STANDARDY BEZPIECZEŃSTWA ORLEN S.A.

Wytyczne wykonawcze BHP dla kontrahentów

Opracowanie:	Opiniowanie:	Zatwierdzenie:
		Kierownik
Zespół	Zespół BHP Energetyki	
BHP Rafinerii i Petrochemii	Zespół BHP Administracyjno – Biurowy	
		Dział BHP

Płock, lipiec 2026 r.

WSTĘP

Niniejsze wytyczne bezpieczeństwa zawierają zbiór podstawowych wymagań wynikających z wieloletniego doświadczenia i wiedzy pracowników ORLEN, a także wynikające z wewnętrznych zarządzeń, w tym Kompleksowego Systemu Prewencji (KSP) oraz obowiązujących zewnętrznych aktów prawnych. W sytuacji, gdy w aktach wewnętrznych użyta została nazwa PKN ORLEN S.A., należy przez to rozumieć nową nazwę ORLEN S.A.

Dokument obejmuje uwarunkowania techniczne z zakresu bezpieczeństwa pracy, bezpieczeństwa procesowego oraz ochrony przeciwpożarowej, jakie powinny spełniać budowane, przebudowywane, remontowane obiekty lub instalacje w tych zakresach, które należy uwzględnić w procesie wykonania w ORLEN S.A.

Korzystanie z informacji w nich zawartych ułatwi wykonanie i dokonanie odbioru zrealizowanych inwestycji oraz projektów, a także zapewni odpowiedni poziom szeroko pojętego bezpieczeństwa przekazywanych do eksploatacji obiektów.

W przypadku wystąpienia okoliczności uniemożliwiających budowę obiektów zgodnie z niniejszymi zapisami, dopuszcza się odstępstwa od nich po uprzednim uzgodnieniu z właściwymi rzeczowo osobami kierującymi Działami w Biurze BHP.

W związku z powyższym ORLEN S.A. ani żadna osoba zaangażowana w opracowanie niniejszych Wytycznych, nie może ponosić odpowiedzialności prawnej za sposób wykorzystania informacji zawartych w tym opracowaniu, ani za jakiekolwiek szkody/wypadki powstałe w wyniku niewłaściwego stosowania wymagań czy informacji w nim zawartych. Wykorzystane one zostaną do uzupełnienia lub/i poprawienia niniejszego opracowania. Powielanie i kopiowanie bez zgody właścicieli (autorów) jest zabronione. Zakaz nie dotyczy cytowania publikacji z powołaniem się na źródło.

PO PIERWSZE BEZPIECZEŃSTWO

L.p.	Zarządzenie Kompleksowego Systemu Prewencji dotyczące:	Nr strony
1.	Kompleksowego Systemu Prewencji, „Jedynek bezpieczeństwa PKN ORLEN" i „Jedynek bezpieczeństwa dla Stacji Paliw".	4
2.	Planu podziału i przyporządkowania terenów ORLEN S.A. w Płocku.	4
3.	Zasad gospodarki odzieżą ochronną, obuwiem ochronnym, środkami ochrony indywidualnej, a także dostarczania środków higieny osobistej oraz sprzętu i środków do udzielania pierwszej pomocy dla poszczególnych stanowisk pracy w ORLEN S.A.	6
4.	Bezpieczeństwa stosowania urządzeń komunikacji mobilnej, w tym telefonów komórkowych oraz innych przenośnych urządzeń multimedialnych na terenie obiektów produkcyjnych i logistycznych PKN ORLEN S.A.	13
5.	Postępowania przy ustalaniu okoliczności i przyczyn wypadków przy pracy, wypadków w drodze do pracy lub z pracy, chorób zawodowych oraz zagrożeń bezpieczeństwa pracy i zdarzeń potencjalnie wypadkowych, a także zasad postępowania w zakresie zapewnienia opieki nad poszkodowanym po zdarzeniu wypadkowym w pracy w PKN ORLEN S.A.	14
6.	Dnia Bezpieczeństwa Pracy w ORLEN S.A.	15
7.	Zasad, zakresu i realizacji szkoleń w dziedzinie bezpieczeństwa i higieny pracy oraz innych obligatoryjnych szkoleń w PKN ORLEN S.A. oraz sposobu ich dokumentowania.	15
8.	Stosowania Systemu Zarządzania Bezpieczeństwem Procesowego w Polskim Koncernie Naftowym ORLEN S.A.	21
9.	Realizacji prac na podstawie pisemnych zezwoleń w ORLEN S.A.	21
10.	Prowadzenia prac na wysokości w Polskim Koncernie Naftowym ORLEN Spółka Akcyjna.	27
11.	Prowadzenia robót ziemnych w Polskim Koncernie Naftowym ORLEN Spółka Akcyjna.	30
12.	Prac wewnątrz zbiorników, aparatów zamkniętych oraz w studzienkach kanalizacyjnych w Polskim Koncernie Naftowym ORLEN Spółka Akcyjna.	32
13.	Szczegółowych zasad stwierdzania posiadania kwalifikacji przez osoby zajmujące się eksploatacją urządzeń, instalacji i sieci w Polskim Koncernie Naftowym ORLEN S.A.	39
14.	Zabezpieczenia rurociągów azotu i powietrza przed ich zanieczyszczeniem mediami niebezpiecznymi w zakładzie produkcyjnym w Płocku.	40
15.	Ewidencjonowania zakładania i wyjmowania zaślepek na terenie obiektów Polskiego Koncernu Naftowego ORLEN Spółka Akcyjna.	42
16.	Wprowadzenia „Instrukcji kontroli i eksploatacji układów blokad PiA nadzorowanych przez Biuro Techniki".	43
17.	Zasad postępowania w zakresie infrastruktury telekomunikacyjnej na terenie zakładu produkcyjnego w Płocku oraz Zakładu PTA we Włocławku.	43
18.	Wprowadzenia do użytkowania służbowego „Instrukcji Organizacji bezpiecznej pracy przy urządzeniach, instalacjach i sieciach elektroenergetycznych w PKN ORLEN S.A.".	45
19.	Monitorowania stanu technicznego urządzeń w Polskim Koncernie Naftowym ORLEN S.A.	49
20.	Wymagań dotyczących bezpieczeństwa i higieny pracy pracowników zatrudnionych na stanowiskach pracy, na których może wystąpić atmosfera wybuchowa w Polskim Koncernie Naftowym ORLEN S.A.	59
21.	Klasyfikacji przestrzeni zagrożonych wybuchem w PKN ORLEN S.A. i w spółkach Grupy Kapitałowej ORLEN.	63

22.	Wprowadzenia w życie instrukcji przewozu towarów niebezpiecznych transportem lądowym na terenie ORLEN S.A. oraz na rzecz ORLEN S.A.	63
23.	Wprowadzenia w życie „Instrukcji postępowania przy lokalizacji zapleczy i organizacji terenów budowy Wykonawców na terenie zakładu produkcyjnego w Płocku, Zakładu PTA we Włocławku, Zakładu CCGT Włocławek lub terenach przyległych”.	71
24.	Wprowadzenia do użytku służbowego „Instrukcji ochrony radiologicznej na terenie obiektów Polskiego Koncernu Naftowego ORLEN S.A.”.	78
Terminale paliw		
25.	Bezpieczeństwa załadunku i rozładunku autocystern na terenie Terminali Paliw Polskiego Koncernu Naftowego ORLEN S.A.	79
Ochrona Przeciwpożarowa		
26.	„Regulaminu bezpieczeństwa pożarowego i chemicznego Polskiego Koncernu Naftowego ORLEN S.A.”.	80
27.	Posterunków asekuracyjnych w zakładzie produkcyjnym w Płocku i Zakładzie PTA we Włocławku.	85
28.	Korzystania z sieci wody przeciwpożarowej oraz oznakowania i konserwacji hydrantów na terenie zakładu produkcyjnego w Płocku.	86
Dodatkowe wytyczne obowiązujące na terenie ORLEN		
29.	Dodatkowe wytyczne doprecyzowujące zasad zamawiania, zlecania oraz prowadzenia prac z użyciem żurawi samojezdnych oraz dźwigów tj. urządzeń dźwignicowych na pojazdach, na terenie zakładu produkcyjnego w Płocku, Zakładu PTA i CCGT we Włocławku oraz Terminali Paliw.	87
30.	Warunki bezpiecznego prowadzenia prac na terenie remontowanych instalacji oraz prowadzonych prac inwestycyjnych.	89
31.	Dodatkowe wytyczne dotyczące KARTY KONTROLNEJ WYKOPU, miejsc i sposobu oznakowywania wykopów podczas prac prowadzonych na terenie zakładu produkcyjnego w Płocku	91
32.	Dodatkowe wytyczne w zakresie nadzoru budowy i funkcjonowania rusztowań podczas prac na terenie zakładu produkcyjnego w Płocku, Zakładu PTA i CCGT we Włocławku.	92
33.	Dodatkowe wytyczne dotyczące stosowania urządzeń elektrycznych: rozdzielnie budowlane, przedłużacze elektryczne, zespoły prądotwórcze i inne	95
34.	Wytyczne w zakresie gospodarowania montażowym sprzętem pomocniczym do podnoszenia.	102
35.	Dodatkowe wytyczne w zakresie stosowania detektorów	106
36.	Dodatkowe wytyczne w zakresie demontażu elementów przejść i pomostów roboczych.	108
37.	Dodatkowe wytyczne w zakresie bezpiecznej eksploatacji wozów asenizacyjnych (ASN) w procesach odpompowywania osadów węglowodorowych.	108
38.	Dodatkowe wymagania dotyczące poruszania się pojazdów specjalistycznych po infrastrukturze Logistycznej ORLEN S.A. - Terminalach Paliw ORLEN S.A.	110
39.	Dodatkowe wymagania w zakresie zabezpieczania studzienek kanalizacyjnych i kratek ściekowych	111

1. Zarządzenie w sprawie Kompleksowego Systemu Prewencji, „Jedynek bezpieczeństwa PKN ORLEN" i „Jedynek bezpieczeństwa dla Stacji Paliw".

Kompleksowy System Prewencji – stanowi podstawowy element Systemu Zarządzania Bezpieczeństwem i Higieną Pracy. Obejmuje zbiór wewnętrznych aktów organizacyjnych z zakresu bezpieczeństwa i higieny pracy, bezpieczeństwa pożarowego i chemicznego, ochrony radiologicznej, bezpieczeństwa technicznego oraz bezpieczeństwa procesowego.

Kompleksowy System Prewencji i „Jedynki bezpieczeństwa ORLEN" obowiązują:

- pracowników wszystkich wykonawców zewnętrznych realizujących zadania na terenie ORLEN S.A.,
- wszystkich osób przebywających na terenie ORLEN S.A., w zakresie ich dotyczącym, zgodnie z odrębnymi wewnętrznymi aktami organizacyjnymi oraz przepisami prawa powszechnie obowiązującego.

Nieprzestrzeganie lub poważne naruszenie ustaleń i trybu postępowania KSP, „Jedynek bezpieczeństwa ORLEN" lub „Jedynek bezpieczeństwa dla własnych Stacji Paliw ORLEN" jest traktowane, jako naruszenie podstawowych obowiązków przez pracownika.

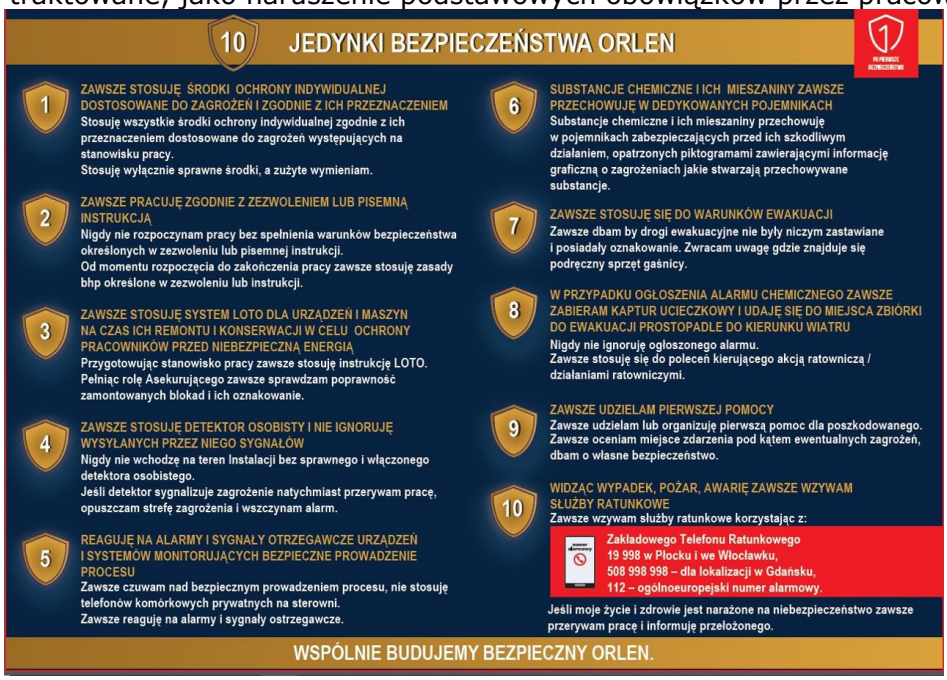

2. Zarządzenie w sprawie planu podziału i przyporządkowania terenów ORLEN S.A. w Płocku.

Zarządzenie operacyjne wprowadza „Plan podziału terenu" w obrębie zakładu produkcyjnego w Płocku, pomiędzy poszczególnych Właścicieli terenu, Dzierżawców terenu oraz „ Plan przyporządkowania obszarów" w obrębie zakładu produkcyjnego w Płocku właściwym Opiekunom terenu.

Podstawową jednostką podziału terenu wewnątrz ogrodzenia jest działka technologiczna posiadająca oznakowanie składające się z litery i liczby (np.: D8).

Rys. 1 - Mapka zakładu produkcyjnego w Płocku

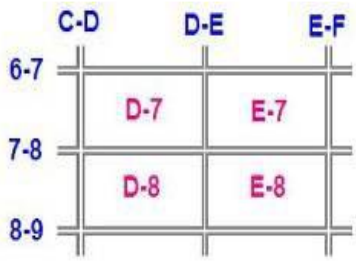

Rys. 2 - Przykład oznaczenia dróg i działek

Granice działki technologicznej są ściśle określone w zasobach Działu Dokumentacji Geodezyjnej i Kartograficznej ORLEN S.A.

Właściciel terenu/dzierżawca terenu jest odpowiedzialny za utrzymywanie stanu bezpieczeństwa i higieny pracy, ochrony przeciwpożarowej oraz ochrony środowiska, czystości i porządku na przypisanym terenie zgodnie ze standardami obowiązującymi w ORLEN S.A. Utrzymania w sprawności urządzeń przeciwpożarowych (ROP), systemu sygnalizacji pożaru (SSP), a także przekazania informacji o wykonaniu naprawy do osoby kierującej Działem Sieci Teleinformatycznych. Prowadzenia „Książki kontroli terenu" (wzór dokumentu do pobrania w Biurze BHP, prowadzenia ewidencji wejść i wyjść osób niebędących pracownikami instalacji. Ewidencja może być prowadzona w formie książki lub tablicy według poniższego wzoru:

Symbol komórki ORLEN SA / Nazwa firmy	Imię i nazwisko (osoby lub opiekuna grupy cel wejścia na instalacje	Łączna liczba osób	Wejście (data, godzina)	Wyjście (data, godzina)

Właścicielem estakad magistralnych i muld magistralnych (konstrukcje bez rurociągów, ciągów komunikacyjnych, kanalizacji i osprzętu) jest Dział Infrastruktury Technicznej i Rozliczeń Remontów.
Rurociągi technologiczne, zlokalizowane na estakadach i w muldach, podlegają poszczególnym osobom kierującym komórkami organizacyjnymi (instalacjami produkcyjnymi).

Estakady i muldy magistralne są przypisane poszczególnym Opiekunom terenu w zakresie nadzoru niezależnie od podstawowej jednostki podziału terenu, jaką jest działka technologiczna.

Dyrektor Wykonawczy lub Dyrektor Biura może dokonać wewnętrznego, szczegółowego przydziału (przyporządkowania) terenu podległym pracownikom.

Dla działek technologicznych wykorzystywanych przez służby inwestycyjne w okresie budowy nowych obiektów, jako place budów instalacji i infrastruktury, zaplecza, place składowe, itp., od czasu protokolarnego przekazania terenu służbom inwestycyjnym do czasu uporządkowania terenu działki i przekazania protokolarnie użytkownikowi, Opiekunem terenu wyznacza się Kierownika Realizacji Projektu bądź Inwestora zastępczego, działających w imieniu ORLEN S.A.

3. Zarządzenie w sprawie zasad gospodarki odzieżą ochronną, obuwiem ochronnym, środkami ochrony indywidualnej, a także dostarczania środków higieny osobistej oraz sprzętu i środków do udzielania pierwszej pomocy dla poszczególnych stanowisk pracy w ORLEN S.A.

Podstawą wyposażenia pracownika w ochrony indywidualne jest Zarządzenie w sprawie zasad gospodarki odzieżą ochronną, a także dostarczania środków higieny osobistej oraz sprzętu i środków do udzielania pierwszej pomocy dla poszczególnych stanowisk pracy w ORLEN S.A. uwzględniająca charakter wykonywanej pracy.

Wykonawca zobowiązany jest do:

- Wyposażenia pracowników w odzież, obuwie oraz pozostałe środki ochrony indywidualnej chroniące przed występującymi zagrożeniami zgodnie z przeprowadzoną oceną ryzyka zawodowego.
- Obligatoryjnego wyposażenia pracowników wykonujących prace poza pomieszczeniami biurowymi i socjalnymi w:
  - odzież ochronną antyelektrostatyczną, a w przypadku prowadzenia prac niebezpiecznych pod względem pożarowym lub w strefach zagrożonych pojawieniem się atmosfer wybuchowych, w odzież ochronną trudnopalną,
  - obuwie ochronne klasy S3 SRC z podeszwą antyelektrostatyczną, wkładką antyprzebiciową i podnoskiem, hełmy ochronne z paskiem podbródkowym min. 3-punktowym i okulary ochronne, rękawice ochronne,

- hełm ochronny według kolorystyki uzależnionej od zakresu obowiązków wykonywanych przez pracownika, która pozwoli rozpoznać jego funkcję z dalszej odległości:
  - **biały** dla kierownika budowy, inspektorów nadzoru, inżynierów pomocniczych, projektantów,
  - **pomarańczowy** dla mistrzów, brygadzistów, osób kierujących pracownikami upoważnionych do odbioru zezwoleń krótkoterminowych,
  - **żółty** dla pracowników fizycznych,
  - **czerwony** dla osób dbających o BHP, czyli pracowników służby BHP, inspektorów BHP, specjalistów BHP, koordynatorów BHP,
  - **szary** dla gości, praktykantów, stażystów.
- w sprzęt ucieczkowy dobrany do występujących zagrożeń masowych, w związku z możliwością ogłoszenia alarmu chemicznego. Sprzęt ucieczkowy może być dostępny w ustalonym przez Wykonawcę miejscu do niezwłocznego użycia w sytuacji ogłaszania alarmu chemicznego np. na wieszakach/stojakach.

Dopuszcza się stosowanie odzieży ochronnej o właściwościach antyelektrostatycznej z wyłączeniem prac:

a) niebezpiecznych pod względem pożarowym,
b) w strefach zagrożonych pojawieniem się atmosfer wybuchowych,

pod warunkiem, że dokonana ocena: ryzyka dla zadania (JSA), ryzyka pożarowego i wybuchowego wykaże brak konieczności stosowania odzieży ochronnej trudnopalnej, a osoba odpowiedzialna za obiekt/instalację po stronie Zamawiającego oraz służba BHP Zamawiającego nie wniosą sprzeciwu.

Lp.	Wyszczególnienie	Wymagania	Oznakowanie
1.	**Odzież ochronna o właściwościach antyelektrostatycznych i trwale trudnopalnych**	Odzież powinna spełniać wymagania poniższych norm: - EN ISO 13688:2013 Odzież ochronna –Wymagania ogólne. - EN 1149:5:2018 Odzież ochronna – Odzież ochronna – Właściwości antyelektrostatyczne – Część 5 : Wymagania materiałowe i konstrukcyjne, - EN ISO 11612:2015 Odzież ochronna – Odzież do ochrony przed czynnikami gorącymi i płomieniem – Minimalne wymagania dotyczące skuteczności.	1. Rodzaj wyrobu 2. Nazwa znak producenta 3. Wielkość odzieży zgodnie z EN ISO 13688:2013 4. Numer normy, której wymagana odzież spełnia 5. Znak graficzny oraz znak ochrony 6. Sposób konserwacji

			7. Oznakowanie znakiem CE/nr jednostki certyfikującej.
2.	**Obuwie ochronne**	Obuwie ochronne musi posiadać: - zamknięty obszar pięty, - właściwości elektrostatyczne - podeszwę odporną na olej napędowy, - wkładkę antyprzebiciową, - podnosek zapewniający ochronę przed uderzeniem z energią na poziomie co najmniej 100J i ściskaniem z siłą co najmniej 10 kN, - podeszwę odporną na poślizg na poziomie SRC. – Zalecane obuwie typu trzewik.	Oznakowane znakiem CE
3.	**Hełm ochronny z paskiem podbródkowym a do prac na wysokości hełm z czteropunktowym mocowaniem paska podbródkowego do skorupy.**	Hełm przeznaczony do prac w strefach zagrożenia wybuchem , spełniający wymogi normy EN 397 + A1: 2012 Przemysłowe hełmy ochronne.	Oznakowane znakiem CE
4.	**Okulary przeciwodpryskowe – okulary zapewniające ochronę oczu przed odpryskami ciał stałych**.	Okulary muszą spełniać wymogi normy EN 166:2005 Ochrona indywidualna oczu – Wymagania. Wykonane w pierwszej klasie optycznej.	Oznakowane znakiem CE
5.	**Odzież ochronna dla osób wchodzące do czynnych rozdzielni elektrycznych na terenie ORLEN.**	- Odzież ochronna musi spełniać wymogi norm określone w punkcie 1 oraz EN 61482-2 min. klasa 1. Prace pod napięciem - Odzież ochronna przed zagrożeniami termicznymi spowodowanymi łukiem elektrycznym – Część 1-2: Metody badań - Metoda 2: Określanie klasy	Oznakowane znakiem CE, Oznakowanie graficzne:

		ochrony przed łukiem elektrycznym, materiałów i odzieży przy zastosowaniu wymuszonego i ukierunkowanego łuku elektrycznego (komora probiercza).	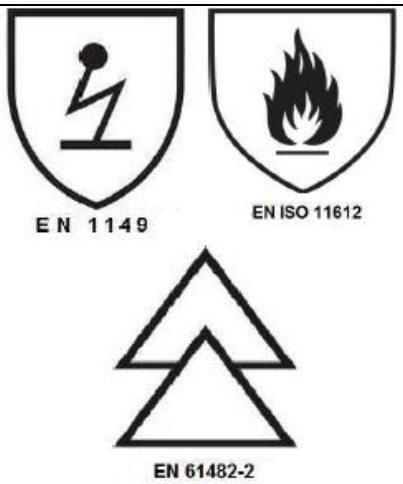
6.	**Odzież ochronna dla osób podczas wykonywania prac, przy których istnieje prawdo -podobieństwo kontaktu z odpryskami ciekłych chemikaliów**	Osoby powinny stosować odzież ochronną spełniającą wymogi norm określone w punkcie 1 oraz EN 13034 + A1:2010 typ 6 . Odzież chroniąca przed ciekłymi chemikaliami - Wymagania dotyczące odzieży zapewniającej ograniczoną skuteczność ochrony przed ciekłymi chemikaliami (Typ 6 i Typ PB6 odzieży). Odzież chroniąca przed opryskaniem cieczy typ 6 chroni przed krótkotrwałym kontaktem z ciekłymi substancjami chemicznymi i może być wykonana z tkanin i włóknin impregnowanych. Charakteryzuje się ona lekkością i przewiewnością. Do tej grupy należy najczęściej odzież chroniąca przed przypadkowym polaniem kroplami olejów i rozpuszczalników. Odzież chroniąca przed rozcieńczonymi kwasami i zasadami.	Oznakowane znakiem CE, Oznakowanie graficzne: 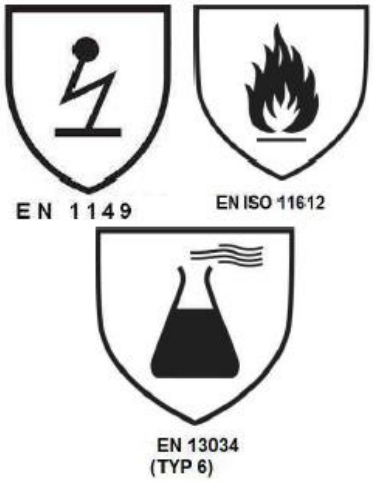

Do prac powodujących duże zabrudzenia w przestrzeniach, w których istnieje możliwość powstania pożaru lub wybuchu można stosować jednorazowe kombinezony o właściwościach antyelektrostatycznych (zgodne z normą EN 1149) oraz trudnopalnych (spełniających normę EN ISO 11612 lub wykonanych z włókniny utrudniającej rozprzestrzenianie się ognia i płomienia) np. w przestrzeniach zamkniętych, podczas mycia aparatów. Pozostałe parametry kombinezonów tj. odporność na pył, chemikalia należy dobrać do oceny ryzyka zawodowego.
Wszystkie środki ochrony indywidualnej w tym obuwie ochronne i odzież ochronna muszą posiadać deklarację zgodności zgodną z rozporządzeniem Parlamentu Europejskiego 2016/425 oraz oznaczenie CE.

Ponadto Wykonawca powinien:

1. Opracować wewnętrzne regulacje w zakresie wyposażania pracowników w środki ochrony indywidualnej z ustaleniem rodzaju odzieży i obuwia oraz pozostałych środków ochrony indywidualnej z przewidywanym okresem użytkowania, który powinien być dostosowany do warunków pracy, rodzaju i poziomu zagrożeń występujących na danym stanowisku, a także stopnia zbrudzenia i niszczenia odzieży oraz wymagań higienicznych i sanitarnych.
2. Prowadzić ewidencję przedzielonych indywidualnie pracownikom środków ochrony indywidulanej dobranych do zagrożeń występujących podczas prac na terenie ORLEN.
3. Określić w planie BIOZ i/lub IBWR (załącznik nr 45) odpowiednie środki ochrony indywidualnej dobrane do wykonywanej pracy na podstawie oceny ryzyka zawodowego uwzgledniającej warunki występujące w danym miejscu pracy na terenie ORLEN.
4. Wyposażyć w środki ochrony indywidualnej pracowników wykonujących prace na terenie ORLEN, które są odpowiednio dobrane do zagrożeń powstających podczas danej pracy na podstawie oceny ryzyka zawodowego uwzgledniającej warunki występujące w danym miejscu pracy, wymagań ergonomii i zdrowia.
5. Umieszczać w instrukcjach BHP na stanowiskach pracy wymagających używania środków ochrony indywidualnej informacje o rodzaju tych środków koniecznych do stosowania przy wykonywaniu pracy. Instrukcje powinny być w formie zrozumiałej dla pracowników i zawierać zasady użycia środków ochrony indywidualnej, ich kontroli i konserwacji.
6. Stosować odpowiednio dobrane ŚOI przy wykonywaniu danej czynności/pracy zgodnie z oceną ryzyka zawodowego przy wykonywanej pracy na terenie ORLEN.
7. Stosować zgodnie z przeznaczeniem określonym przez producenta sprawne technicznie i wizualnie środki ochronny indywidualnej.
8. Stosować na terenie ORLEN odzież ochronną zgodną z normą PN-EN-ISO 13688 i oznakowaną nazwą firmy, odzież powinna chronić przez zagrożeniami powstającymi podczas pracy oraz spełniać wymogi odpowiednich norm.
9. Stosować na terenie remontowanych instalacji ORLEN obuwie (zgodne np. z normą EN ISO 20345) klasy S3 - wyposażone w podnosek, wkładkę antyprzebiciową, podeszwę odporną na węglowodory i antyelektrostatyczną ze współczynnikiem zabezpieczającym przed poślizgnięciem klasy SRC.
10. Wdrożyć skuteczne działania kontrolne w celu zapewnienia pracownikom środków ochrony indywidualnej w dobrym stanie technicznym i wizualnym.
11. Prowadzić udokumentowane okresowe kontrole stanu technicznego środków ochrony indywidualnej zgodnie z zaleceniami producenta.
12. Bezwzględnie przestrzegać terminu użytkowania środków ochrony indywidualnej określonego przez producenta, a także natychmiastowo wycofywać z użycia środki, które utraciły funkcję ochronną przed upływem terminu ważności w czasie zaistnienia niebezpiecznego zdarzenia (np. hełm po uderzeniu, szelki bezpieczeństwa po powstrzymaniu upadku z wysokości) lub w innych okolicznościach (np. w wyniku nieprawidłowego przechowywania lub konserwacji).
13. W przypadku zabrudzenia na terenie ORLEN odzieży szkodliwymi substancji zapewniać pracownikom pranie odzież w specjalistycznej pralni przystosowanej do usuwania zabrudzeń zgodnie z zaleceniami producenta.

14. Zapewnić pracownikom odpowiednie miejsca socjalne przystosowane do przebierania się dla pracowników i przechowywania środków ochrony indywidualnej zgodnie z zaleceniami producenta.
15. Udostępniać do wglądu Koordynatorowi BHP i/lub służbie BHP ORLEN/nadzorowi BHP ORLEN Eko dokumentacji potwierdzającej realizację obowiązku wyposażenia pracowników w odpowiednio dobrane środki ochrony indywidualnej do pracy na terenie ORLEN.
16. Dokonywać oceny ryzyka metodą LMRA z uwzględnieniem ŚOI.

Wykonawco pamiętaj:

A. Środki ochrony całego ciała: spodnie, kurtki, koszule, kamizelki, kombinezony, muszą:
- spełniać wymogi określonych norm, posiadać deklarację zgodności oraz być oznakowane znakiem CE, numerem jednostki certyfikującej i piktogramami oznaczającymi planowaną ochronę,
- być oznakowane nazwą firmy i logo (oznakowanie logiem i nazwą firmy nie dotyczy kombinezonów jednorazowych) oraz nieuszkodzone i niezanieczyszczone – uszkodzenia i zanieczyszczenia obniżają planowaną ochronną,
- być prane przez specjalistyczną pralnię zgodnie z zaleceniami producenta w przypadku zanieczyszczenia substancjami toksycznymi – nie dotyczy kombinezonów jednorazowego użycia,
- być użytkowane, przechowywane zgodnie z zaleceniami producenta,
- być poddawane okresowej kontroli stanu technicznego zgodnie z zaleceniami producenta i eliminowane z użytkowania w sytuacji utraty parametrów ochronnych lub przekroczenia czasu użytkowania zalecanego przez producenta.

B. Środki ochrony kończyn dolnych: obuwie np. trzewiki, muszą:
- posiadać wkładkę antyprzebiciową, podnosek, odporność na poślizg klasy SRC, podeszwę antyelektrostatyczną odporną na węglowodory,
- być typu trzewik, dobrze dopasowane, nieuszkodzone, w dobrym stanie technicznym zgodnie z zaleceniami producenta,
- być użytkowane, przechowywane i konserwowane zgodnie z zaleceniami producenta,
- być poddawane okresowej kontroli stanu technicznego zgodnie z zaleceniami producenta i eliminowane z użytkowania w przypadku uszkodzenia, zniszczenia lub przekroczenia czasookresu użytkowania zalecanego przez producenta.

C. Środki ochrony głowy: hełmy ochronne, muszą:
- posiadać znak CE i czytelną datę produkcji,
- posiadać pasek podbródkowy dobrze dopasowany, który należy stosować zawsze bez względu na poziom wykonywania pracy,
- być poddawane kontroli przez użytkownika przed każdorazowym użyciem zgodnie z zaleceniami producenta pod kątem uszkodzeń, pęknięć skorupy hełmu oraz pozostałych elementów tworzących całość oraz bezpośrednio po niebezpiecznym uderzeniu w celu sprawdzenia czy nie powstały pęknięcia uszkodzenia,
- być użytkowane, przechowywane, konserwowane zgodnie z zaleceniami producenta,
- być wycofywane z użytkowania po stwierdzeniu uszkodzeń lub po przekroczeniu czasu użytkowania określonego przez producenta.

D. Środki ochrony oczu i twarzy: okulary przeciwodpryskowe, gogle, osłony twarzy, muszą:
- posiadać znak CE i być wykonane w pierwszej klasie optycznej zgodnie z normą PN-EN 166,

- być w dobrym stanie technicznym i niezanieczyszczone, zapewniać dobrą widoczność,
- być dostosowane do pracownika, w przypadku stosowania przez pracownika okularów korekcyjnych być dopasowane do stosowania z okularami korekcyjnymi – nie wszystkie okulary są przystosowane do noszenia łącznie z okularami korekcyjnymi, istnieje możliwość noszenia okularów korekcyjno-ochronnych,
- być użytkowane, konserwowane i przechowywane zgodnie z zaleceniami producenta,
- być poddawane kontroli przez użytkownika przed każdorazowym użyciem zgodnie z zaleceniami producenta oraz wycofywane z użytkowania po stwierdzeniu uszkodzeń, pęknięć, zarysować powodujących ograniczoną widoczność lub w przypadku nieprzestrzegania zaleceń związanych z konserwacją i przechowywaniem.

E. Środki ochrony kończyn górnych: rękawice ochronne, muszą:

- być dobrane do zagrożeń zgodnie z oceną ryzyka zawodowego przy wykonywanych pracach,
- być w dobrym stanie technicznym, nieuszkodzone, niezniszczone,
- być użytkowane, konserwowane i przechowywane zgodnie z zaleceniami producenta,
- być poddawane kontroli przez użytkownika przed każdorazowym użyciem zgodnie z zaleceniami producenta oraz wycofywane z użytkowania po stwierdzeniu uszkodzeń, pęknięć lub w przypadku nieprzestrzegania zaleceń producenta związanych z czyszczeniem, konserwacją i przechowywaniem.

F. Środki ochrony słuchu: ochronniki słuchu (wkładki jednorazowe, wkładki wielorazowego użycia, na hełmowe ochronniki) muszą:

- być dobrane do poziomu hałasu oraz dopasowane do użytkownika i innych środków ochrony indywidualnej, które należy stosować podczas pracy,
- być w dobrym stanie technicznym, nieuszkodzone, niezniszczone,
- być użytkowane, konserwowane i przechowywane zgodnie z zaleceniami producenta,
- być poddawane kontroli przez użytkownika przed każdorazowym użyciem zgodnie z zaleceniami producenta oraz wycofywane z użytkowania po stwierdzeniu uszkodzeń, pęknięć lub w przypadku nieprzestrzegania zaleceń producenta związanych z czyszczeniem, konserwacją i przechowywaniem.

G. Środki ochrony układu oddechowego: sprzęt ucieczkowy – do celów ewakuacyjnych, aparaty izolujące drogi oddechowe (aparaty powietrzne – wężowe o układzie zamkniętym, aparaty powietrzne – butlowe) muszą:

- posiadać oznakowanie CE i ważne okresowe udokumentowane przeglądy zgodnie z zaleceniami producenta,
- być dobrane zgodnie z przeprowadzoną oceną ryzyka zawodowego,
- być w dobrym stanie technicznym,
- być użytkowane, konserwowane i przechowywane zgodnie z zaleceniami producenta,
- być poddawane kontroli przez użytkownika przed każdorazowym użyciem, zgodnie z zaleceniami producenta,
- być wycofywane z użycie zgodnie z zaleceniami producenta.

H. Środki ochrony przed upadkiem z wysokości: szelki bezpieczeństwa, urządzenia samohamowne, amortyzatory bezpieczeństwa, linki zabezpieczające, podzespoły kotwiczące muszą:

- posiadać oznakowanie CE i ważne okresowe udokumentowane przeglądy zgodnie z zaleceniami producenta,
- być dobrane zgodnie z przeprowadzoną oceną ryzyka zawodowego – przy pracach, podczas których wolna droga spadania jest mniejsza niż 6m należy

stosować jako zespół łącząco-amortyzujący urządzenia samohamowne, przy pracach na słupach należy stosować urządzenia do pracy w podparciu - elementy systemu ochronnego ustalającego pozycję podczas pracy na wysokości,
- być w dobrym stanie technicznym, nieuszkodzone, nieprzedarte, niezanieczyszczone substancjami chemicznymi,
- być użytkowane, konserwowane i przechowywane zgodnie z zaleceniami producenta,
- być poddawane kontroli przez użytkownika przed każdorazowym użyciem, zgodnie z zaleceniami producenta,
- być wycofywane z użycie po powstrzymaniu spadania oraz w innych przypadkach zgodnie z zaleceniami producenta.

4. Zarządzenie w sprawie bezpieczeństwa stosowania urządzeń komunikacji mobilnej, w tym telefonów komórkowych oraz innych przenośnych urządzeń multimedialnych na terenie obiektów produkcyjnych i logistycznych PKN ORLEN S.A.

Na terenie ORLEN obowiązuje zakaz stosowania i posiadania przy sobie włączonych urządzeń komunikacji mobilnych w tym telefonów komórkowych oraz innych przenośnych urządzeń multimedialnych. Zakaz dotyczy:

1.1. Obszarów występowania **stref zagrożenia wybuchem**, dla urządzeń nieposiadających certyfikatów Ex stosownie dla danej strefy ze względu na zagrożenia wybuchowe.

1.2. **Budynków lub ich pomieszczeń specjalnych, w których istnieje** możliwość zakłócenia pracy urządzeń elektronicznych, energoelektronicznych, torów sygnałowych kluczowych dla ciągłości pracy i bezpieczeństwa instalacji produkcyjnych i logistycznych.

1.3. przyjmuje się, że: „Urządzenia komunikacji mobilnej" to przenośne urządzenie elektroniczne pozwalające na odbieranie, wysyłanie oraz przetwarzanie danych bez konieczności utrzymywania przewodowego połączenia z siecią, połączenia i transmisja danych odbywa się głównie za pomocą sieci GSM, WiFi, Bluetooth, AirPlay (i równorzędnych) oraz sieci radiowej ((TETRA, VHF, UHF); „Przenośne urządzenia multimedialne" to wszystkie inne urządzenia niewymienione jako urządzenia komunikacji mobilnej, a umożliwiające prowadzenie interakcji z użytkownikiem, innej niż wymagają tego zadania związane z realizacja czynności służbowych.

Zakaz ten nie obejmuje:
- rozdzielni elektrycznych i innych pomieszczeń, w których znajdujące się urządzenia mikroprocesorowe posiadające deklaracje zgodności z wymaganiami dotyczącymi bezpieczeństwa oraz kompatybilności elektromagnetycznej określonej w dyrektywie UE 2014/30UE za wyjątkiem miejsc objętych strefa zagrożenia wybuchem,
- instalacji znajdujących się w remoncie po wcześniejszym poinformowaniu o tym fakcie Wykonawców zewnętrznych w formie pisemnej np. za pomocą tablic informacyjnych, ustnej na spotkaniach remontowych dla danej komórki organizacyjnej,
- instalacji znajdującej się w ruchu technologicznym, pod warunkiem dopisania urządzenia komunikacji mobilnej w wykonaniu zwykłym do używanego sprzętu w zezwoleniu krótkoterminowym na prace niebezpieczne pod względem pożarowym
- ,
- używania urządzeń komunikacji mobilnej i multimedialnej (telefonów, tabletów, radiotelefonów) o podwyższonym poziomie bezpieczeństwa przeciwwybuchowego, przeciwpożarowego i przeciwzakłóceniowego dopuszczonych w ORLEN S.A.

Wykaz urządzeń komunikacji mobilnej w wykonaniu przeciwwybuchowym dopuszczonych do użytku w obszarach występowania stref zagrożenia wybuchem oraz w budynkach i pomieszczeniach specjalnych budynków na terenie ORLEN S.A. jest dostępny pod linkiem: https://www.orlen.pl/pl/o-firmie/o-spolce/nasze-standardy/bezpieczenstwo-w-orlenie/wykonawcy-zewnetrzni/aktualnosci

5. Zarządzenie w sprawie postępowania przy ustalaniu okoliczności i przyczyn wypadków przy pracy, wypadków w drodze do pracy lub z pracy, chorób zawodowych oraz zagrożeń bezpieczeństwa pracy i zdarzeń potencjalnie wypadkowych, a także zasad postępowania w zakresie zapewnienia opieki nad poszkodowanym po zdarzeniu wypadkowym w pracy w PKN ORLEN S.A.

Każdy pracownik jest zobowiązany zgłaszać wszystkie zdarzenia wypadkowe, które miały miejsce w pracy do :

- Zakładowej Straży Pożarnej – Zakład Produkcyjny ORLEN w Płocku : **19 998**
- Zakładowej Straży Pożarnej – Zakład Produkcyjny CCGT i PTA Włocławek: **19 998, 19 112**
- Zakładowej Straży Pożarnej – Zakład Produkcyjny Orlen Południe w Trzebini: **10 300** (z telefonów stacjonarnych)
- W terminalach paliw – osobie kierującej terminalem,

Każdy pracownik dodatkowo powinien zgłaszać zagrożenia bezpieczeństwa pracy w formie:

- SMS na nr **605 608 888 po godzinie 15:00 na nr 607 190 661 lub 605 195 790**:
  - ✓ Jeśli jesteś w miejscu w którym nie można używać telefonu komórkowego – oddal się tam, gdzie jest to dozwolone (budynek administracyjny, droga magistralna).
  - ✓ Jeśli jesteś w miejscu gdzie możesz użyć telefonu – nie czekaj ! Wyślij zgłoszenie!
  - ✓ Wyślij SMS w treści wpisz: Imię i Nazwisko, nazwy firmy, miejsce zagrożenia, opis zagrożenia, opis działań naprawczych.
- przesłanie wiadomości e-mail na adres: **bhp@orlen.pl**.

Za zdarzenie wypadkowe uważa się każde zdarzenie, które nastąpiło podczas obowiązków wykonywanych w regulaminowym czasie pracy i w wyniku którego nastąpił uraz wymagający interwencji służb medycznych.

Za wypadek przy pracy uważa się zdarzenie:
- nagłe,
- wywołane przyczyną zewnętrzną,
- powodujące uraz lub śmierć,
- które nastąpiło w związku z pracą.

W ciągu najbliższego dnia roboczego po zaistniałym zdarzeniu wypadkowym kierownik komórki organizacyjnej kompletuje dane niezbędne do sporządzenia protokołu powypadkowego i gromadzi materiały stanowiące dokumentację wypadku (karta zgłoszenia wypadku przy pracy, pisemne wyjaśnienia i informacje, oświadczenia, dowody rzeczowe, itp.).

Zadaniem Zespołu Powypadkowego jest ustalenie:
- czy wypadek wyczerpuje wymogi definicji wypadku przy pracy,
- okoliczności i przyczyn wypadku
- wniosków profilaktycznych z niego wypływających
oraz sporządzenie protokołu powypadkowego.

Wykonawca zewnętrzny, którego pracownik uległ wypadkowi na terenie ORLEN powołuje zespół powypadkowy i postępuje zgodnie ze Schematem Załącznik 37. Pracownicy Działu BHP mogą uczestniczyć w postępowaniu powypadkowym na wniosek wykonawcy. Po zakończeniu prac zespołu powypadkowego, powinien zostać przesłany rejestr (załącznik 38 lub 39) odpowiedni do zdarzenia.
Dla wyeliminowania przypadków, w których poszkodowany po wyjściu ze szpitala pozostanie w uszkodzonym ubraniu ochronnym, często bez odzieży wierzchniej (w okresie zimowym) oraz bez dokumentów i pieniędzy na powrót do domu lub zakładu, należy zabezpieczyć mu właściwą opiekę.

6. Zarządzenie w sprawie Dnia Bezpieczeństwa Pracy w ORLEN S.A.

Pierwszy czwartek każdego miesiąca jest Dniem Bezpieczeństwa Pracy (DBP) w ORLEN S.A. Jeżeli pierwszy czwartek miesiąca przypada w dniu ustawowo wolnym od pracy, to Dniem Bezpieczeństwa Pracy (DBP) jest następny po nim przypadający w dniu roboczym. W tym dniu wszyscy pracownicy wyposażeni w pełni skompletowany sprzęt ucieczkowy zobowiązani są do ich noszenia przy sobie. (Należy pamiętać o okresowych kontrolach wymienionych masek przez osoby do tego uprawnione w obowiązujących okresach). Dotyczy również Zakładu CCGT we Włocławku, placów budowy prowadzonych przez ORLEN S.A.

7. Zarządzenie w sprawie zasad , zakresu i realizacji szkoleń w dziedzinie bezpieczeństwa i higieny pracy oraz innych obligatoryjnych szkoleń w ORLEN S.A. oraz sposobu ich dokumentowania

Szkolenie dla pracowników innego pracodawcy wykonujących prace na terenie ORLEN S.A.

Szkolenie z zagrożeń weryfikacja wiedzy teoretycznej oraz umiejętności praktycznych występujących na terenie zakładu produkcyjnego w Płocku i Zakładu PTA we Włocławku, mają zastosowanie dla podmiotów zewnętrznych, świadczących usługi na terenie ORLEN S.A. i są realizowane przez BHP i ZSP ORLEN S.A., ORLEN Eko Sp. z o.o. oraz przez Centrum Szkoleniowe ORLEN S.A na wniosek wykonawcy prac na rzecz ORLEN S.A. Pracownicy podmiotów zewnętrznych, wykonujący pracę na rzecz ORLEN S.A., otrzymują skierowanie na szkolenie z zagrożeń do Działu BHP, ORLEN Eko Sp. z o.o. lub Centrum Szkoleniowego ORLEN S.A. od zamawiającego usługę.
Szkolenia z zagrożeń występujących na terenie zakładu produkcyjnego ORLEN S.A. w Płocku oraz Zakładach PTA we Włocławku i CCGT Włocławek prowadzone są w poniedziałki, środy i piątki każdego tygodnia w budynku BHP w sali nr 4, (jeżeli nie są dniami ustawowo wolnymi od pracy). Szkolenie rozpoczyna się o godzinie 8.00 (w środę o godz. 10^{00}) i trwa 2 godziny. Dodatkowo w każda środę o godzinie 12^{00} odbywają się szkolenia w języku angielskim. W sytuacjach kiedy pracowników podmiotów zewnętrznych zgłasza się więcej niż maksymalna

dopuszczalna liczba uczestników jednego szkolenia wówczas czasowo uruchamiane są dodatkowe terminy szkoleń informacyjnych w zależności od potrzeb.
Szkolenia informacyjne z zagrożeń występujących na terenie zakładu produkcyjnego ORLEN S.A. w Płocku, Zakładu PTA we Włocławku i Zakładu CCGT Włocławek dla obcokrajowców prowadzone są po otrzymaniu skierowania na szkolenie z zagrożeń do Działu BHP od zamawiającego szkolenie i potwierdzonego przez Biuro Kontroli i Bezpieczeństwa oraz indywidualnym ustaleniu terminu szkolenia
Termin szkolenia dla pracowników zatrudnionych poza zakładem produkcyjnym w Płocku i Zakładem PTA we Włocławku ORLEN S.A. ustalają kierownicy komórek organizacyjnych z pracownikami ORLEN Eko Sp. z o.o.
Szkolenia z zagrożeń wykonywane przez Spółkę ORLEN Eko dla osób realizujących umowy na terenie terminali paliw są bezpłatne.
Wykonawca zobowiązany jest do:

- dodatkowego, poza instruktażem o zagrożeniach przeprowadzonym przez Zamawiającego, przeszkolenia pracowników swoich i podwykonawców (swoich, dalszych i innych osób pracujących na ich rzecz) w zakresie bezpieczeństwa i higieny pracy oraz bezpieczeństwa pożarowego i procesowego przed przystąpieniem do prac na terenie ORLEN S.A., uwzględniając specyfikę tych prac i wnioski z przeprowadzonej oceny ryzyka zawodowego, a także do dokumentowania tych szkoleń ze względu na: program, wykładowców, wymiar czasu i aspekty praktyczne.
- przekazania pracownikom działającym w jego imieniu procedur alarmowania na wypadek zdarzeń pożarowych, awaryjnych i innych miejscowych zagrożeń oraz ewakuacji, na terenie:
  a) Zakładu Produkcyjnego w Płocku - do Zakładowej Straży Pożarnej ORLEN S.A. w Płocku,
  b) Zakładu PTA we Włocławku - do Zakładowej Straży Pożarnej Anwil S.A. we Włocławku
  c) Terminala Paliw w Trzebini - do Zakładowej Straży Pożarnej Orlen Południe S.A.
  d) Pozostałych Terminali Paliw - do Państwowej Straży Pożarnej

Potwierdzeniem odbycia szkolenia informacyjnego z zagrożeń jest „Zaświadczenie dla pracowników innego pracodawcy, wykonującego prace na terenie ORLEN S.A.” przekazywane do rąk własnych uczestnika szkolenia. Szkolenie to ważne jest jeden rok. Dla obcokrajowców dopuszcza się dodatkowo tłumaczenie angielskie przedmiotowego zaświadczenia.

Wyrobienie wkładek remontowych.
Obowiązkiem Podwykonawcy przed przystąpieniem do prac remontowych jest zgłoszenie pracowników nadzoru oraz służb bhp a w przypadku prac Inwestycyjnych wszystkich pracowników na szkolenie **WPROWADZAJĄCE** przeprowadzane przez nadzór BHP ORLEN Eko oraz dostarczeniu kompletu dokumentów tj. Zaopiniowana - Zatwierdzona IBWR (załącznik nr 45), Deklaracja BHP, lista obecności nadzoru i służb bhp wykonawców na szkoleniu wprowadzającym w związku z remontem na terenie instalacji, lista obecności na szkoleniu dotyczącym sposobu wykonywania prac szczególnie niebezpiecznych na terenie danej instalacji dla pracowników zatrudnionych na stanowiskach robotniczych w związku z pracami inwestycyjnymi lista obecności wszystkich pracowników wykonawców, podwykonawców biorących udział w szkoleniu WPROWADZAJĄCYM, listę zapoznania pracowników z Kartą Bezpieczeństwa Instalacji produkcyjnej (opcjonalnie), plik excel z danymi wszystkich pracowników, którzy wykonują prace inwestycyjne oraz remontowe.

Krok 1

Szkolenia **WPROWADZAJĄCE** (przedremontowe) dla pracowników nadzoru i służb bhp, wykonujących prace remontowe na terenie zakładu produkcyjnego w Płocku, prowadzone są w środy i piątki każdego tygodnia w Budynku 01 ORLEN Eko w Sali Szkoleniowej (jeżeli nie są dniami ustawowo wolnymi od pracy). W sytuacjach kiedy pracowników podmiotów zewnętrznych zgłasza się więcej niż maksymalna dopuszczalna liczba uczestników jednego szkolenia wówczas czasowo uruchamiane są dodatkowe terminy szkoleń informacyjnych w zależności od potrzeb.

Pracownicy zgłoszeni na szkolenie **WPROWADZAJĄCE** muszą posiadać ze sobą listę szkoleniową. Z uwagi na dwa warianty szkoleń pracowników z zagrożeń (uzyskanie przepustki na wejście na teren ZP w Płocku):

1) Centrum Szkoleniowe ORLEN S.A. (komputerowe)
2) BHP i ZSP ORLEN S.A.

obowiązują dwa komplety list na szkolenie **WPROWADZAJĄCE**:

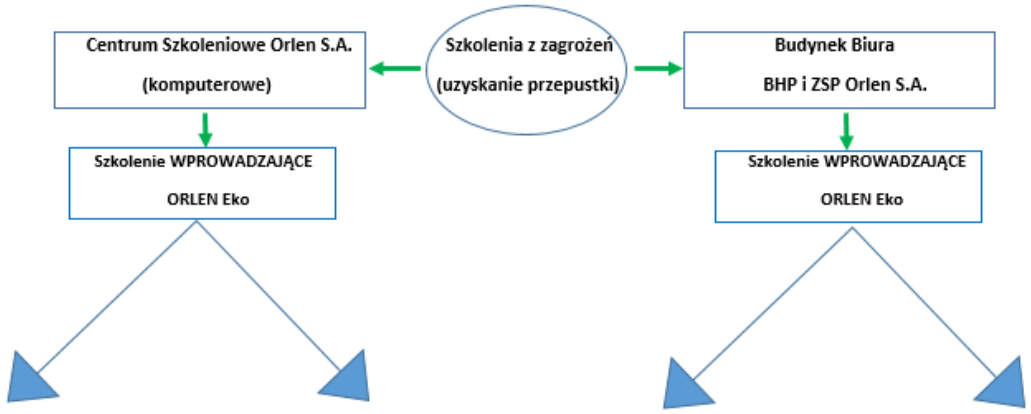

Załącznik nr 1 *Załącznik nr 2* *Załącznik nr 1* *Załącznik nr 3*

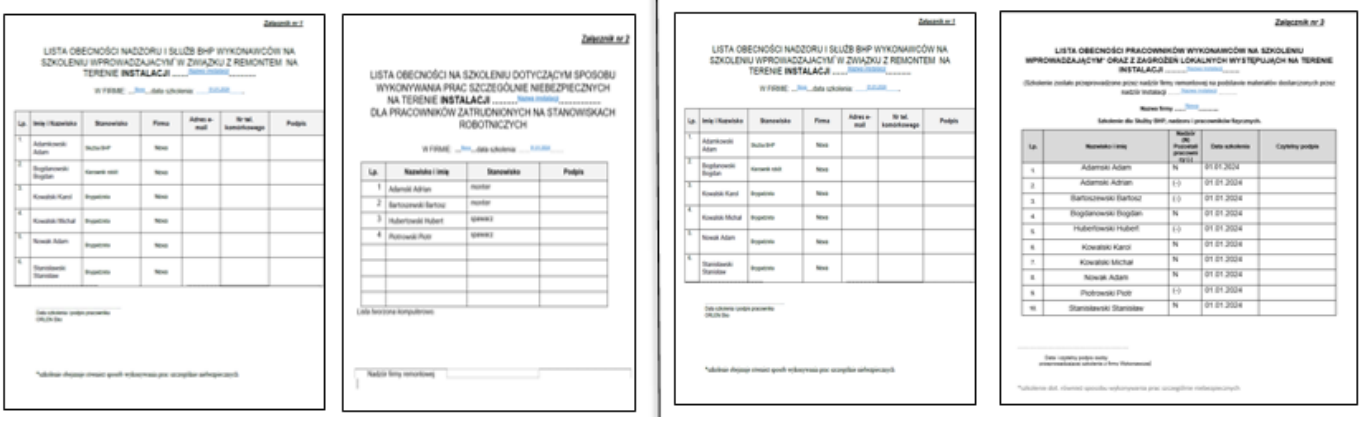

Szkolenia WPROWADZAJĄCE (przed wejściem na teren budowy) dla pracowników, wykonujących prace inwestycyjne, prowadzone są przez wyznaczonego pracownika Nadzoru BHP ORLEN Eko. Dane kontaktowe do pracownika Nadzoru BHP ORLEN Eko można uzyskać od Kierownika Projektu ze strony ORLEN S.A. odpowiedzialnego za daną inwestycję.

Pracownicy zgłoszeni na szkolenie WPROWADZAJĄCE muszą posiadać ze sobą listę szkoleniową. Dodatkowo w przypadku, gdy Inwestycja realizowana jest wewnątrz Instalacji produkcyjnej należy przed przystąpieniem do pracy zapoznać pracowników z Kartą Bezpieczeństwa Instalacji

na której wykonywane są prace. Kartę Bezpieczeństwa można uzyskać od Nadzoru Instalacji produkcyjnej na której będą prowadzone prace. Fakt zapoznania się z Kartą bezpieczeństwa, każdy z pracowników musi potwierdzić własnoręcznym podpisem na Liście obecności na szkoleniu WPROWADZAJĄCYM. Listę należy dostarczyć do Nadzoru BHP ORLEN Eko przed rozpoczęciem prac na Instalacji produkcyjnej.
Wzory Listy szkoleniowej oraz Listy zapoznania pracowników z Kartą Bezpieczeństwa Instalacji produkcyjnej oraz plik Excel w formie elektronicznej udostępniane będą przez ORLEN Eko za pośrednictwem wytypowanego do Nadzoru BHP pracownika ORLEN Eko.
Krok 2
Po odbyciu szkolenia **WPROWADZAJĄCEGO** dla pracowników nadzoru i służb bhp, przeszkolony w ten sposób przedstawiciel nadzoru Wykonawcy zobowiązany jest przekazać treści szkoleniowe pozostałym pracownikom zatrudnionym na stanowiskach robotniczych.

Krok 3
Lista szkoleniowa „Załącznik nr 2" dedykowana jest pracownikom na stanowiskach robotniczych, którzy odbyli szkolenie w Centrum Szkoleniowym ORLEN S.A. (komputerowe). Jednym z zagadnień tego szkolenia są zagrożenia lokalne na wszystkich remontowanych instalacjach, natomiast Lista szkoleniowa „Załącznik nr 3" dedykowana jest pracownikom, którzy odbyli szkolenie z zagrożeń w Budynku Działu BHP. Dodatkowo pracownicy Ci muszą zostać przeszkoleni przez nadzór firmy remontowej z zagrożeń na podstawie materiałów dostarczonych przez nadzór Instalacji –Karta Bezpieczeństwa. Listy szkoleniowe należy wypełnić danymi pracowników w kolejności alfabetycznej zaczynając od nazwiska.
Wyrobienie wkładek dla robót budowlano – montażowych podczas realizacji zadań inwestycyjnych.

Obowiązkiem Wykonawcy oraz Podwykonawców przed przystąpieniem do prac inwestycyjnych jest zgłoszenie wszystkich pracowników na szkolenie WPROWADZAJĄCE przeprowadzane przez nadzór BHP ORLEN Eko oraz dostarczeniu kompletu dokumentów:

- Zaopiniowana - Zatwierdzona IBWR (załącznik nr 45);
- Deklaracja BHP;
- Lista obecności pracowników wykonawców, podwykonawców na szkoleniu WPROWADZAJĄCYM w związku z pracami inwestycyjnymi, listę zapoznania pracowników z Kartą Bezpieczeństwa Instalacji produkcyjnej (opcjonalnie), plik Excel z danymi wszystkich pracowników.

  Krok 1. Szkolenia WPROWADZAJĄCE (przed wejściem na teren budowy) dla pracowników, wykonujących prace inwestycyjne, prowadzone są przez wyznaczonego pracownika Nadzoru BHP ORLEN Eko. Dane kontaktowe do pracownika Nadzoru BHP ORLEN Eko można uzyskać od Kierownika Projektu ze strony ORLEN S.A. odpowiedzialnego za daną inwestycję.
-

  Pracownicy zgłoszeni na szkolenie WPROWADZAJĄCE muszą posiadać ze sobą listę szkoleniową.

  Dodatkowo w przypadku, gdy Inwestycja realizowana jest wewnątrz Instalacji produkcyjnej należy przed przystąpieniem do pracy zapoznać pracowników z Kartą

Bezpieczeństwa Instalacji, na której wykonywane są prace. Kartę Bezpieczeństwa można uzyskać od Nadzoru Instalacji produkcyjnej, na której będą prowadzone prace. Fakt zapoznania się z Kartą Bezpieczeństwa każdy z pracowników musi potwierdzić własnoręcznym podpisem na Liście obecności na szkoleniu WPROWADZAJĄCYM. Listę należy dostarczyć do Nadzoru BHP ORLEN Eko przed rozpoczęciem prac na Instalacji produkcyjnej.

Wzory Listy szkoleniowej oraz Listy zapoznania pracowników z Kartą Bezpieczeństwa Instalacji produkcyjnej oraz plik Excel w formie elektronicznej udostępniane będą przez ORLEN Eko za pośrednictwem wytypowanego do Nadzoru BHP pracownika ORLEN Eko.

Przykładowa Karta Bezpieczeństwa

Zagrożenia z instalacji sąsiadujących

Rejon II zagrożenia chemicznego:
- gazy płynne
- siarkowodór

Na terenie instalacji obowiązuje

- wykonywanie prac tylko na podstawie wystawionych zezwoleń
- wjazd na teren instalacji tylko na podstawie pisemnego zezwolenia
- bezwzględny zakaz operowania armaturą na rurociągach i aparatach
- bezwzględny zakaz palenia tytoniu i używania telefonów komórkowych
- zakaz spożywania napojów alkoholowych i zażywania środków odurzających
- noszenie odzieży i obuwia ochronnego w wykonaniu antyelektrostatycznym
- używanie kasków, okularów i rękawic ochronnych

Każdy kto zauważy wypadek, pożar, awarię lub inne miejscowe zagrożenie zawiadamia Zakładową Straż Pożarną
- **telefonicznie – Zakładowy Telefon Ratunkowy w Płocku**

ORLEN 19 998

- **Ręcznym Ostrzegaczem Pożarowym - zbić szybkę, nacisnąć przycisk, potwierdzić telefonicznie – 19 998**

Nadzór Instalacji Fenolu	24 256 54 37 24 256 54 41	24 256 76 23
Mistrz procesów produkcyjnych	24 365 34 01	

Alarm chemiczny

Ogłoszenie alarmu:
Odbywa się za pomocą syreny alarmowej lub buczka, **modulowanymi** sygnałami dźwiękowymi trwającymi 3 minuty.
POSTĘPOWANIE PO OGŁOSZENIU ALARMU CHEMICZNEGO
- zabrać maskę przeciwgazową
- przemieszczać się prostopadle do kierunku wiatru do Miejsca Zbiórki do Ewakuacji
- po przybyciu do Miejsca Zbiórki do Ewakuacji zameldować się u kierującego akcją ratowniczą i postępować zgodnie z jego poleceniami

Odwołanie alarmu:
sygnał **ciągły** trwający 3 minuty

3 minuty

Karta Bezpieczeństwa Bloku Tlenku Etylenu i Fenolu (PP14), Działka E-11

Zagrożenia z instalacji sąsiadujących

Rejon II zagrożenia chemicznego:
- gazy płynne
- siarkowodór

Na terenie instalacji obowiązuje

- wykonywanie prac tylko na podstawie wystawionych zezwoleń
- wjazd na teren instalacji tylko na podstawie pisemnego zezwolenia
- bezwzględny zakaz operowania armaturą na rurociągach i aparatach
- bezwzględny zakaz palenia tytoniu i używania telefonów komórkowych
- zakaz spożywania napojów alkoholowych i zażywania środków odurzających
- noszenie odzieży i obuwia ochronnego w wykonaniu antyelektrostatycznym
- używanie kasków, okularów i rękawic ochronnych

Każdy kto zauważy wypadek, pożar, awarię lub inne miejscowe zagrożenie zawiadamia Zakładową Straż Pożarną
- **telefonicznie – Zakładowy Telefon Ratunkowy w Płocku**

ORLEN 19 998

- **Ręcznym Ostrzegaczem Pożarowym - zbić szybkę, nacisnąć przycisk, potwierdzić telefonicznie – 19 998**

Nadzór Instalacji Fenolu	24 256 54 37 24 256 54 41	24 256 76 23
Mistrz procesów produkcyjnych	24 365 34 01	

Alarm chemiczny

Ogłoszenie alarmu:
Odbywa się za pomocą syreny alarmowej lub buczka, **modulowanymi** sygnałami dźwiękowymi trwającymi 3 minuty.
POSTĘPOWANIE PO OGŁOSZENIU ALARMU CHEMICZNEGO
- zabrać maskę przeciwgazową
- przemieszczać się prostopadle do kierunku wiatru do Miejsca Zbiórki do Ewakuacji
- po przybyciu do Miejsca Zbiórki do Ewakuacji zameldować się u kierującego akcją ratowniczą i postępować zgodnie z jego poleceniami

Odwołanie alarmu:
sygnał **ciągły** trwający 3 minuty

3 minuty

Karta Bezpieczeństwa Bloku Tlenku Etylenu i Fenolu (PP14), Działka E-11

W celu wystawienia wkładek remontowych/inwestycyjnych umożliwiających wejście na teren remontowanej instalacji lub inwestycji , oprócz dostarczenia IBWR (załącznik nr 45), Deklaracji BHP w przypadku prac remontowych, Listy szkoleniowej dla pracowników nadzoru i służb bhp (załącznik nr 1) Listy szkoleniowej dla pracowników na stanowiskach robotniczych (Załącznik nr 2 lub 3) w przypadku prac inwestycyjnych Listy szkoleniowej oraz Listy zapoznania pracowników z Kartą Bezpieczeństwa Instalacji produkcyjnej (opcjonalnie) należy dołączyć prawidłowo wypełniony plik excel. Przykład poniżej:

Nadzór (N)/pozostali pracownicy (-)	Nazwa Instalacji	Imię i Nazwisko	Podwykonawca/ dla kogo	Nr przepustki	Wykonawca	Stanowisko	Numer ID E-Pracuś
N	HOG	Adamski Adam	ORLEN S.A	123456	Nova	Służba BHP	1111
(-)	HOG	Adamski Adrian	ORLEN S.A	456789	Nova	Monter	2222
(-)	HOG	Bartoszewski Bartosz	ORLEN S.A	45357547	Nova	Monter	3333
N	HOG	Bogdanowski Bogdan	ORLEN S.A	35635636	Nova	Kierownik robót	4444
(-)	HOG	Hubertowski Hubert	ORLEN S.A	465675	Nova	spawacz	5555
N	HOG	Kowalski Karol	ORLEN S.A	4634636	Nova	brygadzista	6666
N	HOG	Kowalski Michał	ORLEN S.A	463463	Nova	brygadzista	7777
N	HOG	Nowak Adam	ORLEN S.A	6346346	Nova	brygadzista	8888
(-)	HOG	Piotrowski Piotr	ORLEN S.A	64574563	Nova	spawacz	99999
N	HOG	Stanisławski Stanisław	ORLEN S.A	466336356	Nova	brygadzista	121212

Po dostarczeniu drogą mailową kompletu dokumentacji czas weryfikacji złożonych dokumentów oraz wystawienia wkładek remontowych wynosi 2 dni robocze. Zgłoszenia na szkolenie: e-mail: karolina.bandych@orlen.pl tel: +48 693 061 642

Weryfikacja pracowników firm zewnętrznych w Centrum Szkoleniowym ORLEN S.A.

Pracownicy firm zewnętrznych wykonujący prace na terenie zakładu produkcyjnego ORLEN S.A. w Płocku, Zakładu CCGT Włocławek i Zakładu PTA we Włocławku na podstawie umów remontowych, serwisowych i ramowych na bieżące utrzymanie ruchu, podlegają weryfikacji teoretycznej i praktycznej w Centrum Szkoleniowym.
Weryfikacji teoretycznej będzie poddane 100% pracowników Wykonawców oraz jego podwykonawców dedykowanych do prac na terenie zakładów produkcyjnych w Płocku i Włocławku.
Weryfikacji praktycznej z branż mechanicznej oraz elektrycznej będzie poddane min. 25% pracowników Wykonawcy oraz jego podwykonawców dedykowanych do prac w danej branży na terenie zakładów produkcyjnych w Płocku i Włocławku.
Pozytywny wynik weryfikacji uprawnia do uzyskania przepustki imiennej, zezwalającej do wchodzenia na teren Zakładu Produkcyjnego ORLEN S.A. w Płocku - szkolenie ważne jest 1 rok (przepustka jest imienna i wydana na firmę).
Niezaliczenie weryfikacji w Centrum Szkoleniowym skutkować będzie blokadą przepustki na okres do 3 miesięcy. Po okresie karencji pracownik może ponownie podejść do weryfikacji.

- Dodatkowo Wykonawca poza instruktażem o zagrożeniach przeprowadzonym przez Zamawiającego realizowanego przez BHP i ZSP ORLEN S.A., ORLEN Eko Sp. z o.o. oraz przez Centrum Szkoleniowe ORLEN S.A. oświadcza, że jego pracownicy wykonujący na terenie ORLEN S.A. prace, legitymują się aktualnymi orzeczeniami lekarskimi o braku przeciwwskazań zdrowotnych do wykonywania tych prac.
- oświadcza, że pracownicy działający w jego imieniu posiadają uprawnienia kwalifikacyjne właściwe do rodzaju prac wykonywanych na terenie ORLEN S.A.
- zobowiązuje się do zapewnienia pracownikom opieki medycznej oraz zorganizowania opieki nad pracownikiem poszkodowanym w zdarzeniu wypadkowym zaistniałym w trakcie wykonywania prac na terenie ORLEN S.A.
- w razie, gdy warunki pracy nie odpowiadają przepisom bezpieczeństwa pracy oraz ochrony przeciwpożarowej i stwarzają bezpośrednie zagrożenie dla zdrowia i życia pracownika Wykonawcy albo gdy wykonywana przez niego praca grozi takim niebezpieczeństwem innym osobom, pracownik Wykonawcy ma prawo powstrzymać się od wykonywania pracy, zawiadamiając o tym niezwłocznie swojego przełożonego.

Jeżeli powstrzymanie się od wykonywania pracy nie usuwa wymienionego zagrożenia, pracownik Wykonawcy ma prawo oddalić się z miejsca zagrożenia, zawiadamiając o tym niezwłocznie swojego przełożonego. O stwierdzonym zagrożeniu oraz wstrzymaniu pracy, wykonawca jest zobowiązany do poinformowania o tym Zlecającego

Pracownicy Wykonawcy zobowiązani są do niezwłocznego zgłaszania zidentyfikowanych przez siebie zagrożeń bezpieczeństwa pracy występujących na obszarze objętym pracami, jak i na terenie całej jednostki organizacyjnej i/lub instalacji. Informacje o zauważonych zagrożeniach należy przekazać osobom odpowiedzialnym za daną jednostkę organizacyjną i/lub instalację po stronie Zamawiającego lub służbie BHP Zamawiającego.

8. Zarządzenie w sprawie stosowania Systemu Zarządzania Bezpieczeństwem Procesowym w Polskim Koncernie Naftowym ORLEN S.A.

System Zarządzania Bezpieczeństwem Procesowym stanowi element ogólnego systemu zarządzania w ORLEN S.A.
Zakład produkcyjny w Płocku, Zakład PTA we Włocławku oraz terminale paliw Spółki zostały sklasyfikowane jako zakłady o zwiększonym lub o dużym ryzyku wystąpienia poważnej awarii przemysłowej.
Wszystkie sklasyfikowane zakłady posiadają dokumentację adekwatną do klasyfikacji:

- Zgłoszenie Zakładu
- Program Zapobiegania Awariom

a zakłady o dużym ryzyku także:

- Raport o Bezpieczeństwie
- Wewnętrzny Plan Operacyjno-Ratowniczy

9. Zarządzenie w sprawie realizacji prac na podstawie pisemnych zezwoleń w ORLEN S.A.

Do prac wykonywanych na podstawie pisemnych zezwoleń zalicza się prace:

- pożarowo niebezpieczne,
- wewnątrz zbiorników i aparatów zamkniętych,
- otwieranie aparatów, rurociągów i urządzeń po opróżnieniu,
- w studzienkach kanalizacyjnych,
- na wysokości,
- ziemne,
- przy użyciu materiałów niebezpiecznych,
- wykonywane w pobliżu nieosłoniętych urządzeń elektroenergetycznych lub ich części, znajdujących się pod napięciem,
- wykonywane przy urządzeniach elektroenergetycznych wyłączonych spod napięcia, lecz uziemionych w taki sposób, że którekolwiek z uziemień nie jest widoczne z miejsca wykonywania pracy,
- remontowe i inwestycyjne,
- inne prace nieujęte w obowiązujących instrukcjach.

Rodzaje pisemnych zezwoleń w ORLEN S.A.:

- zezwolenie długoterminowe
  - ✓ na prace remontowe,
  - ✓ na prace inwestycyjne,
  - ✓ na prace z użyciem ognia otwartego dla obiektów warsztatowych i stałych zapleczy firm wykonawczych.
- zezwolenie krótkoterminowe:
  - ✓ **Zezwolenie krótkoterminowe Poziom 3** – zezwolenie na prace niebezpieczne pod względem pożarowym z użyciem narzędzi wytwarzających snop iskier podczas użytkowania, np. spawarki, szlifierki, itp. maszyny napędzane silnikami spalinowymi lub elektrycznymi do prac ziemnych, prace wewnątrz zbiorników, aparatów zamkniętych oraz w studzienkach kanalizacyjnych, prace przy otwieraniu aparatów, rurociągów i urządzeń po opróżnieniu i neutralizacji materiałów niebezpiecznych, prace przy użyciu materiałów niebezpiecznych, np. substancji/mieszanin sklasyfikowanych jako niebezpieczne stwarzające zagrożenie fizyczne (np. łatwopalne, wybuchowe) i/lub zagrożenie dla zdrowia (np. wykazujące działanie żrące, toksyczne rakotwórcze, mutagenne, reprotoksyczne), prace wykonywane w pobliżu nieosłoniętych urządzeń energetycznych lub ich części, znajdujących się pod napięciem lub wykonywane przy urządzeniach energetycznych wyłączonych spod napięcia, lecz uziemionych w taki sposób, że którekolwiek z uziemień nie jest widoczne z miejsca wykonywania pracy, konserwacyjne, remontowe lub montażowe przy urządzeniach i instalacjach rozładowczych paliw płynnych i gazowych; prace ziemne realizowane za pomocą maszyn i innych urządzeń technicznych do robót ziemnych.
  - ✓ **Zezwolenie krótkoterminowe Poziom 2** – zezwolenie na prace niebezpieczne pod względem pożarowym: realizowane z użyciem narzędzi, które mogą wytwarzać jedynie pojedyncze iskry (np.: śrubokręty, klucze) lub wkrętarko-wiertarek z napędem akumulatorowym, prace z użyciem narzędzi/maszyn napędzanych silnikami spalinowymi lub elektrycznymi z wyjątkiem maszyn do robót ziemnych, prace przy otwieraniu aparatów, rurociągów i urządzeń po opróżnieniu i neutralizacji (włazów, pokryw, połączeń kołnierzowych, itp.) z mediów o właściwościach innych niż palne, wybuchowe, żrące, toksyczne i o temp. pow. 55°C, prace ziemne realizowane za pomocą narzędzi ręcznych, prace na wysokości oraz prace niezaliczone do prac szczególnie niebezpiecznych.
  - ✓ **Zezwolenie na wjazd pojazdu Poziom 1** – zezwolenie tylko na wjazd pojazdu.

Obowiązek dostarczenia informacji o numerze umowy lub o numerze zlecenia z INFOR spoczywa na Wykonawcy numer umowy zamieszczany jest w Załączniku nr 14 – IMIENNY WYKAZ PRACOWNIKÓW ZESPOŁU WYKONAWCZEGO lub zostanie wygenerowany w Elektronicznym systemie zezwoleń e-PTW. W przypadku niedostarczenia numeru umowy lub numeru zlecenia z INFOR (D7i) Zezwolenie nie może być wydane.
Prace, które będą wykonywane na zezwolenia krótkoterminowe wydawane przez instalacje produkcyjne wymagają założenia konta użytkownikom (do odbioru zezwoleń) w Elektronicznym

Systemie Wystawiania Zezwoleń. Prosimy o kontakt z administratorami Elektronicznego Systemu Wystawiania Zezwoleń w celu dodania swoich Pracowników do systemu ePTW: administrator.eptw@orlen.pl

W załącznikach 5-8 - druki do zezwoleń krótkoterminowych.

Na prace związane z konkretnym eksploatowanym rurociągiem magistralnym oraz magistralnymi trasami kablowymi (remont, rozbudowa, likwidacja, itp.) zezwolenie wystawia i zatwierdza ich właściciel po uzgodnieniu warunków bezpieczeństwa z Właścicielem terenu, na którym prowadzone są prace.

Na prace związane z nowym rurociągiem magistralnym zezwolenie krótkoterminowe wystawia Właściciel rurociągu, na którym prowadzone są prace, w uzgodnieniu z Właścicielem terenu. Na terenach trwale wyłączonych z produkcji i przekazanych dla prac inwestycyjnych zezwolenia krótkoterminowe wystawia Właściciel Terenu w uzgodnieniu z przedstawicielem Inwestora realizującego zadanie.

Podstawę rozpoczęcia prac stanowi zatwierdzone zezwolenie i spełnienie zawartych w nim warunków bezpieczeństwa. Nie jest wymagane wystawienie pisemnego zezwolenia na czynności związane z ratowaniem ludzi w czasie prowadzenia działań ratowniczo gaśniczych. W tym przypadku za dobór środków zabezpieczających odpowiada Kierujący Działaniem Ratowniczym.

Nadzorujący i/lub Zatwierdzający mają prawo do odmowy wydania zezwolenia, a Wykonawca robót odmowy przyjęcia zezwolenia albo powstrzymania się od wykonywania pracy do czasu usunięcia istniejących przeszkód. Jeżeli planowany sposób wykonania pracy lub warunki bezpieczeństwa określone w zezwoleniu nie są wystarczające do bezpiecznego wykonania pracy i bezpośrednio zagrażają zdrowiu i życiu wykonujących ją pracowników lub osób postronnych, albo zezwolenie jest nieczytelne. Jeżeli zachodzi taka potrzeba, swoje stanowisko przedstawiają i uzasadniają pisemnie.

Dopuszcza się prowadzenie prac szczególnie niebezpiecznych na podstawie zezwolenia długoterminowego na prace inwestycyjne pod warunkiem:

- prowadzenia prac na obiektach odłączonych od systemu czynnych rurociągów technologicznych i sieci przemysłowej I i II systemu w przypadku pozostałych sieci kanalizacyjnych należy je zabezpieczyć zgodnie przyjętym sposobem przy realizacji prac z użyciem ognia otwartego,
- prowadzenia prac w odległości większej niż 30 m od urządzeń zawierających media toksyczne lub palne (nie dotyczy rurociągów na estakadach, w muldach i urządzeń na Terminalach Paliw, przy zastosowaniu odpowiednich zabezpieczeń),
- uwzględnienia wymogów przepisów wewnątrzzakładowych ORLEN S.A. (dotyczących zezwoleń krótkoterminowych, prac wewnątrz zbiorników, prac ziemnych, itp.),
- wprowadzenia przez Wykonawcę udokumentowanego systemu prowadzenia prac niebezpiecznych, zgodnie z wymogami ORLEN S.A.,
- natychmiastowego weryfikowania wymogów zezwolenia w przypadku jakichkolwiek zmian technicznych jak i organizacyjnych.

W indywidualnych przypadkach, decyzję o prowadzeniu prac szczególnie niebezpiecznych na podstawie zezwolenia długoterminowego na prace remontowe podejmuje Dyrektor Obszaru, po zasięgnięciu opinii właściwej Komisji Bezpieczeństwa Procesowego."

W przypadku wydania zezwolenia krótkoterminowego Poziom 3, służba BHP Wykonawcy przeprowadza niezwłocznie (max. do 2 godzin od rozpoczęcia prac) kontrolę miejsca pracy oraz spełnienie wszystkich warunków zezwolenia i dokumentuje to wpisem na druku zezwolenia Wykonawcy, weryfikowane przez Służby BHP ORLEN i ORLEN Eko.

Wykonawca zgodnie z ocenionym ryzykiem dobiera rodzaj sprzętu zabezpieczającego przed upadkiem z wysokości i ochrony dróg oddechowych (aparaty sprężonego lub świeżego powietrza). Aparaty świeżego powietrza zapewniają dostęp do czystego powietrza z butli, za pomocą przewodów wężowych do dróg oddechowych (powietrze nie może być zasysane z otoczenia).

Prace typowe:

„Prace typowe" - prace serwisowo – montażowe, naprawcze i konserwacyjne wykonywane (przez firmę, z którą ORLEN S.A. ma podpisaną umowę na wykonywanie usług) w porozumieniu z Opiekunem terenu, dla utrzymania w ciągłej sprawności ruchowej urządzeń i instalacji. W szczególności są to prace: serwisowe, regulacyjne, drobne prace naprawcze, przeglądy, kalibracje urządzeń. Prace typowe i sposób ich wykonania określa się każdorazowo w Instrukcji Prac Typowych, po dokonaniu oceny ryzyka zadania. Rejestracja i dopuszczenie do wykonywania prac typowych w oparciu o instrukcje i karty pracy typowych odbywa się na podstawie wpisu do Rejestru Prac Typowych.";

Instrukcja Prac Typowych (IPT) – Instrukcja, opracowana do realizacji bezpiecznego wykonywania prac typowych (wzory przykładowej IPT będą udostępniane przez osobę kierującą Działem BHP lub osobę przez niego wskazaną), sporządzana dla danego obszaru, uwzględniająca zagrożenia lokalne w nim występujące, umożliwiająca wykonywanie prac typowych bez konieczności realizacji prac na podstawie pisemnych zezwoleń. Instrukcja Prac Typowych zawiera zakres prac typowych możliwych do wykonania w danym obszarze. IPT funkcjonuje nierozłącznie z Kartami Prac Typowych i Rejestrem Prac Typowych.

Instrukcja Prac Typowych jest zatwierdzana przez Kierownika/ Dyrektora obiektu po uzyskaniu akceptacji Dyrektora nadzorującego branżę automatyczną ze strony Wykonawcy, Kierownika Działu Utrzymania Ruchu danego Kompleksu oraz osoby kierującej Działem BHP lub osobę przez niego wskazaną. Dopuszcza się inne ścieżki akceptacji z analogicznym zastosowaniem poziomów odpowiedzialności zatwierdzenia i akceptacji";

Rejestr prac typowych – dokument rejestrujący prace i układy, na których są wykonywane prace typowe w oparciu o IPT oraz osoby związane z wykonywaniem tych prac.";

Karta Pracy Typowej (KPT) - instrukcja określająca konkretne prace typowe w danej branży dla danego obszaru uwzględniająca w szczególności:

- zakres prac możliwych do wykonania,
- sprzęt i narzędzia stosowane do wykonania pracy,
- zagrożenia ze strony wykonywanej pracy,
- wymagane środki ochrony zbiorowej i indywidualnej

Asekurujący Prace Typowe – pracownik zatrudniony w ORLEN S.A., posiadający ważne szkolenie okresowe w dziedzinie bhp, dopuszczony do wykonywania samodzielnych czynności wyznaczony przez Nadzorującego, który wskazuje miejsce wykonywania pracy typowej oraz sprawującego asekurację pracownika Wykonawcy w przypadku wykonywania przez niego pracy typowej jednoosobowo.

ASEKURUJĄCY ze strony wykonawcy odpowiada za:

a) Asekurujący ze strony Wykonawcy – wyznaczony pracownik ze strony Wykonawcy, sprawujący nadzór nad pracami wykonywanymi na podstawie pisemnych zezwoleń i posiadający ważne szkolenie okresowe w dziedzinie bhp dla osób kierujących pracownikami. Asekurujący ze strony Wykonawcy nie powinien wykonywać pracy. . Na każde 10 osób pracujących ze strony Wykonawcy, powinien zostać zapewniony 1 Asekurujący ze strony Wykonawcy w miejscu wykonywania pracy. Asekurujący ze strony Wykonawcy zobowiązany jest złożyć podpis na liście Zespołu wykonawczego potwierdzając sprawowanie funkcji Asekurującego. W przypadku wykonywania prac eksploatacyjnych przy urządzeniach, instalacjach i sieciach energetycznych wymagane jest posiadanie ważnego świadectwa kwalifikacyjnego w zakresie dozoru „D". Asekurujący ze strony Wykonawcy może pełnić rolę Wykonawcy.
W przypadku wykonywania prac eksploatacyjnych przy urządzeniach, instalacjach i sieciach energetycznych wymagane jest ważne świadectwo kwalifikacyjne w zakresie eksploatacji „E", natomiast asekurujący ze strony Wykonawcy musi posiadać ważne świadectwo kwalifikacyjne w zakresie dozoru „D".
b) sprawowanie wizualnej kontroli miejsca robót i czuwanie nad ich bezpieczną realizacją, (przyjmuje się na 10 pracowników – 1 Asekurujący ze strony Wykonawcy),
c) natychmiastowe przerwanie robót, w przypadku stwierdzenia lub otrzymania informacji o powstaniu stanów zagrożenia, zmniejszających stopień bezpiecznego wykonywania pracy określonej w zezwoleniu lub rażącego naruszenia obowiązujących przepisów i zasad bezpieczeństwa i higieny pracy oraz ochrony przeciwpożarowej.
Pozostaje w stałym kontakcie wzrokowym z zespołem wykonującym pracę tak, aby w każdym momencie sprawować wizualną kontrolę miejsca robót oraz czuwać nad ich bezpieczną realizacją.

Zezwolenie krótkoterminowe wydaje się na okres jednej zmiany, odpowiednio dla systemu pracy, jaki jest stosowany podczas prowadzenia prac.
Jeżeli nie ulegną zmianie warunki bezpieczeństwa, a prace są wykonywane i nadzorowane przez te same osoby, wymienione w wydanym zezwoleniu, dopuszcza się przedłużenie zezwolenia. W takim przypadku zezwolenie ma prawo przedłużyć Nadzorujący na czas nie dłuższy niż 4 godziny. Łączny czas ważności zezwolenia nie może przekraczać 12 godzin.
Każdy punkt zezwolenia należy wypełnić czytelnym pismem ręcznym lub przy użyciu komputera. Niedopuszczalne są skreślenia, dopisywanie, itp.

W punktach niemających wpływu na bezpieczeństwo wykonywanej pracy zaleca się używanie określenia „nie występuje".
Jeżeli prowadzone prace nie mogą być zakończone na jednej zmianie i warunki jej wykonywania się nie zmieniły, to prace mogą być kontynuowane na kolejnych zmianach lub w kolejnych dniach zgodnie z poniższymi zasadami:

a) przerwanie prac wymaga podpisu Wykonawcy, którym potwierdza zatrzymanie prac oraz opuszczenie miejsca pracy przez jego Zespół Wykonawczy i podpisu Nadzorującego/Asekurującego ze strony ruchu, którym potwierdzają kontrolę miejsca pracy,
b) przerwa między przerwaniem, a wznowieniem zezwolenia nie może być dłuższa niż 72 godziny,
c) osoby związane z zezwoleniem muszą złożyć wymagane podpisy przy wznawianiu zezwolenia (nie muszą to być te same osoby ze strony ruchu i ze strony Wykonawcy, które składały podpisy wcześniej),
d) jeśli w pierwotnie wydanym zezwoleniu zaznaczono wymóg dokonania kontroli analitycznej, to we wszystkich zezwoleniach wznawianych wymóg ten jest obligatoryjny,

e) zezwolenia mogą być wznawiane maksymalnie 5 razy. Do każdego numeru zezwolenia dodaje się numer porządkowy. Pierwotnie wydane zezwolenie posiada nr 1 a wznowione numer porządkowy od 2 do 6.

f) Na etapie zamykania zezwolenia papierowego wymagane jest zaznaczenie czy przedłużenie prac jest planowane. W systemie elektronicznym Nadzorujący wybiera. Zakończ zezwolenie w celu zakończenia pracy i archiwizacji zezwolenia lub Wstrzymaj zezwolenie w przypadku planowanego przedłużenia zezwolenia.

g) W przypadku kiedy Wykonawca złoży deklarację kontynuacji prac, a następnie zezwolenie nie będzie kontynuowane, zezwolenie zostanie zamknięte przez nadzorującego po 72 godzinach od wstrzymania zezwolenia z komentarzem, że „Wykonawca nie przystąpił do kontunuowania prac w wyznaczonym czasie".

Gdy istnieje możliwość zaprószenia ognia, długiego okresu swobodnego rozwoju pożaru i trudności z jego wykryciem wymagana jest kilkakrotna kontrola miejsca pracy po jej zakończeniu.

Zezwolenie na wjazd pojazdu może być wystawione tylko dla jednego pojazdu (POZIOM 1). W czasie wykonywania kompleksowych prac remontowych, istnieje możliwość wystawienia zezwolenia na wjazd pojazdu na okres kilku dni .

W ORLEN S.A. obowiązuje elektroniczny system zezwoleń. W celu uzyskania zezwolenia na pracę lub wjazd pojazdu, kontraktor potwierdza warunki zezwolenia w systemie elektronicznym. Niezbędne jest posiadanie przez niego loginu i własnego hasła do sytemu. Login i uprawnienia nadaje administrator systemu na podstawie przesłanej informacji z firmy (na adres administrator.eptw@orlen.pl) lub oświadczenia Wykonawcy. Hasło Wykonawca ustawia sam podczas tzw. pierwszego logowania (następuje wtedy zmiana hasła startowego na swoje własne) na komputerze w miejscu wystawiania zezwoleń, tzw. mistrzówka.

Każdy, kto zauważy przypadki naruszenia obowiązujących przepisów i zasad bezpieczeństwa i higieny pracy oraz ochrony przeciwpożarowej przy realizacji prac na terenie ORLEN S.A. jest zobowiązany zwrócić uwagę pracownikom, którzy dopuścili się tych uchybień oraz niezwłocznie zawiadomić osoby nadzorujące realizację prac).

Prawo wstrzymania prac, o którym mowa powyżej mają:

Zatwierdzający zezwolenie oraz jego przełożeni wszystkich szczebli,

- Nadzorujący,
- Asekurujący,
- Dopuszczający (przygotowujący miejsce pracy),
- Wykonawca,
- Weryfikujący (akceptujący) zezwolenie w procesach inwestycyjnych
- pracownicy Działu BHP wykonujący zadania służby bhp,
- uprawnieni pracownicy Zakładowej Straży Pożarnej,
- pracownicy bhp i ppoż. ORLEN Eko Sp. z o.o.,
- Kierownik Realizacji Projektu nadzorujący realizację prac,
- Zakładowy Społeczny Inspektor Pracy oraz Oddziałowy Społeczny Inspektor Pracy,
- każda osoba, która zauważy zagrożenie życia lub zdrowia ludzkiego.

Decyzję o ponownym rozpoczęciu prac podejmuje osoba zatwierdzająca zezwolenie.

W ORLEN S.A. stosowany jest system blokowania energii niebezpiecznej (System LOTO), który eliminuje przypadkowe i niekontrolowane załączenie maszyn lub uwolnienie niebezpiecznych energii podczas wykonywania prac :

- Eksploatacyjnych,
- Inwestycyjnych,
- Konserwacyjno- remontowych

Głównymi elementami wprowadzonymi przez system LOTO jest tymczasowe lub trwałe doprowadzenie urządzenia lub maszyny do stanu w którym nie jest zasilana energią (stan zerowy energii). Założenie blokad w miejscach odcięcia energii (LOCKOUT) i oznaczenie miejsca ich założenia – (TAGOUT). System opiera się na blokowaniu zespołowym.

10. Zarządzenie w sprawie prowadzenia prac na wysokości w Polskim Koncernie Naftowym ORLEN Spółka Akcyjna.

Prace na wysokości – to prace wykonywane na powierzchni znajdującej się na wysokości co najmniej 1,0 m. nad poziomem podłoża.
Prace z wykorzystaniem drabin - głównym przeznaczeniem drabin jest komunikacja pionowa. Nie można ich wykorzystywać do innego celu, niż zostały zaprojektowane, np. jako stałe miejsce do wykonywania pracy, podparcie rusztowań lub podestów, albo drogi komunikacji poziomej.

Przed podjęciem decyzji o zastosowaniu drabin jako stanowiska do tymczasowej pracy na wysokości wymagane jest przeprowadzenie przez Wykonawcę oceny ryzyka zadania (JSA). Określi ona środki bezpieczeństwa niezbędne do ochrony przed upadkiem z wysokości, z uwzględnieniem m.in. rodzaju prowadzonych prac, obciążeniem danej drogi komunikacyjnej, oraz skuteczności już zastosowanych środków zabezpieczających przed upadkiem z wysokości.

Przed podjęciem prac należy upewnić się, czy używane do realizacji pracy drabiny:

- są atestowane do danej pracy, ich stan techniczny nie budzi zastrzeżeń, a termin inspekcji technicznej jest aktualny;
- wszystkie drabiny przenośne należy regularnie sprawdzać pod względem bezpieczeństwa
- zostały ustawione na stabilnej, poziomej powierzchni, zapewniając ich stateczność i stały punkt podparcia
- będą tak ustawione, aby pracownicy nie musieli wychylać się w sposób mogący spowodować niestabilność drabiny.

Zasady bezpiecznej realizacji prac z drabin:

- każda praca na drabinie wymaga asekuracji drugiej osoby;
- do pracy powinny być wykorzystywane drabiny rozstawne, posiadające sprawną blokadę przed złożeniem oraz w dobrym stanie technicznym
- nie należy używać drabiny, jeżeli realizacja pojedynczego zadania w tym miejscu przez pracownika zajmie dłużej niż 30 minut. W takiej sytuacji należy zastosować podesty robocze, rusztowania lub podnośniki koszowe.

- maksymalna wysokość robocza drabiny to 4m. W sytuacji, gdy nie ma możliwości użycia rusztowania lub podnośnika koszowego, kierujący pracami może dopuścić stosowanie dłuższych drabin przy zachowaniu środków bezpieczeństwa wynikających z analizy bezpieczeństwa zadania (JSA) sporządzonej dla realizacji tej pracy oraz zapisów niniejszego standardu;
- na drabinie jednocześnie może znajdować się tylko jedna osoba. Jeśli praca musi być wykonywana przez więcej niż jedną osobę, należy użyć drugiej drabiny, rusztowania lub innego dedykowanego podestu / platformy roboczej;

Zasady bezpieczeństwa podczas pracy z drabin przystawnych:

- Pracę z drabin przystawnych dopuszcza się jedynie z asekuracją drugiej osoby i przy spełnieniu innych dotyczących ich wymagań, wymienionych niżej. Realizacja wszelkich prac z drabin przystawnych dotyczy wyłącznie prac chwilowych;
- Nie zezwala się na realizację z drabin przystawnych prac wymagających siły fizycznej i angażujących obie ręce;
- Nie zezwala się na pracę z elektronarzędziami z drabin przystawnych

Zasady realizacji prac z podestów / podestów przenośnych / samojezdnych

- Zabrania się przypinania środków ochrony przed upadkiem z wysokości do podestów przenośnych.

Do prac na wysokości nie zalicza się prac na powierzchni, niezależnie od wysokości, na jakiej się znajduje, jeżeli powierzchnia ta:

- osłonięta jest ze wszystkich stron do wysokości co najmniej 1,5 m pełnymi ścianami lub ścianami z oknami oszklonymi;
- wyposażona jest w inne stałe konstrukcje lub urządzenia chroniące pracownika przed upadkiem z wysokości (np. stałe, obarierowane podesty).

Zgodnie z Regulaminem Pracy dla Pracowników Polskiego Koncernu Naftowego ORLEN S.A. prace na wysokości zaliczane są do prac szczególnie niebezpiecznych. Mogą być podjęte i wykonywane tylko, jeżeli jednocześnie spełnione są:

- co najmniej minimalne wymagania wynikające z przepisów państwowych w zakresie dotyczącym wykonywanych prac,
- wymagania zawarte w pisemnym zezwoleniu na ich wykonanie,
- wymagania zawarte w instrukcji realizacji prac na podstawie pisemnych zezwoleń,
- ustalenia zawarte w BIOZ lub IBWR (załącznik nr 45) zaakceptowanym przez upoważnionego przedstawiciela ORLEN S.A.

Prace na wysokości należy wykonywać na podstawie wymaganej dokumentacji (w tym IBWR opracowanej z uwzględnieniem wniosków z JSA (załącznik nr 45)), z rozwagą oraz przy stosowaniu stałego nadzoru (zgodnie z aktualnie obowiązującym wewnętrznym aktem organizacyjnym w sprawie realizacji prac na podstawie pisemnych zezwoleń w zakładzie produkcyjnym w Płocku, Terminalu Kolejowym w Płocku, Terminalach Paliw i Zakładzie PTA we Włocławku) i bezwzględnego przestrzegania ustaleń zawartych w niniejszej „Instrukcji".

Wykonywanie wszelkich prac na wysokości przez podmioty zewnętrzne jest dozwolone jedynie na podstawie pisemnego zezwolenia krótkoterminowego na wykonywanie prac szczególnie niebezpiecznych lub Instrukcji Bezpiecznej Realizacji Prac (IBRP) wydanych zgodnie z obowiązującym odrębnym wewnętrznym aktem organizacyjnym w tej sprawie. Pracownicy

ORLEN S.A. wykonujący prace na wysokości są zobligowani do stosowania obowiązujących na stanowisku pracy instrukcji.
Pracę na wysokości mogą wykonywać wyłącznie osoby posiadające aktualne wymagane szkolenia w dziedzinie bhp i badania lekarskie bez przeciwwskazań do wykonywania takiej pracy, zaś prace na dużych wysokościach mogą wykonywać osoby posiadające wymagane zaświadczenia potwierdzające ich kompetencje do wykonywania prac z dostępem linowym.

Pracy na wysokości nie mogą wykonywać: pracownicy młodociani, stażyści, praktykanci, kobiety w ciąży oraz karmiące dziecko piersią.
Wszystkie prace na wysokości należy właściwie zaplanować, zorganizować, prowadzić i nadzorować.
Przed przystąpieniem do prac wykonawca zewnętrzny ma obowiązek określić:

- ryzyko możliwości upadku osób lub przedmiotów,
- dobór właściwych i skutecznych metod zmniejszenia ryzyka i jego kontroli oraz odpowiedniego sprzętu,
- możliwość wystąpienia niesprzyjającej pogody lub innych czynników zewnętrznych,
- wybór odpowiednich i stałych punktów kotwienia sprzętu,
- droga swobodnego spadania, uwzględniająca następujące składowe: długość linki bezpieczeństwa + długość rozwiniętego amortyzatora + wysokość, na której znajduje się pracownik + margines bezpieczeństwa.
- przeprowadzić analizę ryzyka ostatniej chwili (LMRA – Last Minute Risk Analysis):
  - ✓ czy znasz zagrożenia wynikające z wykonywanych prac?
  - ✓ czy używany przez Ciebie sprzęt, narzędzia, maszyny, urządzenia są w wymaganym stanie technicznym?
  - ✓ czy jesteś uważny i unikasz rutyny?
  - ✓ czy na miejscu pracy panuje porządek?
  - ✓ czy masz wszystkie wymagane środki ochrony indywidualnej, wymagany sprzęt?

Wykonawca przed przystąpieniem do prac ma obowiązek:

- sprawdzić kwalifikacje, badania i szkolenia pracowników zespołu,
- zapoznać pracowników z analizą bezpieczeństwa zadania (JSA), z IBWR (załącznik nr 45) (jeśli wymagana), zezwoleniem,
- przeprowadzić analizę ryzyka ostatniej chwili (LMRA),
- na miejscu pracy omówić z pracownikami dobór i kompletację środków ochrony indywidualnej przed upadkiem z wysokości oraz wskaż lub wcześniej wykonaj miejsca kotwiczenia ŚOI przed upadkiem z wysokości,
- zakomunikować pracownikom metody ewakuacji oraz zabezpiecz środki konieczne do tego celu, tj. zestaw ewakuacyjny dobrany do wykonywanych pracy na wysokości,
- dostarczyć odpowiednie środki zabezpieczające przed upadkiem z wysokości podczas ewakuacji ludzi,
- wyznaczyć i oznakować w sposób trwały strefę niebezpieczną, w której istnieje zagrożenie spadania z wysokości narzędzi i materiałów,
- usunąć z rejonu prac osoby niezwiązane z wykonywaną pracą,
- dokonać kontroli badań technicznych urządzeń używanych do prac na wysokości (platform roboczych lub podnośników koszowych),
- sprawdzić zgodność montażu rusztowań z dokumentacją techniczno-ruchową lub instrukcją montażu.
- Wygrodzić teren pracy stałym wygrodzeniem.

Wykonawca w czasie prac ma obowiązek:

- stosować odpowiednio dobrane i sprawdzone środki zabezpieczające przed upadkiem z wysokości – pamiętaj o dokumentach potwierdzających ich sprawność,
- dokonać codziennie wizualnej oceny stanu technicznego balustrad ochronnych innych urządzeń ochronnych, a także sprawdzić stan techniczny punktów kotwienia,
- zabezpieczyć narzędzia/elementy przed upadkiem z wysokości,
- przemieszczając się zawsze trzymać się poręczy – nie trzymać rąk w kieszeni oraz niebezpiecznych, luźnych przedmiotów, grożących wypadnięciem,
- wchodząc na wyższy poziom, pamiętać o zamknięciu klapy/bariery dostępu,
- zawsze być pewnym, że rusztowania zostały dopuszczone do pracy, są odpowiednio posadowione, skonstruowane i zabezpieczone poręczą.

Wykonawca po zakończeniu prac ma obowiązek:

- uprzątnąć wszystkie narzędzia i materiały lub w uzasadnionych przypadkach zabezpieczyć je w sposób skuteczny przed możliwością upadku z wysokości oraz wygrodzić trwale strefę niebezpieczną,
- wszystkie ciągi komunikacyjne pionowe należy zabezpieczyć przed ewentualnym wejściem osób postronnych,
- potwierdź pisemnie fakt zakończenia prac na wysokości w zezwoleniu,

Wykonawca w sytuacji awaryjnej ma obowiązek:

- postępować zgodnie ze scenariuszem awaryjnym opisanym w IBWR/BIOZ/IBRP/Zezwoleniu (wskazanie miejsca zbiórki do ewakuacji, posiadanie właściwego sprzętu ewakuacyjnego) (IBWR załącznik nr 45),
- pracownicy wykonujący prace na wysokości powinni jak najszybciej ewakuować się lub być ewakuowani do poziomu podłoża,
- do ewakuacji przystępuje wykonawca prac na wysokości odpowiednio przeszkolony z obowiązków wynikających z asekuracji prac na wysokości niebezpiecznych/asekurujący znajdujący się w pobliżu
- używać przygotowanego zestawu ewakuacyjnego lub innego sprzętu określonego w IBWR/BIOZ/IBRP/ Pisemnych Zezwoleniach (IBWR załącznik nr 45).

11. Zarządzenie w sprawie prowadzenia robót ziemnych w Polskim Koncernie Naftowym ORLEN S.A.

1. **Prace ziemne** są to prace związane z naruszeniem gruntu poniżej 0,5 m, w tym m.in. różnego rodzaju wykopy oraz wiercenia. **Przekop kontrolny** – przekop wykonany ręcznie, bez użycia sprzętu zmechanizowanego z naruszeniem gruntu poniżej 0,5 m, umożliwiający precyzyjne określenie rzeczywistej lokalizacji sieci uzbrojenia technicznego (położenia i głębokości tras kablowych). Przyjmuje się, że przekopy kontrolne powinny być wykonywane wzdłuż wskazanych tras kablowych w miejscach kolizji wskazanych przez wydającego zgodę na odstępstwo, wynikających z geodezyjnych szkiców przeszkód.
2. Prace ziemne należy prowadzić w oparciu o zatwierdzony projekt wykonawczy oraz budowlany, a także w oparciu o tyczenie geodezyjne wraz z opracowanymi szkicami przeszkód dla ,,terenu zamkniętego'' lub aktualną mapą do celów poglądowych dla innych terenów.

3. Dla każdego wykopu o głębokości wynoszącej więcej niż 4,0 m należy sporządzić, projekt wykopu określający sposób jego zabezpieczenia, jego parametry (np. przebieg, nachylenie skarp) oraz organizację prac w jego wnętrzu i dróg dostępu / ewakuacji.
4. Podstawowym dokumentem w zakresie BHP, niezbędnym do rozpoczęcia i prowadzenia robót w wykopach, dołach, rowach, jest Instrukcja Bezpiecznego Wykonywania Robót (IBWR (załącznik nr 45) dla konkretnego zadania, sporządzona przez Kierownika Robót Wykonawcy. Dokument powinien być sporządzony z uwzględnieniem wniosków analizy JSA (Job Safety Analysis).
5. Na terenie ORLEN S.A. wszystkie roboty ziemne muszą być wykonywane na podstawie pisemnych zezwoleń krótkoterminowych poziom 3 lub 2.
6. W przypadkach określonych przez ORLEN S.A. dopuszcza się wykonywanie prac ziemnych na podstawie Instrukcji Bezpiecznej Realizacji Prac (IBRP).
7. Prowadzenie prac ziemnych w pobliżu magistralnych tras kablowych elektroenergetycznych i światłowodowych na terenie zakładu produkcyjnego w Płocku wymaga uzgodnienia warunków ich prowadzenia z Zakładem Elektrociepłowni, na terenie Zakładu CCGT Włocławek z Dyżurnym Inżynierem Ruchu Elektrowni oraz specjalistą branży elektrycznej, a w przypadku Terminali Paliw zlokalizowanych poza zakładem produkcyjnym w Płocku w uzgodnieniu z kierownikiem obiektu.
8. Prowadzenie prac ziemnych na terenie zakładu produkcyjnego w Płocku sprzętem zmechanizowanym w pobliżu elektroenergetycznych i teletechnicznych oraz światłowodowych magistralnych tras kablowych możliwe jest tylko i wyłącznie po uzyskaniu od upoważnionych osób indywidualnych odstępstw na piśmie.
9. Miejsca niebezpieczne należy trwale wygrodzić (nie dopuszcza się stosowania taśmy ostrzegawczej w celu wygrodzenia robót ziemnych) i oznakować tablicami ostrzegawczymi, zaś po zmroku lub w nocy) należy zakryć wykop i zastosować stałe oświetlenie ostrzegawcze koloru czerwonego.
10. Wszystkie zagłębienia w terenie, tj. wykopy, doły, rowy, itp. należy zabezpieczać barierami ochronnymi o wysokości 1,1 m i deskami krawężnikowymi o wysokości 0,15 m, ustawionymi w odległości nie mniejszej niż 1 m od krawędzi zagłębienia.
11. Ściany wykopów głębszych niż 1 m należy skutecznie zabezpieczać przed osunięciem się gruntu.
12. Ściany wykopów szerokoprzestrzennych (o szerokości dna powyżej 1,5 m) należy zabezpieczać z uwzględnieniem JSA np. przez skarpowanie, przy czym nachylenie skarp zależy od głębokości wykopu oraz kategorii gruntu.
13. Zabezpieczenie ścian wykopu głębszego niż 4 m powinno być wykonane zgodnie ze specjalnie opracowaną dokumentacją projektową.
14. Przy wykonywaniu wykopów ze skarpami o bezpiecznym nachyleniu, należy:
    - zabezpieczyć w pasie terenu przyległym do górnej krawędzi skarpy spadki umożliwiające łatwy odpływ wód opadowych, o szerokości równej trzykrotnej głębokości wykopu,
    - na bieżąco likwidować naruszenie struktury gruntu skarpy usuwając naruszony grunt, przy zachowaniu bezpiecznych nachyleń skarpy we wszystkich jej punktach,
    - monitorować stan skarpy po deszczu, mrozie oraz dłuższej przerwie w pracy.
15. Wykonawca powinien zapewnić bezpieczne drogi dostępu do wnętrza wykopu, zapewniające dostęp do miejsc realizacji prac. Dopuszcza się komunikację do wnętrza wykopu za pomocą schodów i pochylni (wykopy płytkie), schodni oraz stabilnie umocowanych drabin oraz ciągów komunikacyjnych z rusztowań.
16. Wykopy o głębokości powyżej 1 m należy wyposażyć w bezpieczne zejścia za pomocą schodni o minimalnej szerokości 1,2 m lub atestowanych drabin, przy czym odległość między zejściami nie powinna przekraczać 20 m.
17. Do prowadzonych prac ziemnych Wykonawca musi zapewnić odpowiednie środki ochrony indywidualnej (ŚOI) i zbiorowej (SOZ).

18. Pojazdy i maszyny budowlane nie mogą być usytuowane bliżej niż 3 m od wykopu, o ile ich praca nie jest związana z tym wykopem.
19. Ruch wszelkich środków transportowych obok wykopów powinien odbywać się poza granicą klina naturalnego odłamu gruntu nie bliżej niż 1 m..

Przed rozpoczęciem prac obowiązkowo należy sprawdzić:
- **stężenie gazów / par mogących tworzyć mieszaniny wybuchowe z powietrzem (poniżej 10% dolnej granicy wybuchowości,**
- **zawartość tlenu (powyżej 20%, a poniżej 22,5%),**
- **stężenie substancji toksycznych dla benzenu, butadienu, tlenku etylenu oraz olejów mineralnych równe jest 0 ppm, a dla pozostałych zidentyfikowanych substancji toksycznych poniżej najwyższych dopuszczalnych stężeń (NDS) wyrażonych w mg/m^3 i odpowiednio w ppm.**

Powyższe parametry uprawniają do rozpoczęcia prac.

Wymagania po zakończeniu prac ziemnych:
- zabezpieczyć narzędzia i sprzęt,
- pozostawić ład i porządek na stanowisku pracy
- dokonać zgłoszenia zmian w infrastrukturze podziemnej w formie geodezyjnej inwentaryzacji powykonawczej i przekazać tę informację do Zespołu Dokumentacji Geodezyjnej i Kartograficznej w odniesieniu do terenów zamkniętych ORLEN S.A. lub do właściwego miejscowo Ośrodka Dokumentacji Geodezyjnej i Kartograficznej w odniesieniu do innych terenów ORLEN S.A. Brak przeprowadzenia powykonawczej inwentaryzacji geodezyjnej eliminuje możliwość dokonania odbioru prac i stanowi poważne naruszenie podstawowych obowiązków Wykonawcy.

12. Zarządzenie w sprawie prac wewnątrz zbiorników, aparatów zamkniętych oraz w studzienkach kanalizacyjnych w Polskim Koncernie Naftowym ORLEN S.A.

Prace wewnątrz zbiorników i aparatów zamkniętych – czynności wymagające wejścia do wnętrza wszelkiego rodzaju zbiorników, obudowy zbiorników, zasobników, pojemników, silosów, bunkrów, gazometrów, mierników, skruberów, reaktorów, kolumn, wyparek, kadzi, suszarek, kotłów, komór piecowych, rurociągów, cystern oraz innych analogicznych urządzeń.
Zgodnie z Regulaminem Pracy dla Pracowników Polskiego Koncernu Naftowego ORLEN S.A. prace wewnątrz zbiorników i aparatów oraz prace w studzienkach kanalizacyjnych zaliczane są do prac szczególnie niebezpiecznych.
Wejście do zbiorników i studzienek kanalizacyjnych oraz wykonywanie wszelkich prac w ich wnętrzu jest dozwolone jedynie na podstawie:
- pisemnego zezwolenia krótkoterminowego na wykonywanie prac poziom 3 lub 2 lub instrukcji bezpiecznej realizacji prac szczególnie niebezpiecznych i „Karty wejścia do aparatu" (*Załącznik nr 10*)
- dodatkowo w przypadku urządzeń elektroenergetycznych – pisemnego polecenia wykonania pracy (poziom 2 i poziom 3 (Załącznik nr 5 i 6))zgodnie z aktualnie obowiązującą „Instrukcją organizacji bezpiecznej pracy przy urządzeniach, instalacjach i sieciach elektroenergetycznych w Polskim Koncernie Naftowym ORLEN S.A.".

Pracę wewnątrz zbiorników oraz w studzienkach kanalizacyjnych mogą wykonywać wyłącznie osoby posiadające aktualne wymagane szkolenia w dziedzinie bhp i badania lekarskie bez przeciwwskazań do wykonywania takiej pracy oraz nie mogą jej wykonywać: pracownicy młodociani, stażyści, praktykanci, kobiety w ciąży oraz karmiące dziecko piersią. Inspektor instytucji zewnętrznej jako jednoosobowy Wykonawca zwolniony jest z konieczności posiadania aktualnego zaświadczenia o odbyciu szkolenia okresowego bhp dla osób kierujących pracownikami i posiadania odpowiedniego upoważnienia do pobierania zezwoleń.

Podczas prac wewnątrz zbiorników oraz w studzienkach kanalizacyjnych Prace wewnątrz zbiorników oraz w studzienkach kanalizacyjnych muszą być nadzorowane i koordynowane przez wyznaczonego pracownika, co najmniej o kwalifikacjach osoby kierującej pracownikami oraz musi być zapewniona możliwość szybkiej i pewnej ewakuacji pracowników.

Wykonawca jest odpowiedzialny za:

- dostarczenie Nadzorującemu imiennego wykazu pracowników zespołu wykonawczego,
- wypełnienie „Ankiety przygotowania Wykonawcy do pracy",
- bezwzględne przestrzeganie zasad, przepisów i bezpiecznych metod pracy,
- stosowanie w pełnym zakresie sprawnych środków zabezpieczających wyszczególnionych w zezwoleniu,
- wyposażenie podległych pracowników w ubranie antyelektrostatyczne i obuwie antyelektrostatyczne oraz inne odpowiednie sprawne środki ochrony indywidualnej,
- wyposażenie pracowników prowadzących pracę w przestrzeniach zamkniętych *(w rozumieniu paragrafu 85 rozporządzenia Ministra Pracy i Polityki Socjalnej z dnia 26 września 1997 r. w sprawie ogólnych przepisów bezpieczeństwa i higieny pracy)* w:
  - detektory indywidualne, które powinny zapewnić ochronę przed występującymi zagrożeniami, w miejscach wymagających stosowania takich detektorów Pracownicy wykonawcy wchodzący do przestrzeni zamkniętej muszą posiadać detektory osobiste wielogazowe, które należy stosować w zależności od danej lokalizacji:
    - dla Zakładów Produkcyjnych ORLEN S.A. (Płock/Gdańsk/Włocławek): detektor osobisty wielogazowy z sensorami minimum: **DGW (dolna granica wybuchowości)**, gaz toksyczny **H_2S.** Zalecany: **DGW, H2S, O2**
    - **dla Zakładu PTA i Zakładu CCGT we Włocławku wymagane DGW, CO, O2**
    - dla Terminali Paliw poza Płockiem detektor osobisty z sensorami minimum **DGW (dolna granica wybuchowości).**
  - ORLEN S.A. umożliwi Wykonawcom dostęp do wypożyczalni detektorów znajdującej się na terenie zakładu produkcyjnego, prowadzonej przez Spółkę z Grupy Kapitałowej – ORLEN EKO,
  - Po podpisaniu Umowy, ale nie później niż w terminie 45 dni przed rozpoczęciem prac wymagających użycia detektorów, Wykonawca określi ilość detektorów potrzebną do przeprowadzenia prac wewnątrz przestrzeni zamkniętych, podczas prac przewidzianych w zakresie umowy, którą w przypadku korzystania z wypożyczalni przekaże do ORLEN EKO Sp. z o.o.,
  - W przypadku prac awaryjnych ORLEN EKO Sp. z o.o. zabezpieczy niezbędną ilość detektorów dla pracowników Kontraktorów,
  - Zamówiona ilość detektorów indywidualnych będzie dostępna na potrzeby Wykonawcy prac w wypożyczalni,
  - Koszt najmu detektorów, o których mowa powyżej, pokrywa Wykonawca
  - Dopuszcza się wykonywanie prac przez pracowników Wykonawcy z własnymi urządzeniami pomiarowymi, jednakże muszą spełniać następujące wymogi:
    - aktualne świadectwo kalibracji wystawione przez producenta lub autoryzowany serwis producenta,
    - ważność świadectwa kalibracji określa się na 6 miesięcy, chyba że instrukcja obsługi urządzenia zaleca częściej,
    - na żądanie przedstawiciela Zamawiającego Wykonawca każdorazowo udostępni następujące dokumenty detektorów, tj. świadectwo kalibracji, deklarację zgodności CE, instrukcję obsługi wraz z instrukcją BHP w języku polskim a także funkcjonalność automatycznej rejestracji w wewnętrznej

pamięci wyników pomiarów i przekroczeń progów alarmowych z możliwością odtworzenia zapisów przez serwis,
  - detektory muszą być przypisane do pracownika pracującego w danej chwili w przestrzeni zamkniętej.
- kompletny sprzęt do ochrony układu oddechowego o układzie zamkniętym, tj. wyposażony w butlę ze sprężonym powietrzem. Sprzęt ochrony układu oddechowego wykorzystywany do pracy w przestrzeniach zamkniętych powinien być sprawny, posiadać wymagane certyfikaty i być używany zgodnie z instrukcją producenta. W przypadku gdy średnica włazu lub otworu technologicznego pozwala na swobodne wejście i bezpieczną ewakuację pracownik/ratownik może wejść do zbiornika w sprzęcie ochrony układu oddechowego tj. nasobnym aparacie powietrznym z butlą kompozytową, przy czym zapas powietrza powinien umożliwić pracę przez minimum 30 minut dla pracy ciężkiej. W przypadku gdy średnica włazu lub otworu technologicznego i konstrukcja wewnętrzną zbiornika, urządzenia czy aparatu technologicznego nie pozwala na swobodne wejście i bezpieczną ewakuację w nasobnym aparacie powietrznym z butlą - pracownik/ratownik powinien wejść do zbiornika używając aparatu wężowego na sprężone powietrze z zestawem ucieczkowym, wyposażonym w butlę powietrzną z zapasem sprężonego powietrza (np. Air Pas Colt lub UWS, lub o podobnych rozwiązaniach technicznych).

Uwaga. W żadnym wypadku w zbiorniku nie wolno używać masek z pochłaniaczami.

- udzielenie podległym pracownikom instruktażu o warunkach pracy podanych w zezwoleniu i bezpiecznych metodach pracy oraz o sąsiednich urządzeniach lub instalacjach stanowiących zagrożenie, nadzór nad bezpiecznym wykonywaniem prac przez podległych pracowników,
- natychmiastowe przerwanie prac, w przypadku otrzymania zgłoszenia lub zauważenia stanu awaryjnego stwarzającego zagrożenie, albo stosowanie niebezpiecznych metod pracy,
- uczestniczenie w kontroli miejsca pracy po zakończeniu robót przeprowadzanej przez Nadzorującego lub Asekurującego ze strony ruchu,
  - prawidłowe zamknięcie zezwolenia z odnotowaniem godziny ukończenia pracy, niezwłocznie po jej zakończeniu.

Przygotowując zbiornik do wejścia ludzi wykonawca jest odpowiedzialny za:

- opróżnienie zbiornika z mediów,
- przedmuchanie zbiornika gazem obojętnym, (jeżeli jest taka możliwość techniczna),
- odcięcie i zaślepienie dopływów i odpływów,
  - Wszystkie przewody doprowadzające i odprowadzające media do zbiornika, w tym również przewody odpowietrzeń i oddechów, jeśli nie prowadzą bezpośrednio do atmosfery, powinny być odcięte zawieradłami i zaślepione za pomocą zaślepek zgodnie z aktualnie obowiązującym aktem wewnętrznym w sprawie ewidencjonowania zakładania i wyjmowania zaślepek na terenie obiektów Polskiego Koncernu Naftowego ORLEN Spółka Akcyjna.
  - W przypadku zaślepki zabezpieczającej miejsce pracy przed pojawieniem się energii niebezpiecznej jest ona objęta systemem LOTO, blokada zakładana jest na zaślepkę zgodnie z instrukcją szczegółową LOTO dla danego Wydziału/Instalacji.
  - Zaślepki powinny być o odpowiedniej średnicy, grubości i wykonane z materiału wytrzymującego po stronie czynnej ciśnienie, temperaturę i korozyjne działanie mediów oraz powinny posiadać „okular" lub „oczko" - okrągłe zakończenie wystające ponad złącze.

Odłączenie za pomocą zawieradeł (zaworów, kurków lub zasuw), nawet w układzie podwójnym, jest niewystarczające i niedozwolone. ,
jeżeli konstrukcja połączeń nie zezwala na demontaż przewodów lub armatury (połączenia spawane), dopuszcza się zamknięcie podwójne z otwartym odpowietrzeniem między nimi.

– Odpowietrzenie to musi być skierowane bezpośrednio do atmosfery, a zawór odpowietrzający zabezpieczony w pozycji otwartej. W tym wypadku zamknięte zawieradła główne należy również zabezpieczyć przed zmianą ich położenia. Bezwzględnie należy skontrolować, czy otwarty króciec odpowietrzający jest drożny. Podwójne zamknięcie zawieradłami wraz z otwartym odpowietrzeniem jest objęte systemem LOTO.

- sprowadzenie wnętrza zbiornika do temperatury ±5 °C od temperatury otoczenia – jeżeli jest to możliwe ze względów technicznych i technologicznych, w innych przypadkach zapewnić wykonanie prac w sposób bezpieczny,
- przeprowadzić analizę atmosfery wewnątrz zbiornika,
- do przewietrzania zbiornika nie używać tlenu,
- oznakować miejsca wykonywania prac.

Po opróżnieniu zbiornika z mediów niebezpiecznych oraz po przygotowaniu go do wejścia ludzi należy wykonać analizy atmosfery wnętrza na zawartość tlenu, stężeń wybuchowych i stężeń toksycznych. Analiza powinna być nie wcześniej niż 30 minut przed pierwszym wejściem, przy pomocy skalibrowanego przyrządu pomiarowego. Kolejne analizy należy wykonywać zgodnie z częstotliwością określoną w zezwoleniu pisemnym oraz bezpośrednio przed każdorazowym wejściem ludzi do zbiornika (aktualna dokumentacja kalibracji i przeglądów do wglądu u właściciela przyrządu pomiarowego).

Na początku przed rozpoczęciem prac obowiązkowo należy sprawdzić:
• stężenie gazów / par mogących tworzyć mieszaniny wybuchowe z powietrzem (poniżej 10% dolnej granicy wybuchowości),
•zawartość tlenu (powyżej 20%, a poniżej 22,5%,),
• stężenie substancji toksycznych dla benzenu, butadienu, tlenku etylenu, olejów mineralnych równe jest 0 ppm, a dla pozostałych zidentyfikowanych substancji toksycznych poniżej najwyższych dopuszczalnych stężeń (NDS) wyrażonych w mg/m3 i odpowiednio w ppm. Powyższe parametry uprawniają do rozpoczęcia prac.

Pomiar toksyczności musi być realizowany zgodnie z instrukcją obsługi przyrządu (czas pomiaru jest zależny od parametrów przyrządu, wydajności pompki – jeśli przyrząd posiada pompkę, wrażliwości czujników/detektorów na dany gaz, a tym samym ekspozycji).

Przyrządy pomiarowe (toksykometry) powinny być ustawione zgodnie z przyjętymi progami alarmowymi. W przypadku występowania w atmosferze badanego zbiornika, aparatu zamkniętego, przestrzeni ograniczonej benzenu, butadienu, tlenku etylenu, olejów mineralnych toksyczność dla tych substancji powinna być równa 0ppm.

Zestawienie tabelaryczne substancji toksycznych:

Substancja toksyczna	NDS [mg/m3]	NDS [ppm]	Dopuszczalne wskazanie na mierniku ≤ [ppm]	Czujnik w mierniku
Benzen	0,66	0,2	0	
Butadien	2,2	1,0	0	

Tlenek etylenu	1,0	0,5	0	Lampa PID 10,6eV
Oleje mineralne	5,0	0,5	0	
Heksan – przedstawiciel pozostałych związków organicznych (najniższy próg alarmowy)	72,0	20,1	4	
Siarkowodór	7,0	4,9	4	Dedykowany dla H2S
Tlenek węgla	23,0	19,7	18	Dedykowany dla CO
Amoniak	14,0	19,8	14	Dedykowany dla NH3

Przyjęte progi alarmowe w miernikach:

- ZP Płock/PTA Włocławek (dla lamp PID o mocy 10,6eV) - ustawić (nie więcej niż): alarm niski na 4 ppm, alarm wysoki na 5 ppm,
- ZP Płock dla siarkowodoru (dla czujnika H_2S) – ustawić (nie więcej niż): alarm niski na 4 ppm, alarm wysoki na 5 ppm,
- ZP Płock/PTA Włocławek dla tlenku węgla (dla czujnika CO) – ustawić (nie więcej niż): alarm niski na 18 ppm, alarm wysoki na 20 ppm,
- PTA Włocławek dla amoniaku (dla czujnika NH_3) - ustawić (nie więcej niż): alarm niski na 14 ppm, alarm wysoki na 20 ppm.

W przypadku wykonywania kontroli analitycznej przez uprawnionych pracowników Wykonawcy (firmy zewnętrznej działającej w oparciu o stosowny zapis w Umowie z ORLEN S.A.) z wykorzystaniem własnego urządzenia pomiarowego, pomiar winien być wykonany pod bezpośrednim nadzorem obsługi obiektu, przyrządami pomiarowymi ustawionymi zgodnie z przyjętymi progami alarmowymi w ORLEN S.A.

Przed przystąpieniem do pracy w studzienkach kanalizacyjnych itp. urządzeniach należy: wyłączyć dany odcinek kanalizacji z eksploatacji przez zaślepienie wszystkich podłączeń do tego odcinka, opróżnić oraz przewietrzyć odcinki, w których ma być wykonywana praca, wykonać analizy atmosfery wnętrza na zawartość tlenu, stężeń wybuchowych i stężeń toksycznych.

Analiza powinna być wykonana nie wcześniej niż **30 minut** przed każdorazowym wejściem.

Wyniki analiz należy wpisać do zezwolenia krótkoterminowego poziom 3 i Karty wejścia do aparatu lub dołączyć w formie pisemnej do IBRP. W celu zatwierdzenia zezwolenia wystawionego w elektronicznym systemie analiza pozostaje aktualna przez 60 minut. Nie narusza to obowiązku określonego w zezwoleniu krótkoterminowym poziom 3 dotyczącego wykonania analizy przed każdorazowym wejściem do studzienki.

Próbki do analiz należy pobierać w sposób niewymagający wchodzenia pracownika do wnętrza studzienki kanalizacyjnej.

Na wejście do studzienki kanalizacyjnej można zezwolić, gdy wyniki analiz potwierdzają brak zagrożenia wybuchowego i toksycznego, a zawartość tlenu wynosi nie mniej niż 20% obj. i nie więcej niż 22,5%. Brak zagrożenia wybuchowego oznacza stężenie niższe od 10% dolnej granicy wybuchowości (DGW). Brak zagrożenia toksycznego oznacza stężenie benzenu, butadienu, tlenku etylenu, olejów mineralnych równe 0ppm oraz dla pozostałych substancji toksycznych poniżej najwyższych dopuszczalnych stężeń (NDS).

- Jeżeli zastosowane metody nie zapewniają bezpiecznej atmosfery wewnątrz, np. przy

obecności szlamu, itp. stwarzającego możliwość uwalniania się **niebezpiecznych** mediów w toku pracy, należy:
  - stosować ciągłą wentylację o takiej wymianie powietrza w ciągu godziny, aby zapobiegała wystąpieniu stężeń wybuchowych i toksycznych,
  - w sposób ciągły kontrolować wystąpienie stężeń wybuchowych i toksycznych.
- Prace w studzienkach kanalizacyjnych należy prowadzić z rozwagą i zachowaniem wszelkich środków ostrożności. Należy je wykonywać w sprzęcie ochrony układu oddechowego i w szelkach bezpieczeństwa z przypiętą liną asekuracyjną. Pracownik powinien być wyposażony w detektor mierzący stężenie wybuchowe.
- Praca w studzienkach kanalizacyjnych może być wykonywana tylko przez jednego pracownika zabezpieczanego na zewnątrz przez dwóch asekurujących, utrzymujących z nim stały kontakt wzrokowy. W wyjątkowych przypadkach dopuszcza się pracę dwóch pracowników, jeżeli warunki konstrukcyjne studzienki na to pozwalają.

Prace w studzienkach teletechnicznych, w kanałach kablowych elektroenergetycznych, w komorach pomiarowych na sieciach wody oraz w komorach z armaturą na sieciach wody można wykonywać bez sprzętu ochrony układu oddechowego, jeżeli pomiary analityczne nie wykazują stężeń wybuchowych i obecności substancji toksycznych, a zawartość tlenu zawiera się w granicach 20 ÷ 22,5%. W takim przypadku należy stosować szelki bezpieczeństwa z przypiętą liną asekuracyjną, a kontrolę analityczną należy powtarzać nie rzadziej, niż co 30 minut. Pracownik musi być wyposażony w detektor lub detektory osobiste wielogazowe pozwalające mierzyć zawartość tlenu, stężenie wybuchowe i stężenie toksyczne.

Podczas prac wymagających otwarcia studzienek kanalizacyjnych, uwzględniając możliwość wydostania się mieszaniny wybuchowej na zewnątrz, należy:

- wystawić zezwolenie krótkoterminowe poziom 3– prace w studzienkach kanalizacyjnych oraz wykonać pomiar eksplozywności i toksyczności.
- wskazać w zezwoleniu studnię planowaną do otwarcia (np. miejsce pompowania ścieków/wód opadowych itp.),
- bezpośrednio przed przystąpieniem do otwarcia studni wykonać pomiar eksplozywności wokół planowanej do otwarcia studni i kontynuować prace w przypadku stwierdzenia eksplozywności poniżej 10% DGW;
- po otwarciu studni sprawdzić eksplozywność, w przypadku stwierdzenia eksplozywności powyżej 10% DGW prace wstrzymać, zamknąć i zabezpieczyć studnię; do ponownego otwierania studni przystąpić dopiero po wyeliminowaniu potencjalnych źródeł zapłonu w promieniu 20 m (np. zdjąć napięcie z urządzeń elektrycznych w wykonaniu zwykłym, nie przeciwwybuchowym; usunąć elementy gromadzące ładunki elektrostatyczne, itd.),
- w promieniu 20 m od otwartej studni kanalizacyjnej stosować wygrodzenie terenu, tymczasowo oznaczyć wygrodzony obszar, jako strefę zagrożoną wybuchem (znak ostrzegawczy – żółty trójkąt Ex),
- w promieniu 20 m od otwartej studzienki kanalizacyjnej wstrzymać prace pożarowo-niebezpieczne lub prowadzić prace przy zastosowaniu ciągłej kontroli wystąpienia stężeń wybuchowych poniżej 10% DGW,
- w promieniu 20 m od otwartych studni kanalizacji ściekowej wyeliminować potencjalne źródła zapłonu, (np. zdjąć napięcie z urządzeń elektrycznych w wykonaniu zwykłym, nie przeciwwybuchowym; usunąć elementy gromadzące ładunki elektrostatyczne, wstrzymać ruch pojazdów itd.), stosować wygrodzenie terenu

(w promieniu 20 m) i tymczasowo oznaczyć wygrodzony obszar jako zagrożony wybuchem (żółty trójkąt Ex). Prowadzić ciągłą analizę eksplozywności w otwartej studni do czasu jej zamknięcia jeżeli nie można wyeliminować potencjalnego źródła zapłonu, w przypadku wzrostu eksplozywności w studni powyżej 10% DGW wstrzymać prace, zamknąć i zabezpieczyć studnię,

- odprowadzać ścieki/wody opadowe do kanalizacji wężem bez łącznika (np. odcięta końcówka), aby uniknąć uderzania łącznika o ścianę studni podczas burzliwego przepływu".

Nadzorując pracę wykonawca ma obowiązek:

- wejścia do zbiornika jako pierwszy w celu skontrolowania i potwierdzenia jego przygotowania do prowadzenia prac (obowiązują zabezpieczenia określone w zezwoleniu),
- reagować natychmiast, gdy zauważy, że pracownicy pracują niebezpiecznie,
- zapobiegać stosowaniu niebezpiecznych praktyk przez pracowników,
- zapoznać pracowników z zezwoleniem i zagrożeniami oraz sposobami ich unikania,
- zapewnić wykonanie wymaganych analiz i pomiarów kontrolnych,
- nie zaczynać prac bez upewnienia się, że zbiornik jest właściwe przygotowany do wejścia ludzi – obowiązuje zasada ograniczonego zaufania,
- stosować metody pozwalające uniknąć wypadku,
- organizować prace z zachowaniem wymogów bezpieczeństwa,
- przeprowadzać każdorazowo przed rozpoczęciem prac instruktaż doraźny, obejmujący analizę bezpieczeństwa na stanowisku pracy lub przy wykonywaniu konkretnych czynności,
- prowadzić obserwację wykonywanych prac w sposób systematyczny,

W trakcie asekuracji oraz działań ratowniczych wykonawca odpowiada za:

- kontrolę przestrzegania warunków zezwolenia,
- sprawowanie wizualnej kontroli miejsca robót i czuwanie nad ich bezpieczną realizacją,
- natychmiastowe przerwanie robót, w przypadku stwierdzenia lub otrzymania informacji o powstaniu stanów zagrożenia, zmniejszających stopień bezpiecznego wykonywania pracy określonej w zezwoleniu lub rażącego naruszenia obowiązujących przepisów i zasad bezpieczeństwa i higieny pracy oraz ochrony przeciwpożarowej.
- używanie sprzętu ochrony dróg oddechowych oraz szelek bezpieczeństwa i stosowanie innego niezbędnego zabezpieczenia tak, aby nie doprowadzić do potencjalnego zagrożenia wypadkowego w czasie udzielania pomocy.

Przyjmuje się, jako zasadę, że na dwóch i więcej pracowników wewnątrz zbiornika należy wyznaczyć dwóch asekurujących znajdujących się stale przy włazie zbiornika. Trzeci asekurujący może obsługiwać sprzęt doprowadzający świeże powietrze lub wykonywać inną pracę w pobliżu (nie dalej jak 15m) i tak, aby w każdej chwili był w kontakcie wzrokowym i głosowym i mógł – w razie konieczności ewakuacji wszystkich pracowników z wnętrza zbiornika – wezwać pomoc/służby ratownicze.
Wykonawca powinien:

- przeciwdziałać wypadkom przed rozpoczęciem prac, w czasie ich trwania oraz po ich zakończeniu,
- zapewnić możliwość sprawnej ewakuacji ludzi,
- osobiście nadzorować wszelkie prace,
- utrwalać świadomość pracowników o głównych zagrożeniach i środkach ostrożności,
- niezwłocznie zgłaszać zaistniały wypadek lub zagrożenie bezpieczeństwa służbie bhp, Zakładowej Straży Pożarnej.

Pracownik nie powinien:

- wchodzić do zbiornika samowolnie,
- rozpoczynać pracy bez zapoznania się z pisemnym zezwoleniem, kartą wejścia oraz odpowiednimi instrukcjami,
- rozpoczynać pracy bez instruktażu bhp udzielnego przez bezpośredniego przełożonego,
- przed wejściem do zbiornika upewnić się, że wykonano badania/analizy kontrolne i sprawdzić ich wyniki,
- wykonywać pracy bez asekuracji innych osób,
- wkładać butli z gazami technicznymi do zbiornika,
- zapalać palnika gazowego wewnątrz zbiornika,

Pracownik powinien:

- stosować odpowiedni sprzęt ochrony indywidualnej (odzież o właściwościach antyelektrostatycznych i trudno zapalnych, obuwie ochronne antyelektrostatyczne oraz osłony twarzy i oczu z oznaczeniem CE oraz hełm ochronny z 4-punktowym zapięciem).
- unikać błędów, ryzyka i zapobiegać zagrożeniom u ich źródeł,
- nie używać masek z pochłaniaczami (sprzętu filtrującego), podczas prac w zbiorniku,
- nie stosować spawarek transformatorowych zbiornikach,
- stosować narzędzia elektryczne w wykonaniu Ex oraz klucze nieiskrzące.
- stosować bezpieczne oświetlenie w wykonaniu Ex,
- zwracać uwagę innym, gdy pracują niebezpiecznie,
- uważać, aby iskry powstające podczas spawania, szlifowania nie uszkadzały sprzętu ochrony indywidualnej (szelek, linek),
- informować bezpośredniego przełożonego w przypadku zauważenia:
  - ✓ znamion niedyspozycji u siebie lub innego pracownika,
  - ✓ symptomów czy wystąpienia sytuacji kryzysowej bez względu na ich rozmiar (np. pożaru, rozszczelnienia, wycieku, itp.).

13. Zarządzenie w sprawie szczegółowych zasad stwierdzania posiadania kwalifikacji przez osoby zajmujące się eksploatacją urządzeń, instalacji i sieci w Polskim Koncernie Naftowym ORLEN S.A.

Osoby zajmujące się eksploatacją urządzeń, instalacji i sieci, zobowiązane są posiadać kwalifikacje potwierdzone świadectwem wydanym przez Komisję Kwalifikacyjną powołaną przez Prezesa Urzędu Regulacji Energetyki.
Nie wymaga się potwierdzenia posiadania kwalifikacji w zakresie obsługi urządzeń i instalacji u użytkowników eksploatujących:

- Urządzenia elektryczne o napięciu nie wyższym niż 1 kV i mocy znamionowej nie wyższej niż 20 kW, jeżeli w dokumentacji urządzenia określono zasady jego obsługi,
- Urządzenia lub instalacje cieplne o mocy zainstalowanej nie wyższej niż 50 kW.

Posiadanie świadectwa kwalifikacyjnego uprawniającego do wykonywania pracy na stanowisku dozoru nie upoważnia do wykonywania pracy na stanowisku eksploatacji i odwrotnie.
Osoba wykonująca czynności z zakresu eksploatacji lub dozoru musi podczas prowadzenia prac posiadać przy sobie oryginał świadectwa kwalifikacyjnego i okazywać do wglądu upoważnionym pracownikom zleceniodawcy.

14. Zarządzenie operacyjne w sprawie zabezpieczenia rurociągów azotu i powietrza przed ich zanieczyszczeniem mediami niebezpiecznymi w zakładzie produkcyjnym w Płocku.

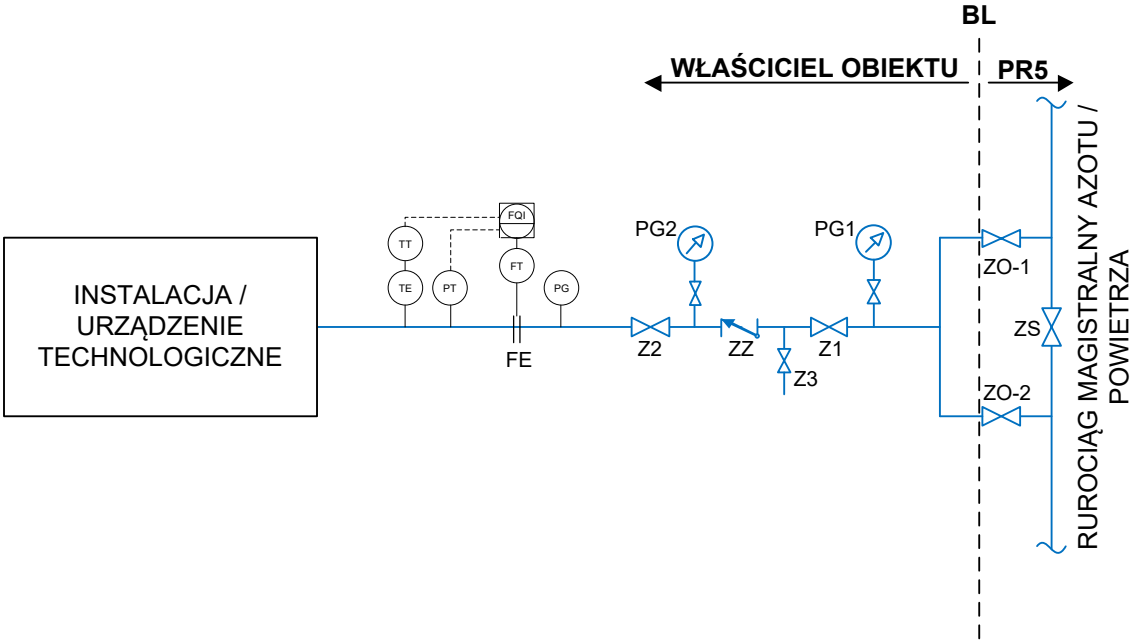

Oznaczenie:

Z – armatura zaporowa
ZZ – zawór zwrotny
ZS – armatura odcinająca sekcyjna
ZO – armatura odcinająca magistralna
PG – manometr
FE – kryza (przykład układu pomiarowego opartego o różnicę ciśnień)
BL – Battery Limit

Rys. 1

Powyższy schemat nie uwzględnia miejsca montażu zaślepki okularowej, której lokalizacja pozostaje w zakresie właściciela instalacji/urządzenia technologicznego.

Instalacje i urządzenia techniczne zasilane azotem lub powietrzem powinny być połączone z rurociągami magistralnymi w sposób uniemożliwiający zanieczyszczenie rurociągów magistralnych mediami niebezpiecznymi, a połączenie ich z rurociągami magistralnymi musi być wykonane zgodnie z rysunkiem nr 1**.**

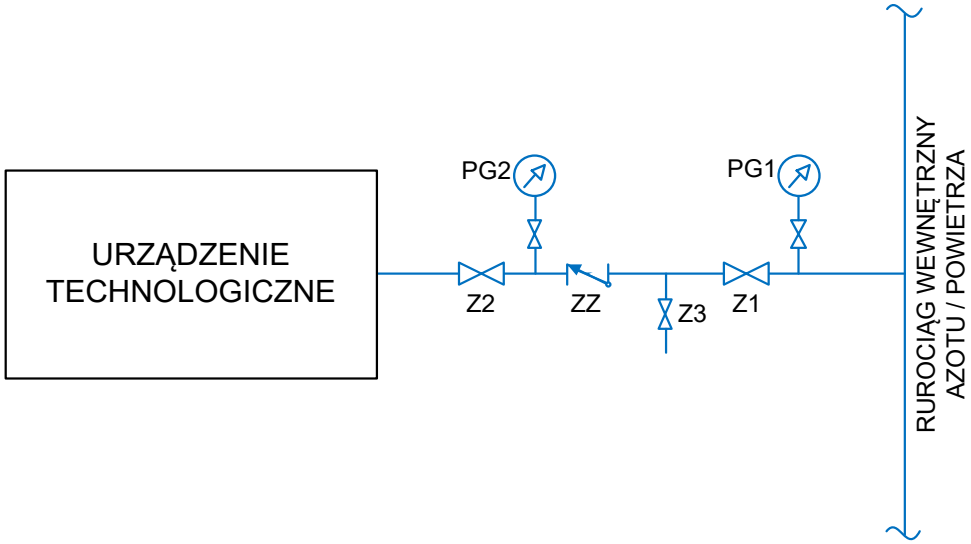

Oznaczenie:

Z – armatura zaporowa
ZZ – zawór zwrotny
PG – manometr

Rys. 2

Na powyższym schemacie nie uwzględniono miejsca montażu zaślepki okularowej, której lokalizacja powinna być uwzględniona przez właściciela urządzenia technologicznego.

Do ciągłego zasilania urządzeń technologicznych azotem lub powietrzem, połączenie ich z rurociągami wewnętrznymi azotu lub powietrza musi być wykonane zgodnie z rysunkiem nr 2.

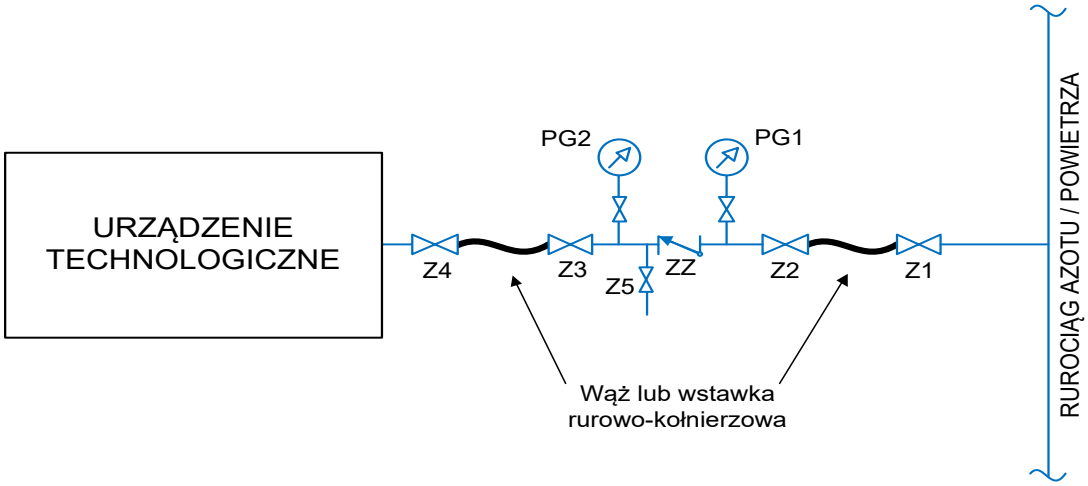

Oznaczenie:

Z – armatura zaporowa
ZZ – zawór zwrotny
PG – manometr

Rys. 3

Wstawka rurowa lub wąż powinny być montowane jedynie na czas pobierania azotu lub powietrza, i zdemontowane natychmiast po zakończeniu operacji. Przy okresowym zasilaniu urządzeń technologicznych azotem lub powietrzem połączenie ich z rurociągami azotu lub powietrza musi być wykonane zgodnie z rysunkami 3.

Kolorystyka węży wykorzystywanych do podłączenia mediów energetycznych na terenie ORLEN:

- kolor biały lub czarny z elementami białymi np. paskiem dla azotu
- kolor niebieski lub czarny z elementami niebieskimi np. paskiem dla powietrza lub wody
- kolor czerwony lub czarny z elementami czerwonymi np. paskiem dla pary
- inna kolorystyka niż wyżej wymieniona do mediów nie ujętych niniejszym zarządzeniem tj. kwasów, ługów itp.

Niedopuszczalne jest samowolne podłączanie węży oraz innych przyłączy do rurociągów magistralnych azotu i powietrza bez uzgodnienia z Blokiem Gospodarki Gazami i bez zastosowania odpowiedniego układu zabezpieczeń.

Rys. 4

Armatura i rurociągi doprowadzające azot i powietrze do urządzeń technologicznych powinny być opisane i oznakowane zgodnie z zasadami obowiązującymi w zakładzie produkcyjnym w Płocku.

Stacyjki azotu należy wyposażyć w rozwiązania techniczne uniemożliwiające podpięcie do stacyjki azotu węża elastycznego przeznaczonego do innego medium niż azot.

15. Zarządzenie w sprawie ewidencjonowania zakładania i wyjmowania zaślepek na terenie obiektów Polskiego Koncernu Naftowego ORLEN S.A.

Najbardziej skutecznym sposobem odcięcia medium jest montaż odpowiedniej zaślepki na połączeniu kołnierzowym. Aparaty, urządzenia i rurociągi zawierające media: palne i wybuchowe, żrące i parzące, toksyczne, gazy techniczne, gorącą wodę, parę wodną i pozostałe media gorące powinny być bezwzględnie zaślepione dla celów technologicznych, remontowych, inwestycyjnych, itp.. W przypadku zaślepki zabezpieczającej miejsce pracy przed pojawieniem się energii niebezpiecznej jest ona objęta systemem LOTO. Blokada LOTO zakładana jest na zaślepkę zgodnie z instrukcją szczegółową LOTO dla danego Wydziału/Instalacji.
Zaślepki muszą być o odpowiedniej średnicy, grubości i wykonane z materiału wytrzymującego po stronie czynnej ciśnienie, temperaturę i korozyjne działanie mediów oraz powinny posiadać „okular" lub „oczko" – okrągłe zakończenie wystające ponad złącze.
Po każdorazowym montażu lub/i demontażu zaślepki należy bezwzględnie dokonać sprawdzenia szczelności połączenia kołnierzowego.

Montaż i demontaż każdej zaślepki należy odnotować w „Książce kontroli zakładania i wyjmowania zaślepek",
„Książka kontroli zakładania i wyjmowania zaślepek" powinna znajdować się:

- w sterowniach obiektów, a w obiektach nieposiadających sterowni – w miejscu ustalonym przez osobę kierującą komórką organizacyjną odpowiedzialną za obiekt,
- u administratorów budynków o charakterze wyłącznie biurowym lub/i socjalnym.

16. Zarządzenie w sprawie wprowadzenia „Instrukcji kontroli i eksploatacji układów blokad PiA nadzorowanych przez Biuro Techniki".

System blokad PiA stanowi istotną, niezależną od podstawowego systemu sterowania warstwę zabezpieczeń. Celem systemu blokad jest ograniczenie ryzyka wystąpienia konsekwencji zagrożenia, dla którego kontroli został on zaprojektowany.
W przypadku przekroczenia granicznych wartości parametrów procesowych, układ blokadowy realizuje samoczynnie, bez ingerencji operatora działania wprowadzające obiekt technologiczny w stan bezpieczny.
Systemy blokad podlegają ścisłym wymogom projektowym, eksploatacyjnym i proceduralnym określonym w niniejszym dokumencie oraz normie PN-EN61511.
Harmonogramy serwisowe dla układów blokadowych tworzone są w oparciu o wyniki analizy poziomu nienaruszalności bezpieczeństwa SIL. Analiza SIL polega na jakościowej i ilościowej ocenie ryzyka funkcjonowania instalacji technologicznych i bierze pod uwagę prawdopodobieństwo wystąpienia zdarzeń i ich konsekwencje.
Zmiany w układach blokad technologicznych, w szczególności dotyczące implementacji funkcji blokadowych, nastaw inicjatorów i interwałów testowych mogą być dokonywane na wniosek osoby kierującej Zakładem/Blokiem/Wydziałem, po zatwierdzeniu przez właściwe Komisje Pożarowo-Techniczne.
Aktywowanie przełącznika MOS (ang. Maintenance Override Switch - serwisowy przełącznik bocznikujący) wyłącza kontrolę danego parametru blokadowego, dlatego powinno być stosowane wyłącznie w szczególnie uzasadnionych przypadkach ograniczonych do niezbędnych potrzeb serwisowych. Okres pozostawania MOS-ów w stanie aktywnym powinien być jak najkrótszy.
Do wydania pozwolenia na aktywowanie przełącznika MOS uprawniona jest osoba kierująca Zakładem/Blokiem/Wydziałem – a w czasie jej nieobecności – Mistrz procesów produkcyjnych.
Wszystkie przypadki aktywowania i dezaktywowania MOS-ów muszą być dokumentowane (uzasadnienie, opis działań mających na celu ograniczenie ryzyka związanego z czasowym wyłączeniem zabezpieczenia blokadowego, rejestracja dokładnego czasu aktywacji/dezaktywacji) w „Rejestrze załączenia przełączników MOS".
Przełączniki POS (ang. Process Override Switch) stosowane są dla bocznikowania tych parametrów, których spełnienie nie jest projektowo możliwe w określonych fazach pracy instalacji. Korzystanie z nich powinno być ograniczone wyłącznie do takich przypadków. Wszystkie przypadki aktywowania i dezaktywowania przełączników POS muszą być udokumentowane w „Rejestrze aktywnych przełączników MOS/POS" oraz w Książce Raportów Mistrza procesów produkcyjnych".

17. Zasad postępowania w zakresie infrastruktury telekomunikacyjnej na terenie zakładu produkcyjnego w Płocku oraz Zakładu PTA we Włocławku

Prowadzenie prac na infrastrukturze telekomunikacyjnej na terenie zakładu produkcyjnego w Płocku, w tym na Terminalu Paliw w Płocku oraz na terenie Zakładu PTA we Włocławku wymaga bezwzględnego uzgodnienia zakresu, harmonogramu i warunków realizacji i odbioru prac oraz wystawienia dokumentów właściwych dla realizacji tych prac. Obowiązek uzgodnień dotyczy również dokumentacji projektowej.
Uzgodnienia dla infrastruktury prowadzone są z inicjatywy osoby zlecającej opracowanie projektowe lub realizację prac z osobą kierującą Zespołem Sieci Teleinformatycznych i w przypadku pozytywnej decyzji Biura Informatyki, zlecający uzyskuje Zgodę na proponowany zakres i harmonogram oraz warunki realizacji i odbioru prac.
W przypadku jeśli wykonywane prace są związane z siecią przekazującą sygnały o pożarze lub zagrożeniu chemicznym, należy dodatkowo powiadomić osobę kierującą Zakładową Strażą Pożarną i uzyskać potwierdzenie od niej lub od upoważnionej przez nią osoby kompletności zakresu, harmonogram oraz warunki realizacji i odbioru tych prac.
Prowadzenie prac na Infrastrukturze telekomunikacyjnej branży elektrycznej na terenie zakładu produkcyjnego w Płocku oraz Zakładu PTA we Włocławku w skład której wchodzą:

a. ciągi kanalizacji kablowej, studnie kablowe oraz sieć magistralnych kabli światłowodowych między stacjami GPZ 1 i 2 oraz ze stacji GPZ do GPR wraz z osprzętem;
b. kable światłowodowe bezpośrednie w trasach kabli energetycznych SN między stacjami GPR i OPR wraz z osprzętem;
c. sieć kablowa teletechniczna dla teletransmisji w systemie NRB wraz z osprzętem;

Wymaga stosowania się do zasad określonych w odrębnym wewnętrznym akcie organizacyjnym dotyczącym prowadzenia robót ziemnych na terenie zakładu produkcyjnego w Płocku i Zakładu PTA we Włocławku.
Każdy przypadek ingerencji w tę infrastrukturę telekomunikacyjną powinien zostać uzgodniony z Wydziałem Dystrybucji Energii Elektrycznej Zakładu Elektrociepłowni.
Prowadzenie prac na Infrastrukturze telekomunikacyjnej branży automatyki na terenie zakładu produkcyjnego w Płocku oraz Zakładu PTA we Włocławku wymaga także dokonania uzgodnień z upoważnionym pracownikiem Działu Rozwoju Oprogramowania w Wydziale Automatyki oraz Inżynierem Wsparcia Produkcji w branży PiA odpowiedzialnym za dany obszar, a dla zakresu dotyczącego Zakładu Elektrociepłowni lub Zakładu Wodno-Ściekowego należy powiadomić właściwą osobę kierującą Wydziałem w tych Zakładach.
Prowadzenie prac na Infrastrukturze telekomunikacyjnej branży mechaniki na terenie zakładu produkcyjnego w Płocku oraz Zakładu PTA we Włocławku wymaga także dokonania uzgodnień z upoważnionym pracownikiem Wydziału Mechaniki.
Uzyskanie Zgody oznacza, że w ramach prowadzonych działań możliwe będzie wykonywanie prac z zakresem wynikającym z uzgodnienia, przy czym podstawą do ich realizacji oprócz Zgody jest posiadanie zatwierdzonego Zezwolenia oraz innych stosownych pozwoleń wynikających z obowiązujących w ORLEN S.A. wewnętrznych aktów organizacyjnych dotyczących realizacji prac na podstawie pisemnych zezwoleń w zakładzie produkcyjnym w Płocku, Terminalach Paliw i Zakładzie PTA we Włocławku oraz prowadzenia robót ziemnych na terenie zakładu produkcyjnego w Płocku i Zakładu PTA we Włocławku.
W zależności od zakresu uzgodnień Zgoda wydawana jest:

a. w zakresie uzgodnień dokumentacji projektowej - w formie pisemnej na wniosek pisemny skierowany do Biura Informatyki

b. na prace - w formie pisemnej lub mailowej na pisemny lub mailowy wniosek skierowany do Biura Informatyki.

18. Zarządzenie operacyjne w sprawie wprowadzenia do użytkowania Instrukcji organizacji bezpiecznej pracy przy urządzeniach, instalacjach i sieciach elektroenergetycznych w PKN ORLEN S.A

Prace przy urządzeniach elektroenergetycznych nieczynnych należy organizować według ogólnych przepisów bezpieczeństwa i higieny pracy.

Prace przy urządzeniach elektroenergetycznych czynnych, mogą być wykonywane:

- pod napięciem - tj. praca, podczas której osoba ma kontakt z częściami pozostającymi pod napięciem lub jakąkolwiek częścią swego ciała, narzędziami lub innymi przedmiotami narusza strefę prac pod napięciem;
- w pobliżu napięcia - tj. praca w pobliżu nieosłoniętych urządzeń elektroenergetycznych lub ich części znajdujących się pod napięciem, podczas której osoba znajduje się w strefie prac w pobliżu napięcia lub jakąkolwiek częścią swego ciała, narzędziami lub innymi przedmiotami narusza te strefę, a nie narusza strefy prac pod napięciem;
- przy wyłączonym napięciu, tj. praca wykonywana przy wyłączonym, odłączonym napięciu, przy uziemionych urządzeniach elektroenergetycznych, podczas której osoba jakąkolwiek częścią swego ciała, narzędziami lub innymi przedmiotami nie narusza strefy prac
w pobliżu napięcia lub innych urządzeń pozostających pod napięciem.

Tab. nr 1. Granice strefy prac pod napięciem i strefy prac w pobliżu napięcia

Napięcie znamionowe	Strefa prac pod napięciem D_L	Strefa prac w pobliżu napięcia D_v
kV	mm	mm
≤ 1	bez dotyku	300
3	60	1120
6	90	1120
10	120	1150
30	320	1320
110	1000	2000
220	1600	3000
400	2500	4000

Rys. nr 1. Strefy prac

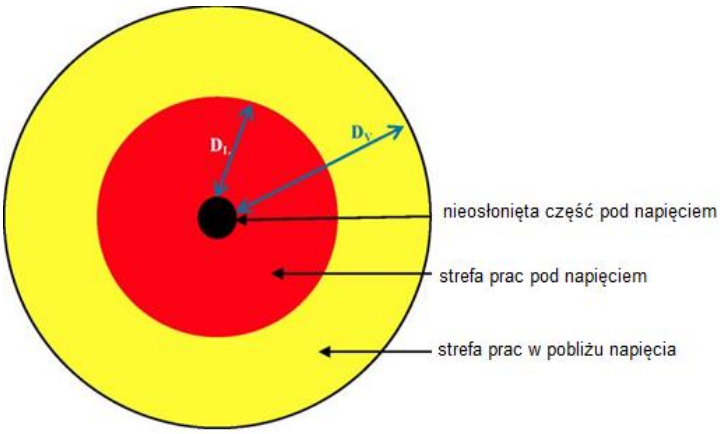

Podstawy wykonywania prac

Prace na czynnych urządzeniach, instalacjach i sieciach elektroenergetycznych mogą być wykonywane na polecenie pisemne, ustne lub bez polecenia.

- Prace wykonywane bez polecenia, to:
  a) czynności związane z ratowaniem zdrowia i życia ludzkiego,
  b) awaryjne działania w celu zabezpieczenia urządzeń i instalacji przed zniszczeniem,
  c) prace wykonywane przez uprawnione i upoważnione osoby eksploatujące określone w instrukcjach stanowiskowych - w tym także prace stwarzające możliwość wystąpienia szczególnego zagrożenia dla zdrowia lub życia ludzkiego.

Osoby wykonujące czynności, działania wymienione w lit. a), b) w zależności od zaistniałej sytuacji, powinny zastosować środki niezbędne dla własnego bezpieczeństwa, a następnie powiadomić osobę odpowiedzialna za prowadzenie ruchu elektrycznego oraz bezpośredniego przełożonego o powstałym zdarzeniu i okolicznościach uzasadniających podjęcie czynności.

- Prace na polecenie ustne

Na polecenie ustne mogą być wykonywane wszystkie prace, dla których nie jest wymagane polecenie pisemne. Polecenie ustne powinno być zwięzłe, jednoznaczne i zwrotnie powtórzone przez pracownika otrzymującego polecenie.

- Prace na polecenie pisemne

Na polecenie pisemne należy wykonywać następujące prace:
a) przy urządzeniach, instalacjach i sieciach elektroenergetycznych w warunkach wystąpienia szczególnego zagrożenia dla zdrowia i życia ludzkiego,
b) dla których wymagany jest nadzorujący,
c) dla których prowadzący eksploatację lub poleceniodawca uzna to za konieczne.

Prace w warunkach szczególnego zagrożenia dla zdrowia i życia ludzkiego, powinny być wykonywane na polecenie pisemne i wyłącznie przez zespół pracowników kwalifikowanych.

Do prac wykonywanych przy urządzeniach, instalacjach i sieciach elektroenergetycznych w warunkach szczególnego zagrożenia dla zdrowia i życia ludzkiego, zalicza się prace:

1. konserwacyjne, modernizacyjne, remontowe przy urządzeniach elektroenergetycznych znajdujących się częściowo (Pod pojęciem urządzeń elektroenergetycznych „znajdujących się częściowo pod napięciem" (praca w pobliżu napięcia) należy rozumieć urządzenia, których tylko część została wyłączona spod napięcia dla wykonania pracy; np. dla

przeprowadzenia pracy przy urządzeniach w celce, polu lub na stacji słupowej urządzenia zostały wyłączone, lecz szczęki odłączników szynowych lub liniowych pozostały pod napięciem.) lub całkowicie pod napięciem, z wyjątkiem prac polegających na wymianie w obwodach o napięciu do 1kV wkładek bezpiecznikowych lub źródeł światła o nieuszkodzonej obudowie,

2. wykonywane w pobliżu nie osłoniętych urządzeń elektroenergetycznych lub ich części znajdujących się pod napięciem,
3. przy wyłączonych, lecz nie uziemionych urządzeniach elektroenergetycznych lub uziemionych w taki sposób, że żadne z uziemień (uziemiaczy) nie jest widoczne z miejsca pracy,
4. przy opuszczaniu i zawieszaniu przewodów na wyłączonych spod napięcia elektroenergetycznych liniach napowietrznych, w przęsłach krzyżujących drogi kolejowe, wodne i kołowe,
5. związane z identyfikacją i przecinaniem kabli,
6. przy spawaniu, lutowaniu, wymianie stojaków oraz pojedynczych ogniw i całej baterii akumulatorów,
7. przy wyłączonym spod napięcia torze dwutorowej elektroenergetycznej linii napowietrznej, jeżeli drugi tor znajduje się pod napięciem,
8. przy wyłączonych spod napięcia lub znajdujących się w budowie elektroenergetycznych liniach napowietrznych, które krzyżują się w strefie ograniczonej uziemiaczami ochronnymi z liniami znajdującymi się pod napięciem lub mogącymi znaleźć się pod napięciem lub przewodami trakcji elektrycznej,

   przy wykonywaniu prób i pomiarów, z wyłączeniem prac:

   - wykonywanych stale przez osoby upoważnione na ustalonych stanowiskach pracy (laboratoria, stacje prób) lub na podstawie instrukcji stanowiskowych
   - przy których nie wymaga się przerwania ciągłości uziemień, przekraczania barier, zdejmowania osłon (np. pomiary termowizyjne)
9. konserwacyjne i remontowe przy urządzeniach rozładowczych paliw płynnych i gazowych, jak rurociągi spustowe i pompy rozładowcze wraz z ich instalacjami,
10. przy wyłączonych spod napięcia, lecz nie uziemionych, urządzeniach elektroenergetycznych lub ich częściach; w poleceniu na pracę poleceniodawca powinien dokonać wpisu **„przy urządzeniach wyłączonych bez zakładania uziemiaczy”**,
11. przy neutralizatorach radioizotopowych i wysokonapięciowych, stosowanych do neutralizacji ładunków elektrostatycznych,
12. przy zbiornikach, rurociągach sprężonego powietrza i sprężarkach o nadciśnieniu roboczym równym lub większym od 50kPa – wymagających demontażu elementów sprężarki, odcinka rurociągu albo naruszenia podpór i zawiesi rurociągów,
13. wykonywane na trasie elektrycznych linii kablowych, jeżeli istnieje jakakolwiek wątpliwość w identyfikacji kabla,
14. wykonywane w miejscu pracy, gdzie brak jest możliwości założenia uziemienia widocznego z miejsca pracy; w tym przypadku należy zastosować inne skuteczne środki ochrony przeciwporażeniowej, które zapewnią bezpieczne wykonanie pracy,
15. przy urządzeniach elektroenergetycznych, dla których w trakcie wykonywania pracy konieczne jest częściowe lub całkowite zdjęcie uziemiaczy w miejscu pracy (np. do prób napięciowych); w poleceniu na pracę poleceniodawca powinien dokonać wpisu: „z częściowym – całkowitym zdejmowaniem uziemiaczy do prób”,
16. przy wyłączonych spod napięcia elektroenergetycznych liniach napowietrznych, które krzyżują się z liniami znajdującymi się pod napięciem;
17. przy budowie i eksploatacji napowietrznych linii elektroenergetycznych,
18. przy eksploatacji linii kablowych ze zdalnym zasilaniem oraz przy urządzeniach zdalnego zasilania,
19. w studniach kablowych, w pomieszczeniach z nimi połączonych i dołkach monterskich,

20. przy wyłączonych spod napięcia urządzeniach elektrofiltru, gdy zachodzi konieczność wejścia do wewnątrz komory elektrofiltru,
21. niebezpieczne pod względem pożarowym wykonywane w strefach zagrożenia wybuchem.

Przed przystąpieniem do prac oraz przed przygotowaniem miejsca pracy w warunkach szczególnego zagrożenia wymagane jest przeprowadzenie instruktażu wykonywania pracy przez: wydającego polecenie wykonania pracy, koordynującego prace, dopuszczającego do pracy. Szczegóły instruktażu powinny być zawarte w instrukcji stanowiskowej.

Prace wykonywane jednoosobowo powinni realizować osoby eksploatujące posiadające kwalifikacje na stanowisku eksploatacji. Zestawienie prac wykonywanych jednoosobowo oraz warunki ich wykonania powinny znajdować się w instrukcji stanowiskowej.

Do prac, które mogą być wykonywane jednoosobowo zalicza się:
a) wymianę wkładek bezpiecznikowych nN w obwodach sterowniczych i sygnalizacyjnych – wykonywane przez stałą obsługę stacji,
b) oględziny urządzeń rozdzielczych nN, SN – przez obsługę stacji,
c) oględziny dzienne linii nN, SN i WN , NN – z poziomu ziemi,
d) prace naprawcze w instalacjach oświetleniowych i grzewczych do 1kV w pomieszczeniach ruchu elektrycznego, nie wymagające wchodzenia do celek, zdejmowania barier i osłon, ustawiania drabin,
e) bieżącą konserwację baterii akumulatorów np. pomiar gęstości elektrolitu, pomiar napięcia,
f) prace porządkowe wykonywane w pomieszczeniach ruchu elektrycznego – jeżeli zachowane są wymagane odległości od nie osłoniętych części będących pod napięciem,
g) koszenie traw lub odśnieżanie dróg w stacjach nN, SN i WN , NN,
h) prace konserwacyjne przy instalacjach sprężonego powietrza, z wyjątkiem prac wymagających demontażu armatury lub odcinka rurociągu albo naruszenia podpór i zawiesi rurociągów o nadciśnieniu roboczym równym lub większym od 50 kPa,
i) inne prace określone w instrukcjach stanowiskowych.

Wymagania formalne i organizacyjne - pisemne upoważnienia do pełnienia funkcji

1. Upoważnienia dla osób pełniących funkcje poleceniodawcy, dopuszczającego, koordynującego oraz Wykonawcy prac eksploatacyjnych wydaje Prowadzący eksploatację lub osoba przez niego upoważniona.
2. W zakładzie produkcyjnym w Płocku, w imieniu Prowadzącego eksploatację, pisemne upoważnienia dla osób pełniących funkcje:
   a) poleceniodawcy- wydaje osoba kierująca Zespołem Utrzymania Ruchu Elektrycznego,
   b) dopuszczającego- wydaje osoba kierująca Zakładem Elektrociepłowni,
   c) koordynującego - wydaje osoba kierująca Zakładem Elektrociepłowni,
   d) Wykonawcy prac eksploatacyjnych - wydaje osoba kierująca Zespołem Utrzymania Ruchu Elektrycznego.
3. W Zakładzie PTA we Włocławku. w imieniu prowadzącego eksploatację, pisemne upoważnienia dla osób pełniących funkcje:
   a) poleceniodawcy - dla pracowników ORLEN S.A. wydaje osoba kierująca Działem Utrzymania Ruchu Kompleksu Kwasu Teraftalowego
   b) dopuszczającego - dla pracowników ORLEN S.A. wydaje osoba kierująca Działem Utrzymania Ruchu Kompleksu Kwasu Teraftalowego
   c) koordynującego - dla pracowników ORLEN S.A. wydaje osoba kierująca Działem Utrzymania Ruchu Kompleksu Kwasu Teraftalowego ,

d) Wykonawcy prac eksploatacyjnych - wydaje osoba kierująca Działem Utrzymania Ruchu Kompleksu Kwasu Teraftalowego.

4. W Zakładzie CCGT Włocławek , pisemne upoważnienia dla osób pełniących funkcje:
   a) poleceniodawcy wydaje Dyrektor Zakładu CCGT Włocławek lub osoba przez niego upoważniona,
   b) dopuszczającego wydaje Dyrektor Zakładu CCGT Włocławek lub osoba przez niego upoważniona,
   c) koordynującego wydaje Dyrektor Zakładu CCGT Włocławek lub osoba przez niego upoważniona,
   d) wykonawcy prac eksploatacyjnych wydaje Dyrektor Zakładu CCGT Włocławek lub osoba przez niego upoważniona.
5. W Terminalach Paliw zlokalizowanych poza terenem zakładu produkcyjnego w Płocku, pisemne upoważnienia dla osób pełniących funkcje:
   a) poleceniodawcy - wydaje osoba kierująca Terminalem Paliw lub osoba prowadzącą eksploatacją na podstawie stosownej umowy
   b) dopuszczającego- wydaje osoba kierująca Terminalem Paliw lub osoba prowadzącą eksploatacją na podstawie stosownej umowy
   c) koordynującego - wydaje osoba kierująca Terminalem Paliw lub osoba prowadzącą eksploatacją na podstawie stosownej umowy
   d) Wykonawcy prac eksploatacyjnych - wydaje osoba kierująca Terminalem Paliw lub osoba prowadzącą eksploatacją na podstawie stosownej umowy,
6. We własnych stacjach paliw ORLEN S.A. organizacja pracy przy urządzeniach, instalacjach i sieciach elektroenergetycznych uregulowana jest w odrębnym wewnętrznym akcie organizacyjnym w sprawie realizacji prac o zwiększonym zagrożeniu na własnych stacjach paliw ORLEN S.A
7. W obiektach technicznych w pozostałych obszarach, pisemne upoważnienia dla osób pełniących funkcje:
   a) poleceniodawcy - wydaje osoba kierująca danym obiektem,
   b) dopuszczającego- wydaje osoba kierująca danym obiektem,
   c) koordynującego - wydaje osoba kierująca danym obiektem,
   d) Wykonawcy prac eksploatacyjnych - wydaje osoba kierująca danym obiektem.

Łączenie funkcji w procesie organizacji bezpiecznej pracy.
Dopuszcza się łączenie nie więcej niż dwóch funkcji jednocześnie.

a) Poleceniodawca może być koordynującym, poleceniodawca może być członkiem zespołu pracowników jeśli nie jest jednocześnie koordynującym i posiada dodatkowo ważne świadectwo kwalifikacyjne na stanowisku eksploatacji.
b) Koordynujący może pełnić rolę poleceniodawcy lub dopuszczającego, jeśli posiada dodatkowo ważne świadectwo kwalifikacyjne na stanowisku eksploatacji oraz pisemne upoważnienie do pełnienia funkcji dopuszczającego. **Nie może on być jednocześnie poleceniodawcą i dopuszczającym.**
c) Dopuszczający może być członkiem zespołu pracowników, jeżeli tak przewiduje polecenie. Decyzję o łączeniu funkcji podejmuje poleceniodawca. Dopuszcza się łączenie maksymalnie dwóch funkcji.

19. Zarządzenie w sprawie monitorowania stanu technicznego urządzeń w Polskim Koncernie Naftowym ORLEN S.A.

1. Zobowiązuje się kierowników projektów inwestycyjnych (lub realizatorów zadań inwestycyjnych) do:
   a) Wykonania, po zbudowaniu rurociągów, zerowych pomiarów grubości ścianek, w ilości zgodnej z pkt. 9 Instrukcji – dla rurociągów:

- I, II i III kategorii zagrożenia podlegających pod dozór UDT (klasyfikacja zgodnie z Dyrektywą 2014/68/UE),
- transportujących kwas octowy, niezależnie od parametrów i średnicy rurociągu, w ilości takiej jak dla rurociągów I kategorii zagrożenia;

oraz wprowadzenia wyników pomiarów i pozostałych danych do elektronicznego systemu zarządzania aparatami i rurociągami - SZEOR.

b) Wprowadzenia danych technicznych do systemu zarządzania aparatami i rurociągami SZEOR dla wszystkich urządzeń objętych postanowieniami Instrukcji zbudowanych w ramach zadania inwestycyjnego.
c) Zapewnienia, dla zbudowanych na obiekcie rurociągów (po ich zmontowaniu) badań potwierdzających gatunek użytego materiału – PMI (zgodnie z pkt 9 ppkt 5).
d) Dostarczenia do Działu Infrastruktury Technicznej list urządzeń o ograniczonym czasie eksploatacji i przekazania wytycznych oraz próbek materiałowych uzyskanych od wytwórcy urządzenia, które są niezbędne do opracowania programów badań eksploatacyjnych dla tych urządzeń, zgodnie z zasadami opisanymi w ust. 8 Instrukcji.
e) Wykonania i przekazania do Działu Infrastruktury Technicznej paszportów dla urządzeń objętych postanowieniami Instrukcji.

2. Urządzenia podlegające dozorowi UDT.
Rodzaje urządzeń podlegających dozorowi technicznemu UDT/TDT określone zgodnie z rozporządzeniem w sprawie rodzajów urządzeń technicznych podlegających dozorowi technicznemu.

2.2. Minimalny zakres badań wymagany przez UDT w ramach badań okresowych dla zbiorników nierozbieralnych.
Zgodnie z Decyzją UDT (pismo TZ-10-1/4678/77 z dnia 17.01.1978 r.) nierozbieralne stałe zbiorniki ciśnieniowe powinny być poddane:

1. Ultradźwiękowym pomiarom grubości ścianki w ilości co najmniej: płaszcz – wzdłuż 4-ch tworzących w odstępach punktów pomiarowych nie większych od 0,2 D (D- średnica wewnętrzna zbiornika), dna - wzdłuż 2-ch okręgów w odstępach 0,2 D. Układ tworzących okręgów powinien obejmować obszary zbiornika w których spodziewany jest najgorszy stan ścianki.
2. Ultradźwiękowym badaniem złącz spawanych na odcinkach o łącznej długości równej 25% długości złącz podłużnych i 10% długości złącz obwodowych.
3. Dna sitowe wymienników ciepła zostaną poddane pomiarom grubości ścianki w ilości nie mniejszej niż 4 punkty i nie mniejszej niż 5% ilości rur w sicie.

Zgodnie z pismem UDT Oddział w Płocku (pismo 2044/DO/OC/04/6148002 z dnia 6.10.2004 r.) nierozbieralne stałe zbiorniki ciśnieniowe o maksymalnej średnicy DN 1000 mogą mieć wykonywane pomiary grubości ścianek wzdłuż 4-ch tworzących w odległościach przekrojów pomiarowych nie większych niż 500 mm, a jeżeli ich długość/wysokość nie przekracza 500 mm – wzdłuż 4-ch tworzących w co najmniej 2-ch przekrojach. Pozostałe ustalenia Decyzji TZ-10-1/4678/77 nie ulegają zmianie.
Terminy badań wyznaczone są przez UDT w książkach rewizji.
W przypadku wykonania badań zgodnie z pismem TZ-10-1/4678/77 z dnia 17.01.1978 r. lub pismem 2044/DO/OC/04/6148002 z dnia 6.10.2004 r., wykonawca pomiarów powinien wpisać w protokole pomiarowym w rubryce „zakres i podstawa badania" odpowiedni numer przywołanego pisma-decyzji.

2.2.2. Minimalny zakres badań wymagany przez UDT dla rurociągów. Zgodnie z pismem UDT (pismo DT:TC-02406-17/05/KG z dnia 15.12.2005 r.) w zależności od kategorii zagrożenia

i ustalonej formy dozoru technicznego rurociągi podległe dozorowi UDT powinny być poddane ultradźwiękowym pomiarom grubości ścianek w ilości:

1. Rurociągi technologiczne do transportu materiałów niebezpiecznych o właściwościach trujących, żrących lub palnych, dla których ustalono I kategorię zagrożenia i objętych dozorem technicznym ograniczonym oraz rurociągi pary łączące kocioł z turbogeneratorem, dla których ustalono I lub II kategorię zagrożenia oraz formę dozoru technicznego ograniczonego – UDT nie wymaga wykonywania pomiarów grubości ścianki. Pomiary grubości ścianki należy wykonać w przypadku uzasadnionych obaw o stan techniczny lub indywidualnych zaleceń Inspektora UDT.
2. Rurociągi technologiczne do transportu materiałów niebezpiecznych o właściwościach trujących, żrących lub palnych, dla których ustalono II lub III kategorię zagrożenia i objętych dozorem technicznym pełnym oraz rurociągi pary łączące kocioł z turbogeneratorem, dla których ustalono I, II lub III kategorię zagrożenia oraz formę dozoru technicznego pełnego – pomiar grubości ścianek powinien być wykonany, co najmniej w **4-ch punktach w badanym przekroju**, przy czym ustala się ilość przekrojów pomiarowych:
   - **dla I i II kategorii zagrożenia** – **2 przekroje pomiarowe** na co najmniej **10%** sumarycznej ilości odcinków prostych rurociągu i kształtek typu kolano, łuk, zwężka, dyfuzor, odgałęzienie pomiarowe (do DN25) lub połączenie kołnierzowe, plus 1 przekrój pomiarowy na każdym odejściu z elementu rozgałęźnego;
   - **dla III kategorii zagrożenia** – **2 przekroje pomiarowe** na co najmniej **20%** sumarycznej ilości odcinków prostych rurociągu i kształtek typu kolano, łuk, zwężka, dyfuzor, odgałęzienie pomiarowe (do DN25) lub połączenie kołnierzowe, plus 1 przekrój pomiarowy na każdym odejściu z elementu rozgałęźnego;

Terminy badań wyznaczone są przez UDT w książkach rewizji.
Miejsca w których wykonywane są pomiary grubości ścianki powinny być zgodne z obszarami największych zagrożeń, określonymi w wyniku analiz RBI (Risk Based Inspection).
Wykonawca pomiarów powinien wpisać w protokole pomiarowym w rubryce „zakres i podstawa badania" numer przywołanego pisma-decyzji (DT:TC-02406-17/05/KG z dnia 15.12.2005 r.).

2.3. Czynności wykonywane przez pracowników Działu Infrastruktury Technicznej na urządzeniach podlegających dozorowi UDT.

Urządzenia techniczne podlegające dozorowi stałemu UDT poddawane są badaniom okresowym (rewizja wewnętrzna i próba ciśnieniowa) przez Inspektorów UDT i w terminach przez nich wyznaczonych. Badania te wykonuje się w następujących okresach (z wyjątkiem urządzeń, dla których Rozporządzenie w sprawie warunków technicznych dozoru technicznego w zakresie eksploatacji niektórych urządzeń ciśnieniowych).

a) Dla aparatów:
   - rewizja wewnętrzna co 3 lata,
   - próba ciśnieniowa co 6 lat.

b) Dla rurociągów:
   - rewizja główna co 6 lat dla II kategorii zagrożenia i co 3 lata dla III kategorii zagrożenia,
   - próba ciśnieniowa co 6 lat dla II i III kategorii zagrożenia.

Dla urządzeń podlegających dozorowi stałemu UDT ilość i miejsca wykonania pomiarów grubości ścianki ustalane są indywidualnie dla każdego urządzenia zgodnie z zaleceniami Inspektora UDT.
Zgodnie z w/w rozporządzeniem w sprawie warunków technicznych dozoru technicznego w zakresie eksploatacji niektórych urządzeń ciśnieniowych istnieje możliwość dwukrotnego przesunięcia terminu badań okresowych o 6 miesięcy (w sumie o 1 rok), w przypadkach

technicznie uzasadnionych, przy czym wniosek o przesunięcie terminu badania powinien być przesłany do UDT z wyprzedzeniem minimum 14 - dniowym w stosunku do wyznaczonego przez UDT terminu badania (wpisanego w książce rewizji). Zaleca się występowanie o przesunięcie terminu badań okresowych w miesiącu poprzedzającym termin wyznaczony w książce rewizji. Wniosek do UDT o przesunięcie terminu badania składa osoba kierująca Działem Dozoru Technicznego i Materiałoznawstwa lub osoba przez nią upoważniona, na podstawie zgłoszenia od Użytkownika (z wyłączeniem Terminali Paliw poza Płockiem, dla których wnioski składają osoby kierujące Terminalami Paliw bezpośrednio we właściwym Oddziale UDT/TDT).

Niezależnie od badań wykonywanych i zalecanych przez Inspektorów UDT, pracownik Działu Infrastruktury Technicznej odpowiadający za urządzenia w branży mechanicznej (Jeżeli w strukturach nie występuje Dział Infrastruktury Technicznej to czynności te wykonuje odpowiadający mu specjalista sprawujący nadzór nad urządzeniami technicznymi) zobowiązany jest do wykonania przeglądu okresowego urządzenia technicznego (na terenie obszaru swojego działania) w odstępach czasu nie dłuższych niż 1 rok. Ponadto, co 6 lat należy wykonać pomiary grubości króćców aparatów i rurociągów o średnicy < 2”, (jeżeli aparat lub rurociąg posiada więcej niż 10 króćców należy badać, co najmniej 10 króćców + 50 % nadwyżki ponad 10 króćców, jeżeli mniej niż 10 króćców – należy badać wszystkie) przynajmniej w 1 przekroju po 4 punkty pomiarowe. Zaleca się, aby w miarę możliwości, przeglądy okresowe wykonywane przez pracowników Działu Infrastruktury Technicznej sprawujących nadzór nad urządzeniami w branży mechanicznej były wykonywane w połowie okresu między przeglądami wyznaczonymi przez UDT. Dopuszcza się zmniejszenie ilości badanych króćców do 25% podanych powyżej, dla zbiorników cieczy zaporowej wykonanych ze stali austenitycznej, jeżeli medium roboczym jest medium obojętne korozyjnie.
Po przeprowadzonych czynnościach pracownik Działu Infrastruktury Technicznej sprawujący nadzór nad urządzeniami w branży mechanicznej dokonuje wpisu w systemie SZEOR (funkcja - prace/inspekcje i badania) potwierdzającego wykonanie przeglądu.
Do Paszportu Technicznego należy dołączyć kopie wszystkich protokołów badań zaleconych przez Inspektorów UDT, lecz nie dołączonych do książki rewizji i protokoły pomiarów króćców (jeżeli nie zostały dołączone do książki rewizji).

Dla urządzeń technicznych objętych dozorem ograniczonym i uproszczonym, oprócz przeglądów, pracownik Działu Infrastruktury Technicznej sprawujący nadzór nad urządzeniami w branży mechanicznej zobowiązany jest do zlecenia wykonania pomiarów grubości ścianek, pierwszych po 6-letnim okresie eksploatacji, w ilości**:**

a) Aparaty:
- płaszcz - co najmniej 8 punktów pomiarowych, w 2 przekrojach po 4 punkty,
- dennice - wzdłuż 2 okręgów po 4 punkty,
- króćce, każdy przynajmniej w 1 przekroju po 4 punkty pomiarowe,

b) Rurociągi:
- odcinki proste (niezależnie od ilości spoin) – w 1 przekroju po 4 punkty,
- kształtki (kolana, zwężki, trójniki itp.)- w 1 przekroju po 4 punkty,
- króćce, każdy przynajmniej w 1 przekroju po 4 punkty pomiarowe,

Następne badania należy wykonać w okresie nie dłuższym niż 6 lat (lub krótszym jeżeli stwierdzono znaczny postęp korozji) w takiej samej ilości i w tych samych miejscach. Pomiary należy wykonać w obszarach, w których spodziewany jest najgorszy stan ścianki (zgodnie z wynikami analiz RBI). Kolejne pomiary należy wykonać w terminach i ilościach zależnych od stwierdzonego postępu korozji. Pracownik Działu Infrastruktury Technicznej sprawujący nadzór nad urządzeniami w branży mechanicznej dokonuje każdorazowo analizy wyników badań. W przypadku stwierdzenia zużycia zbliżającego się do dopuszczalnego, powiadamia UDT, w celu uzyskania decyzji o możliwości dalszej eksploatacji urządzenia technicznego (lub ustalenia zakresu naprawy).

Dla urządzeń, na których istnieją techniczne możliwości wykonania badań w czasie ruchu urządzenia, zaleca się wykonywanie pomiarów grubości ścianek przed wyznaczonym przez UDT terminem badania (zgodnie z zasadami opisanymi w ust. 6 Instrukcji w sprawie monitorowania stanu technicznego urządzeń w Polskim Koncernie Naftowym ORLEN S.A.). Wszystkie protokoły z przeglądów, badań (w tym wykonywanych przed planowanymi postojami remontowymi) oraz napraw, nie dołączone przez Inspektora UDT do książki rewizji, należy załączać do Paszportu Technicznego.

3. Rodzaje urządzeń podlegających pod dozór ZDT.

Zgodnie z aktualnie obowiązującym zarządzeniem o zakładowym dozorze technicznym pod dozór ZDT podlegają:

- rurociągi służące do transportu mediów o właściwościach trujących, żrących i palnych o średnicy od 50 mm i ciśnieniu roboczym powyżej 0,6 MPa, zbudowane przed 1 lipca 2001r.
- rurociągi służące do transportu mediów o właściwościach trujących, żrących i palnych o średnicy od 50 mm i ciśnieniu roboczym powyżej 0,6 MPa, zbudowane po 1 lipca 2001 r., o ile nie kwalifikują się do objęcia dozorem UDT,
- rurociągi służące do transportu mediów niebezpiecznych jak: chlor, siarkowodór, amoniak, kwas siarkowy, kwas solny, wody kwaśne o zawartości powyżej 3% H_2S i wody amoniakalne o zawartości amoniaku powyżej 10 % ługi oraz kwas octowy, niezależnie od średnicy rurociągu i parametrów pracy, zbudowane przed 1 lipca 2001 r.,
- rurociągi służące do transportu mediów niebezpiecznych jak: chlor, siarkowodór, amoniak, kwas siarkowy, kwas solny, wody kwaśne o zawartości powyżej 3% H_2S i wody amoniakalne o zawartości amoniaku powyżej 10 % ługi oraz kwas octowy, niezależnie od średnicy rurociągu i parametrów pracy, zbudowane po 1 lipca 2001 r., o ile nie kwalifikują się do objęcia dozorem UDT,
- rurociągi służące do transportu pary wodnej i wody gorącej o temperaturze powyżej 100 ^{o} C, o średnicy rurociągu począwszy od 50 mm i ciśnieniu roboczym powyżej 3,2 MPa - za wyjątkiem rurociągów parowych łączących kocioł z turbogeneratorem, które podlegają pod dozór UDT,
- rurociągi służące do transportu tlenu, o średnicy począwszy od 50 mm i ciśnieniu roboczym powyżej 0,6 MPa,
- rurociągi wykonane z tworzyw sztucznych spełniające powyższe wymagania.
- zbiorniki naziemne na ciecze palne nie uznawane przez UDT jako magazynowe, o pojemności większej niż 10 m^3, wewnętrznym nadciśnieniu poduszki gazowej do 500 hPa i podciśnieniu do 10 hPa, przeznaczone do przechowywania cieczy palnych zaliczonych do I, II lub III klasy niebezpieczeństwa pożarowego,
- urządzenia dźwignicowe, tj. wciągniki nie podlegające rejestracji w UDT (dozór uproszczony), trawersy i zawiesia.

3.1. Przeglądy wykonywane przez pracowników ZDT.

3.1.1 Rurociągi.

Rurociągi podlegające dozorowi stałemu ZDT poddawane są badaniom okresowym (rewizja podstawowa i próba ciśnieniowa) przez pracowników ZDT w terminach:

- rewizja podstawowa co 6 lat,
- próba ciśnieniowa co 6 lat (obligatoryjnie dla rurociągów starszych niż 18 lat), z możliwością przesunięcia terminu badań o 1 rok, w przypadkach technicznie uzasadnionych.

Dla rurociągów, które mają przeprowadzone (przez zespół pracowników z obszaru produkcji i techniki) i zatwierdzone (przez osobę kierującą Wydziałem) analizy RBI (Risk Based Inspection) dopuszcza się stosowanie terminów rewizji podstawowych zgodnie z wynikami analiz, lecz w okresach nie dłuższych niż co 8 lat.

Ustala się n/w zakres pomiarów grubości ścianek:

Klasa rurociągu wg ZDT/R/74	Parametry	Ilość punktów pomiarowych
IV	p > 6,4 MPa i /lub T > 450 ° C	8 punktów pomiarowych dla każdego odcinka prostego i każdej kształtki (2 przekroje po 4 punkty)
III	2,0< p ≤6,4 MPa i /lub 200< T ≤ 450 ° Club T< - 40 ° C	4 punkty pomiarowe dla co najmniej 50% odcinków prostych i kształtek (1 przekrój po 4 punkty)
II	0,6< p ≤2,0 MPa i T ≤ 200 ° C	2 punkty pomiarowe dla co najmniej 25% odcinków prostych i kształtek (1 przekrój po 2 punkty)

Pomiary należy wykonać w obszarach, w których spodziewany jest najgorszy stan ścianki, ze szczególnym uwzględnieniem króćców małogabarytowych (odpowietrzające, spustowe, automatyki kontrolno-pomiarowej, poboru próbek, itp.). Miejsca wykonywania pomiarów wyznacza pracownik ZDT przy współudziale pracownika Działu Infrastruktury Technicznej sprawującego nadzór nad urządzeniami w branży mechanicznej. Kolejne pomiary powinny być wykonane w tych samych miejscach (w miarę możliwości zidentyfikowania, w miejscach w których był wykonany poprzedni pomiar).

Dla urządzeń, na których istnieją techniczne możliwości wykonania badań w czasie ruchu urządzenia zaleca się wykonywanie pomiarów grubości ścianek kilka miesięcy przed wyznaczonym terminem postoju remontowego.
Pracownik ZDT po przeanalizowaniu protokołów badań z kolejnych pomiarów może, w zależności od stwierdzonej szybkości postępu korozji, zwiększyć lub zmniejszyć wymaganą ilość punktów pomiarowych oraz zmienić termin kolejnych badań.
Niezależnie od pomiarów grubości ścianki pracownik ZDT może zalecić wykonanie innych badań pozwalających na właściwą ocenę stanu technicznego.
Protokoły z wynikami z wszystkich badań pracownik ZDT dołącza do książki rewizji rurociągu.

3.1.2. Zbiorniki magazynowe w ciągach technologicznych.

Zbiorniki magazynowe w ciągach technologicznych podlegające dozorowi stałemu ZDT poddawane są badaniom okresowym (rewizja wewnętrzna) przez pracowników ZDT i w terminach:

- zbiorniki eksploatowane do 30 lat - badanie co 10 lat,
- zbiorniki eksploatowane ponad 30 lat - badanie co 6 lat,

z możliwością przesunięcia terminu badań o 1 rok w przypadkach technicznie uzasadnionych.
Ustala się n/w zakres pomiaru grubości ścianek:

Płaszcz	1 obwód na wysokości 10 cm od dna - punkty co 1 m 2 obwód na wysokości 50 cm od dna – punkty co 1 m, ostatni obwód na wysokości 50 cm poniżej dachu - punkty co 1 m pozostałe obwody na wysokości co 2 m punkty pomiarowe co 2 m, ale nie mniej niż 3 punkty na każdym arkuszu blachy
Dno	Siatka 1 x 1 m , oraz 1obwód 10 cm od płaszcza - punkty co 1 m
Króćce	Każdy króciec w 1 przekroju po 4 punkty pomiarowe
Dach	Siatka 1 x 1m

Pracownik ZDT po przeanalizowaniu protokołów badań z kolejnych pomiarów (wykonanych w tych samych miejscach) może, w zależności od stwierdzonej szybkości postępu korozji, zwiększyć lub zmniejszyć wymaganą ilość punktów pomiarowych oraz skrócić czasokres kolejnych badań. Niezależnie od pomiarów grubości ścianki pracownik ZDT może zalecić wykonanie innych badań pozwalających na właściwą ocenę stanu technicznego.

Dla urządzeń, na których istnieją techniczne możliwości wykonania badań w czasie ruchu urządzenia zaleca się wykonywanie pomiarów grubości ścianek przed wyznaczonym przez ZDT terminem badania (według zasad określonych w ust. 6 Instrukcji).
Protokoły z wynikami z wszystkich badań pracownik ZDT dołącza do książki rewizji zbiornika.
Pracownik ZDT może zalecić w ramach rewizji zewnętrznej wykonanie pomiarów grubości ścianki we wskazanych miejscach w ilości nie przekraczającej 10% zakresu określonego dla rewizji wewnętrznej.
Służby inwestycyjne odpowiedzialne są za:

- wykonanie listy urządzeń o ograniczonym czasie eksploatacji oraz dostarczenie wytycznych umożliwiających wykonanie programu badań i próbek materiałowych do badań porównawczych,
- skompletowanie i przekazanie do ZDT dokumentacji technicznej urządzeń.

4. Zasady zmniejszania ilości punktów pomiarowych.

Dla urządzeń technicznych wymienionych w punkcie 3 i 4 Instrukcji (dozór ZDT i nadzór Działu Infrastruktury Technicznej), dla których wykonano, co najmniej jeden raz pomiary grubości ścianki w czasie eksploatacji urządzenia w zakresie zgodnym z Instrukcją, dopuszcza się zmniejszenie o 50 % ilości punktów pomiarowych przewidzianych w Instrukcji dla danego urządzenia pod warunkiem, że wyniki ostatnich pomiarów grubości nie wykazują pocienień większych niż:

- 20% naddatku przewidzianego na zużycie korozyjne (różnicy pomiędzy nominalną grubością ścianki i minimalną grubością ścianki elementu), jeżeli urządzenie jest eksploatowane nie dłużej niż 6 lat,
- 30% naddatku przewidzianego na zużycie korozyjne, jeżeli urządzenie jest eksploatowane nie dłużej niż 12 lat,
- 40% naddatku przewidzianego na zużycie korozyjne, jeżeli urządzenie jest eksploatowane nie dłużej niż 18 lat,
- 60% naddatku przewidzianego na zużycie korozyjne, jeżeli urządzeni jest eksploatowane nie dłużej niż 30 lat.

Analiza wyników z poprzednich okresów nie może wykazywać znaczących zmian w szybkości korozji, a warunki pracy (w tym skład medium roboczego) nie uległy zmianie.
Decyzję o możliwości zmniejszenia ilości punktów pomiarowych podejmuje indywidualnie dla każdego urządzenia:

- Inspektor ZDT – dla urządzeń podlegających pod dozór ZDT,
- Pracownik Działu Infrastruktury Technicznej sprawujący nadzór nad urządzeniami w branży mechanicznej – dla urządzeń nie podlegających pod dozór UDT i ZDT.

Pomiary grubości ścianek powinny być wykonane w miejscach, w których spodziewany jest najgorszy stan ścianek (martwe przestrzenie, obszary dozowania inhibitorów, itp.).
Zmniejszenie ilości punktów pomiarowych nie dotyczy:

- króćców małogabarytowych (do 2” włącznie),
- rurociągów dla których odstąpiono od wykonywania próby ciśnieniowej (zgodnie z aktualnie obowiązującym zarządzeniem o zakładowym dozorze technicznym),
- urządzeń pracujących w węzłach, w których występują zmienne właściwości korozyjne medium lub zwiększona erozja materiału ścianki.

5. Badanie urządzeń w czasie ruchu instalacji.

W czasie eksploatacji urządzeń technicznych Użytkownik jest zobowiązany do:

- eksploatacji urządzeń w granicach parametrów projektowych (ciśnienie, temperatura, natężenie przepływu) i przy użyciu mediów na które są zaprojektowane i zbudowane urządzenia,
- codziennej kontroli prawidłowości pracy wszystkich urządzeń,

- zgłaszania na bieżąco do służb Działu Infrastruktury Technicznej wszelkich nieprawidłowości w pracy urządzeń,
- zgłaszania na bieżąco do służb Działu Infrastruktury Technicznej ,wszelkich odstępstw od parametrów procesu technologicznego dla danego urządzenia, które mają wpływ na jego żywotność (zmiany pH medium, zmiany ilości i rodzaju inhibitorów korozji, itp.).

W czasie eksploatacji urządzeń technicznych pracownik Działu Infrastruktury Technicznej sprawujący nadzór nad urządzeniami w branży mechanicznej jest zobowiązany do:

- wykonywania dla urządzeń, które mają ustalony termin badań na najbliższy postój remontowy, wszelkich badań możliwych do wykonania w czasie ruchu instalacji. Badania te powinny być wykonane w czasie od 12 do 6 miesięcy przed planowym postojem instalacji,
- wykonywania przed planowym postojem instalacji badań urządzeń, które mają ustalony termin badań na najbliższy postój remontowy i które indywidualnie mogą być wyłączone z ruchu (bez potrzeby wyłączania całej instalacji) na czas niezbędny do wykonania badań,
- wykonania analizy wyników wykonanych badań niezwłocznie po ich wykonaniu, a w przypadku stwierdzenia znacznego postępu korozji lub innego zjawiska destrukcyjnego, do podjęcia działań zmierzających do naprawy lub wymiany urządzenia a także zgłoszenia takiego przypadku do ZDT i osoby pełniącej funkcję Głównego Inżyniera ds. Niezawodności.

6. Piece technologiczne.

W czasie każdego planowego postoju remontowego (jednak nie częściej niż raz na dwa lata) należy wykonać następujące czynności:

a) Sprawdzić stan powierzchni rur, a zwłaszcza w punktach styku rur z wieszakami i ogranicznikami.
b) Sprawdzić stan wieszaków mocujących wężownice oraz ograniczników rur wężownic.
c) Wykonać pomiary grubości ścianek rur – zgodnie z zaleceniami UDT.
d) Sprawdzić stan połączeń spawanych. W przypadku wystąpienia pęknięć należy je naprawić.
e) Sprawdzić stan wymurówki wewnętrznej pieca. Ewentualne ubytki wymurówki należy uzupełnić.
f) Wykonać badania termowizyjne płaszcza pieca w celu określenia stanu wymurówki. Badania należy wykonać dwukrotnie:
   - pierwsze badanie na miesiąc przed planowym remontem (w celu uzyskania danych o stanie wymurówki oraz wstępnego określenia zakresu naprawy),
   - drugie badanie po wykonaniu naprawy wymurówki (w celu potwierdzenia skuteczności naprawy).

Protokoły z badań termowizyjnych należy dołączyć do paszportu pieca.
Przeprowadzić testy blokad automatyki zabezpieczającej piec zgodnie z wymaganiami określonymi w niniejszym dokumencie w części dotyczącej „Instrukcji kontroli i eksploatacji układów blokad PiA w zakładzie produkcyjnym PKN ORLEN S.A. w Płocku".
Po przekroczeniu 70 % projektowego czasu pracy wężownic należy przeprowadzić badania stanu degradacji materiału w celu uzyskania informacji na temat możliwości dalszej eksploatacji.
Pracownik Działu Infrastruktury Technicznej sprawujący nadzór nad urządzeniami w branży mechanicznej wypełnia kartę w której podaje wyniki przeglądu i wnioski. Protokoły z badań oraz przeglądów (za wyjątkiem protokołów, które Inspektor UDT dołączył do książki rewizji) dołącza się do paszportu urządzenia.

7. Urządzenia o ograniczonym okresie eksploatacji.

7.1. Charakterystyka urządzeń.

Pod nazwą urządzeń o ograniczonym czasie eksploatacji należy rozumieć obiekty, których materiał w czasie eksploatacji ulega narastającemu niszczeniu w wyniku procesu pełzania lub korozji.
Urządzenia tego typu już na etapie projektowania mają założony określony czas eksploatacji.

7.2. System diagnostyczny oceny stanu urządzeń.

Dla urządzeń o ograniczonym czasie eksploatacji badania wykonuje się zgodnie z opracowanym programem badań. Listę takich urządzeń sporządzają Służby Inwestycyjne (lub użytkownicy – dla urządzeń, których szybkie zużycie wynikło w trakcie eksploatacji) przy udziale Działu Infrastruktury Technicznej i przekazują do Działu Dozoru Technicznego i Materiałoznawstwa oraz kopię do Dyrektora Biura Techniki.
Czynności diagnostyczne należy prowadzić podczas eksploatacji i w okresie postojów remontowych.
Użytkownicy urządzeń mają obowiązek gromadzenia danych o warunkach pracy urządzenia w czasie eksploatacji (ciśnienie, temperatura, zmiany środowiska pracy, liczba uruchomień, naciągi rurociągów, itp.).
Podczas okresów remontowych należy przeprowadzać przeglądy, pomiary i badania wg opracowanych programów badań.
Dla urządzeń pracujących w warunkach pełzania oraz urządzeń, dla których na etapie inwestycyjnym wiadomo jest, że będą eksploatowane w szczególnie trudnych warunkach (urządzenie ma ustalony okres eksploatacji i jest on krótszy niż 20 lat), program badań eksploatacyjnych jest opracowywany przez Służby Inwestycyjne.
Służby Inwestycyjne mają obowiązek zlecenia opracowania programu badań diagnostycznych na etapie ich projektowania i produkcji, rozszerzając odpowiednio zakres badań jakościowych stanowiących bazę danych wyjściowych do określania stopnia degradacji materiału w trakcie eksploatacji.
Dla urządzeń, których czas eksploatacji zbliża się do czasu obliczeniowego, a nie były one objęte programem badań monitorujących stopień degradacji materiału, pracownik Działu Infrastruktury Technicznej sprawujący nadzór nad urządzeniami w branży mechanicznej jest zobowiązany do zlecenia (lub zainicjowania działań) wykonania analizy stanu technicznego urządzenia.
Analizy takiej powinna dokonać uznana jednostka naukowa we współpracy z Działem Dozoru Technicznego i Materiałoznawstwa. Jeżeli urządzenie podlega pod dozór UDT, program badań powinien być uzgodniony z jego przedstawicielami.
Analiza stanu technicznego urządzenia powinna zawierać:

- analizę wyników badań diagnostycznych,
- analizę stanu naprężeń przy obciążeniach statycznych dla charakterystycznych warunków pracy danego urządzenia,
- analizę szacunkową w zakresie inicjacji pęknięć i propagacji pęknięć, podając wielkość wady krytycznej i dopuszczalnej,
- analizę szacunkową wytrzymałości na zmęczenie niskocyklowe (określenie dopuszczalnej liczby prób wodnych, uruchomień i odstawień, odstawień awaryjnych, awaryjnych zmian obciążeń),
- końcową ocenę stanu technicznego urządzenia w stosunku do stanu początkowego,
- liczbowo czas dalszej bezpiecznej eksploatacji,
- program badań eksploatacyjnych opracowany wraz z Działem Dozoru Technicznego i Materiałoznawstwa.

W przypadku urządzeń pracujących w warunkach degradującego działania korozji program badań należy opracować w oparciu o wyniki co najmniej dwóch następujących po sobie pomiarów grubości pozwalających określić szybkość korozji. Program i zakres badań powinien być aktualizowany po analizie wyników każdych kolejnych pomiarów.

8. Badania wykonywane na końcowym etapie budowy rurociągów.

Na etapie końcowym budowy (już po zmontowaniu wszystkich elementów w całość) należy wykonać **zerowe pomiary grubości ścianek** dla rurociągów podlegających pod **dozór UDT** w ilości:

1. Dla **III kategorii zagrożenia:**
   - wszystkie kolana i trójniki w **3 przekrojach** po **4 punkty** pomiarowe,
   - pozostałe elementy (proste, zwężki, króćce, szyjki kołnierzy) w **1 przekroju** po **4 punkty** pomiarowe.
2. Dla **II kategorii zagrożenia:**
   - wszystkie kolana i trójniki w **2 przekrojach** po **4 punkty** pomiarowe,
   - pozostałe elementy (proste, zwężki, króćce, szyjki kołnierzy) w **1 przekroju** po **4 punkty** pomiarowe.
3. Dla **I kategorii zagrożenia:**
   - wszystkie kolana i trójniki w **1 przekroju** po **4 punkty** pomiarowe,
   - pozostałe elementy (proste, zwężki, króćce, szyjki kołnierzy) w **1 przekroju** po **2 punkty** pomiarowe.
4. Dla rurociągów transportujących **kwas octowy** niezależnie od parametrów i średnicy rurociągu:
   - wszystkie kolana i trójniki w **1 przekroju** po **4 punkty** pomiarowe,
   - pozostałe elementy (proste, zwężki, króćce, szyjki kołnierzy) w **1 przekroju** po **2 punkty** pomiarowe.
5. Dla nowobudowanych rurociągów **II i III kategorii zagrożenia oraz rurociągów transportujących kwas octowy** należy wykonać również **badania potwierdzające gatunek użytego materiału** po zmontowaniu wszystkich elementów rurociągu na instalacji produkcyjnej **(PMI)** wykonane w ilości:
   - jeden punkt na każdym elemencie rurociągu, zgodnie z zasadami opisanymi w ust. 9 Instrukcji – dla rurociągów I kategorii zagrożenia podlegających pod dozór UDT (klasyfikacja zgodnie z Dyrektywą 2014/68/UE)
   - jeden punkt na każdym elemencie rurociągu, zgodnie z zasadami opisanymi w ust. 9 Instrukcji- dla rurociągów II i III kategorii zagrożenia podlegających od dozór UDT (klasyfikacja zgodnie z Dyrektywą 2014/68/UE) wykonanych z materiałów stopowych lub węglowych,
   - jeden punkt na każdym elemencie korpusu armatury kołnierzowej wykonanej z materiałów stopowych i montowanej na rurociągu – dla wszystkich rurociągów,
   - jeden punkt na każdym elemencie i jeden punkt na każdej spoinie dla rurociągów transportujących kwas octowy niezależnie od parametrów i średnicy rurociągu.

9. Uprawnienia firm wykonujących badania.

Na terenie ORLEN S.A. badania diagnostyczne stanu materiału rurociągów, urządzeń i aparatów mogą być dokonywane przez:

a) Dział Dozoru Technicznego i Materiałoznawstwa ORLEN S.A.
b) Instytuty i Uczelnie Wyższe, w porozumieniu z Działem Dozoru Technicznego ORLEN S.A., działające na podstawie stosownych umów.
c) Zewnętrzne Laboratoria Badawcze posiadające uznanie co najmniej II stopnia Centralnego Laboratorium Dozoru Technicznego, działające na podstawie stosownych umów.

10. Dokumentacja techniczna przeglądów i badań.

Dokumentacja techniczna przeglądów i badań jest podstawowym źródłem informacji o stanie technicznym urządzenia. Sposób jej prowadzenia oraz zakres ma bezpośredni wpływ na decyzje o dalszym dopuszczeniu urządzenia do bezpiecznej eksploatacji.

Dokumentacji Działu Infrastruktury Technicznej a techniczna przeglądów i badań zwana dalej dokumentacją prowadzona jest przez pracownika Działu Infrastruktury Technicznej

sprawującego nadzór nad urządzeniami w branży mechanicznej. Składają się na nią protokoły z badań wykonywanych przez laboratoria badawcze, firmy usługowe uprawnione do świadczenia usług diagnostycznych na urządzeniach technicznych występujących w ORLEN S.A.
Dokumentacja gromadzona jest:

- dla urządzeń podlegających dozorowi UDT - w książkach rewizji tych urządzeń w zakresie przewidzianym wymaganiami UDT oraz w Paszportach Technicznych wzór zgodnie z Instrukcją Utrzymania Ruchu.
- dla urządzeń podlegających dozorowi ZDT - w książkach rewizji tych urządzeń w zakresie przewidzianym wymaganiami ZDT i Instrukcją Utrzymania Ruchu.
- dla urządzeń nie podlegających dozorowi technicznemu - w Paszportach Technicznych (wzór R100 zgodnie z Instrukcją Utrzymania Ruchu).

Książki rewizji muszą znajdować się w określonym miejscu wyznaczonym przez Użytkownika na instalacji produkcyjnej.
Paszporty Techniczne muszą znajdować się w określonym miejscu wyznaczonym przez pracownika Działu Infrastruktury Technicznej sprawującego nadzór nad urządzeniami w branży mechanicznej lub specjalistę branżowego sprawującego nadzór techniczny nad urządzeniami.
W Paszporcie Technicznym powinny znajdować się następujące dokumenty:

- projekt techniczny (rysunki i obliczenia) dla urządzeń nie podlegających dozorowi UDT i ZDT,
- dokumentacja powykonawcza wraz z poświadczeniami, atestami materiałowymi i protokołami odbioru dla urządzeń nie podlegających dozorowi UDT i ZDT,
- wszelkie protokoły z badań diagnostycznych mające jakikolwiek wpływ na określenie stanu technicznego urządzenia (dla urządzeń podlegających dozorowi UDT do paszportu należy dołączać tylko te protokoły, których Inspektor UDT nie dołączył do książki rewizji),
- karty wymiany uszczelek.

Wymagania, jakie muszą spełniać protokoły badań gromadzone w paszportach technicznych:

- protokoły muszą być sporządzane dla każdego urządzenia oddzielnie, a w przypadku badań diagnostycznych prowadzonych kompleksowo dla większej liczby urządzeń, w każdej teczce paszportu technicznego musi znajdować się informacja ze wskazaniem miejsca, gdzie znajdują się protokoły z załącznikami dotyczącymi tego urządzenia,
- wyniki pomiarów muszą być opracowane w **formie zapewniającej jednoznaczną identyfikację wszystkich punktów pomiarowych**. Należy stosować zasadę wykonywania kolejnych pomiarów w tych samych punktach. Dla rurociągów należy posługiwać się kopiami rysunków z dokumentacji projektowej. Kolejne pomiary należy odnosić do tego samego rysunku z naniesionymi punktami pomiarowymi,
- wyniki pomiarów muszą być poddane obróbce statystycznej tj. muszą zawierać wielkości min. i max. w poszczególnych osiach oraz wartości średnie, jak również muszą zawierać widoczne oznaczenia wyników o wartościach przekraczających wartości dopuszczalne,
- wyniki pomiarów grubości ścianek muszą być wprowadzone do elektronicznego systemu archiwizacji SZEOR. Wprowadzenie wyników pomiarów grubości ścianek do systemu SZEOR nie zwalnia wykonawców pomiarów z obowiązku dostarczenia pisemnych protokołów z wynikami wykonanych pomiarów w formie sprawozdania określonego w procedurze (instrukcji) zatwierdzonej przez jednostkę notyfikowaną, która nadała uprawnienia do wykonywania pomiarów grubości.

20. Zarządzenie w sprawie wymagań dotyczących bezpieczeństwa i higieny pracy pracowników zatrudnionych na stanowiskach pracy, na których może wystąpić atmosfera wybuchowa w Polskim Koncernie Naftowym ORLEN S.A.

Dla miejsc pracy, na których podejrzewa się możliwość wystąpienia atmosfery wybuchowej zagrażającej zdrowiu i życiu pracowników należy dokonać klasyfikacji stref zagrożonych wybuchem i na jej podstawie wykonać Ocenę ryzyka wybuchu.
Ocena ryzyka wybuchu stanowi integralną część Dokumentu Zabezpieczenia przed Wybuchem zwanego Dokumentem Ex.
Ocena ryzyka wybuchu powinna zawierać co najmniej:

- ocenę prawdopodobieństwa i czasu występowaniu atmosfery wybuchowej;
- ocenę prawdopodobieństwa wystąpienia oraz uaktywnienia się źródeł zapłonu, w tym wyładowań elektrostatycznych;
- ocenę wzajemnego oddziaływania eksploatowanych instalacji, używanych substancji i mieszanin oraz zachodzących procesów;
- ocenę rozmiaru przewidywanych (możliwych i niepożądanych) skutków wybuchu.

Identyfikacja atmosfer wybuchowych
Charakterystyka substancji niebezpiecznych pod względem wybuchowym
Wykaz i charakterystyka materiałów niebezpiecznych pod względem wybuchowym opracowany w oparciu o zaakceptowane przez Komisję Ex i zatwierdzone karty klasyfikacji przestrzeni zagrożonych wybuchem (Załącznik nr 20).

Klasyfikacja przestrzeni zagrożonych wybuchem
Wykaz i klasyfikacja przestrzeni zagrożonych wybuchem opracowana w oparciu o zaakceptowane przez Komisję Ex i zatwierdzone karty klasyfikacji przestrzeni zagrożonych wybuchem (Załącznik nr 21).
Ocena ryzyka wybuchu
Prawdopodobieństwo wystąpienia efektywnych źródeł zapłonu
Zaleca się klasyfikowanie efektywnych źródeł zapłonu, z uwzględnieniem prawdopodobieństwa ich wystąpienia w następujący sposób:

- źródła zapłonu, które mogą występować ciągle/stale lub często (10^0 – 10^{-2})
- źródła zapłonu, które mogą występować rzadko (10^{-3} – 10^{-5})
- źródła zapłonu, które mogą występować wyjątkowo (10^{-6} – 10^{-7})

Analizie należy poddać wszystkie rodzaje źródeł zapłonu podane w normie PN-EN 1127-1, określić ich efektywność i prawdopodobieństwo wystąpienia w rozpatrywanej przestrzeni wykorzystując matrycę ryzyka.
Uwaga: do szacowania ryzyka wybuchu przyjmujemy większe wartości prawdopodobieństwa

Prawdopodobieństwo wystąpienia atmosfery wybuchowej
Prawdopodobieństwo wystąpienia atmosfery wybuchowej szacujemy w oparciu o matrycę ryzyka i przedstawiamy wg poniższej tabeli:

Rodzaj strefy zagrożenia wybuchem	Opis strefy	Czas trwania	Prawdopodobieństwo wystąpienia atmosfery
Strefa 0	Przestrzeń, w której atmosfera wybuchowa zawierająca mieszaninę substancji palnych, w postaci gazu, pary lub mgły z powietrzem występuje ciągle lub w długich okresach	>1000 godz./rok	10^{-1}÷1
Strefa 1	Przestrzeń, w której atmosfera wybuchowa zawierająca mieszaninę	10÷1000 godz./rok	10^{-3}÷10^{-2}

Rodzaj strefy zagrożenia wybuchem	Opis strefy	Czas trwania	Prawdopodobieństwo wystąpienia atmosfery
	substancji palnych z powietrzem może czasami wystąpić w warunkach normalnej pracy		
Strefa 2	Przestrzeń, w której w warunkach normalnej pracy pojawienie się gazowej atmosfery wybuchowej nie występuje, a w przypadku wystąpienia trwa krótko	1÷10 godz./rok	10^{-4}÷10^{-3}

Uwaga: do szacowania ryzyka wybuchu przyjmujemy większe wartości prawdopodobieństwa.

Określenie ryzyka wybuchu

Dla oszacowania ryzyka wystąpienia wybuchu korzysta się z matrycy ryzyka procesowego zawartej w zarządzeniu w sprawie wprowadzenia i stosowania Systemu Zarządzania Bezpieczeństwem Procesowym w Polskim Koncernie Naftowym ORLEN S.A.

Uwaga:Prawdopodobieństwo wystąpienia wybuchu stanowi iloczyn prawdopodobieństwa pojawienia się efektywnych źródeł zapłonu i wystąpienia atmosfery wybuchowej.

Kategoria skutków (S) / Częstość skutków 1/rok (P)			*pomijalne*	*małe*	*średnie*	*duże*	*katastrofa*
		oznaczenie numeryczne	*1*	*2*	*3*	*4*	*5*
bardzo częste	$<10^{0} – 10^{-1})$	*1*	TA	TNA	NA	NA	NA
częste	$<10^{-1} – 10^{-2})$	*2*	TA	TNA	TNA	NA	NA
możliwe	$<10^{-2} – 10^{-3})$	*3*	TA	TA	TNA	TNA	NA
sporadyczne	$<10^{-3} – 10^{-4})$	*4*	A	TA	TA	TNA	TNA
rzadkie	$<10^{-4} – 10^{-5})$	*5*	A	A	TA	TA	TNA
bardzo rzadkie	$<10^{-5} – 10^{-6})$	*6*	A	A	A	TA	TA
prawie niemożliwe	$<10^{-6} – 10^{-7}>$	*7*	A	A	A	A	A

Gdzie wynikowy poziom ryzyka (R) jest określany przez:

A Ryzyko akceptowane (teoretycznie nie wymagane są żadne dodatkowe środki bezpieczeństwa, jednakże mogą zostać wskazane do realizacji),

TA Ryzyko tolerowane – akceptowane (zasada ALARP, dokonać przeglądu alternatyw)

TNA Ryzyko tolerowane nieakceptowane (wprowadzić dodatkowe środki bezpieczeństwa w terminie ustalonym odrębnie)

NA Ryzyko nieakceptowane (natychmiastowo przerwać proces)

Kategorie skutków

Skutki	Pracownicy	Ludność	Środowisko	Majątek	Reputacja
pomijalne	Brak urazów	Brak urazów	Brak wpływu	Do 10 000 €	Bez wpływu
małe	Pojedyncze drobne urazy. *(Nie wywierające wpływu na wykonywanie pracy czy powodujące niezdolność do pracy)*	Odór, hałas *(Nie wymagana ewakuacja ludności ani pierwsza pomoc medyczna)*	Małe odnotowane w raportach. *(Lekkie zniszczenie środowiska w obrębie instalacji)*	Do 100 000 €	Lekki wpływ *(Zachwiane zaufani - możliwe do szybkiego odzyskania małym kosztem Może istnieć świadomość publiczna)*
średnie	Średnie urazy, pojedyncze ciężkie urazy *(Ograniczenie wykonywania obowiązków służbowych lub kilkudniowa absencja dla pełnego wyzdrowienia; małe, odwracalne skutki zdrowotne np.: podrażnienie skóry, zatrucie pokarmowe)*	Małe urazy *(Nie wymagana ewakuacja, wymagana pierwsza pomoc przedmedyczna)*	Średnie zniszczenia *(Wyraźnie zniszczenie lub emisja do środowiska, ale brak trwałego skutku; pojedynczy przypadek naruszenia ograniczenia ustawowego bądź pojedyncza skarga)*	Do 1.000 000 €	Ograniczony wpływ *(Naruszone zaufanie - możliwe do odzyskania w dłuższym czasie ze wsparciem PR.. Niesprzyjająca uwaga mediów lokalnych/ grup politycznych)*
duże	Liczne ciężkie urazy *(Nieodwracalne skutki zdrowotne z poważną niezdolnością do pracy np.: oparzenia środkami żrącymi, utrata słuchu wywołana hałasem detonacją, udar cieplny)*	Średnie urazy *(Ograniczone skutki zdrowotne dla ludzi nie wymagana ewakuacja, wymagana pomoc medyczna dla pojedynczych przypadków)*	Poważne zniszczenia *(Spółka musi podjąć obszerne działania odbudowy szkód środowiskowych; rozmiar szkód narusza ograniczenia ustawowe)*	Do 10 000 000 €	Krajowy wpływ *(Znaczny spadek zaufania — zaufanie możliwe do odzyskanie w dłuższym czasie, ale dużym kosztem. Rozległa, niesprzyjająca uwaga mediów krajowych)*
katastroficzne	Ofiary śmiertelne *(Pojedynczy lub zbiorowy wypadek śmiertelny)*	Ciężkie urazy *(Nieodwracalne skutki zdrowotne, wymagana ewakuacja i pomoc medyczna dla dużej liczby ludzi)*	Katastrofa ekologiczna *(Trwałe, poważne zniszczenie środowiska skutkujące dużymi konsekwencjami finansowymi dla Spółki; trwające skutki poważnie naruszają ograniczenia ustawowe)*	Powyżej 10 000 000 €	Międzynarodowy wpływ *(Poważnie nadszarpnięte zaufanie - niemożliwe w pełni do odzyskania. Międzynarodowa uwaga publiczna; rozległa,*

Skutki	Pracownicy	Ludność	Środowisko	Majątek	Reputacja
					niesprzyjająca uwaga międzynarodowych mediów)

Wynik dokonanej oceny ryzyka wybuchu należy przedstawić w tabeli (Załącznik nr 22a).
Wykaz miejsc pracy zagrożonych wybuchem
Wykaz miejsc pracy zagrożonych wybuchem należy przedstawić w tabeli (Załącznik nr 23).

Środki zapobiegające wystąpieniu zagrożeń wybuchowych i ograniczające skutki wybuchu

Poniżej przedstawiono wzór przykładowej tabeli:

L.p.	Miejsce pracy	Stosowany środek zapobiegania wybuchowi	Termin przeglądu	Osoba odpowiedzialna
1.				
2.				

Specyfikacja urządzeń w wykonaniu przeciwwybuchowym
Podać specyfikację urządzeń w wykonaniu przeciwwybuchowym zainstalowanych na obiekcie – branża mechaniczna, elektryczna, automatyczna, teleinformatyczna. Należy wystąpić do wszystkich branż o przekazanie wzorów tabel specyfikacji urządzeń (Załącznik nr 24).

Wykaz certyfikatów dla urządzeń w wykonaniu przeciwwybuchowym
Wykaz certyfikatów dla urządzeń w wykonaniu przeciwwybuchowym należy sporządzić z podziałem na poszczególne branże – mechaniczna, elektryczna, automatyczna, teleinformatyczna (Załącznik nr 25).

21. Zarządzenie w sprawie klasyfikacji przestrzeni zagrożonych wybuchem w PKN ORLEN S.A. i w spółkach Grupy Kapitałowej ORLEN

Zakres dotyczący klasyfikacji przestrzeni zagrożonych wybuchem należy wykonać w uzgodnieniu z Działem BHP.

22. Zarządzenie operacyjne w sprawie wprowadzenia w życie instrukcji przewozu towarów niebezpiecznych transportem lądowym na terenie ORLEN S.A. oraz na rzecz ORLEN S.A.

Przewóz lądowy towarów niebezpiecznych podlega przepisom wynikającym z Umowy dotyczącej międzynarodowego przewozu drogowego towarów niebezpiecznych ADR i Regulaminu międzynarodowego przewozu kolejami towarów niebezpiecznych RID.
W zarządzeniu opisano warunki wykonywania przewozu i operacji z ładunkiem zawierającym towar niebezpieczny, odpowiedniego oznakowania opakowań i środków transportu towarów niebezpiecznych, wymagane dokumenty towarzyszące przewozowi oraz niezbędne wyposażenie jednostek transportowych.
Przepisy dotyczą:

- nadawcy towaru niebezpiecznego,
- odbiorcy towaru niebezpiecznego,
- przewoźnika towaru niebezpiecznego,
- załadowcy i rozładowcy towaru niebezpiecznego,
- napełniającego towar niebezpieczny,
- operatora kontenera-cysterny

Zespół ds. Przewozu Towarów Niebezpiecznych (PBN) sprawuje w ORLEN S.A. funkcję koordynującą i rozstrzygającą w obszarze przewozu towarów niebezpiecznych.
Do 30 stycznia każdego roku osoby kierujące komórkami organizacyjnymi, odpowiedzialnymi za nadawanie, zakup, sprzedaż, załadunek, rozładunek, pakowanie, napełnianie i transport towarów niebezpiecznych, zobowiązuje się do przesłania do Zespołu ds. Przewozu Towarów Niebezpiecznych, materiałów niezbędnych do sporządzenia Sprawozdania Rocznego.
W przypadku uwolnienia towarów niebezpiecznych, bezpośredniego zagrożenia takim uwolnieniem, zranienia osób, szkody materialnej, zniszczenia środowiska lub zaangażowania właściwych władz zobowiązuje się osoby kierujące komórkami organizacyjnymi do natychmiastowego poinformowania o zaistniałym fakcie Zespołu ds. Przewozu Towarów Niebezpiecznych, w celu sporządzenia Raportu ze zdarzeń zaistniałych podczas przewozu towarów niebezpiecznych.

Przewóz towarów niebezpiecznych transportem drogowym

Obowiązki uczestników przewozu towarów niebezpiecznych:

1. **Nadawca** towarów niebezpiecznych zobowiązany jest dostarczyć do przewozu tylko takie przesyłki, które spełniają wymagania Umowy ADR, w szczególności jest zobowiązany:
   - Upewnić się, że towar niebezpieczny jest sklasyfikowany i dopuszczony do przewozu zgodnie z ADR,przed wyjazdem jednostki transportowej, przewożącej towary niebezpieczne, dostarczyć kierowcy wymagane dokumenty przewozowe, oraz dokumenty towarzyszące, uwzględniając wszystkie wymagania zgodnie z Umową ADR oraz innymi przepisami,
   - używać wyłącznie opakowań, które są zgodne z wymaganiami Umowy ADR dla poszczególnych towarów niebezpiecznych;
   - sprawdzić wymagania dotyczące sposobów nadania i ograniczeń wysyłkowych wskazanych w Umowie ADR.

   Jeżeli Nadawca korzysta z usług innych uczestników przewozu (Pakującego, Załadowcy, Napełniającego, itp.), to musi upewnić się, że zostały spełnione wszystkie wymagania prawne. Może się zdarzyć, że Nadawcą towarów niebezpiecznych będzie inny podmiot, z którym ORLEN S.A. posiada stosowną umowę handlową. Wskazany podmiot posiadał będzie odrębną umowę przewozu ze swoim Przewoźnikiem. W takiej sytuacji ORLEN S.A. musi poinformować takiego Nadawcę w formie pisemnej o fakcie, że przewóz dotyczy towarów niebezpiecznych oraz powinien udostępnić Nadawcy wszystkie informacje i dokumenty potrzebne do wypełnienia jego obowiązków, niniejsza informacja musi stanowić zapis w umowie handlowej regulującym gestię transportu towarów niebezpiecznych.

2. **Przewoźnik** jest zobowiązany w szczególności:
   - zapewnić jednostki transportowe spełniające wymagania Umowy ADR odpowiednio dla przewozu danego towaru niebezpiecznego;
   - sprawdzić, czy wszystkie informacje wymagane w Umowie ADR, dotyczące towarów niebezpiecznych przeznaczonych do przewozu, zostały przed jego rozpoczęciem dostarczone przez Nadawcę;
   - sprawdzić czy pojazd-cysterna i ładunek nie mają oczywistych wad oraz czy nie występują wycieki lub nieszczelności;

- sprawdzić, czy jednostka transportowa nie jest nadmiernie załadowana;
- upewnić się, że jednostka transportowa została oznakowana nalepkami ostrzegawczymi, znakami i tablicami barwy pomarańczowej, wskazanymi w Umowie ADR dla danego towaru niebezpiecznego;
- posiadać w jednostce transportowej wyposażenie wymagane w Umowie ADR.

Czynności powyższe muszą być wykonane odpowiednio w oparciu o dokumenty przewozowe i dokumenty towarzyszące oraz sprawdzenie wzrokowe jednostki transportowej oraz ładunku. Jeżeli wykonując czynności, o których mowa powyżej, Przewoźnik stwierdzi naruszenie wymagań Umowy ADR, to nie może rozpocząć przewozu, a następnie zobowiązany jest poinformować o niezgodnościach Nadawcę. W tej sytuacji uczestnicy przewozu odpowiednio do swoich obowiązków zobowiązani są do usunięcia niezgodności. Przewóz może rozpocząć się dopiero po usunięciu wszystkich niezgodności. Przewoźnik jest zobowiązany dostarczyć załodze pojazdu instrukcje pisemne określone w Umowie ADR. Przewoźnik towarów niebezpiecznych zobligowany jest wyznaczyć uprawnionego Doradcę ADR.

3. **Załadowca** jest zobowiązany w szczególności:
   - przed przystąpieniem do załadunku upewnić się, że przygotowany do załadunku towar jest dopuszczony do przewozu zgodnie z Umową ADR;
   - przy wydawaniu do przewozu opakowanych towarów niebezpiecznych lub próżnych nieoczyszczonych opakowań, sprawdzić czy opakowania nie są uszkodzone oraz czy nie ma widocznych wycieków;
   - postępować zgodnie z przepisami szczególnymi zawartymi w Umowie ADR dotyczącymi załadunku i manipulowania ładunkiem.

W sytuacji, gdy czynności załadunkowe wykonuje inna firma na podstawie odrębnej umowy z ORLEN S.A., informacja o przejęciu odpowiedzialności za załadunek towarów niebezpiecznych musi być zawarta w umowie handlowej.

4. **Pakujący** w sytuacji, gdy pakowane są sztuki przesyłki zobowiązany jest w szczególności stosować się do:
   - wymagań dotyczących warunków pakowania, w tym pakowania razem, które określone są odpowiednio w Umowie ADR;
   - wymagań dotyczących oznakowania i stosowania nalepek ostrzegawczych określonych odpowiednio w Umowie ADR.

W sytuacji gdy czynności związane z pakowaniem wykonuje inna firma na podstawie odrębnej umowy handlowej z ORLEN S.A., taka informacja o przejęciu odpowiedzialności za pakowanie towarów niebezpiecznych musi być zawarta w umowie handlowej.

5. **Napełniający** jest zobowiązany w szczególności:
   - posiadać uprawnienia do napełniania zbiorników transportowych towarami niebezpiecznymi danej klasy;
   - upewnić się, że pojazd-cysterna, cysterna, kontener, MEGC są prawidłowo dobrane do napełnianego towaru, zgodnie z wymaganiami Umowy ADR;
   - przed napełnieniem, na podstawie oceny wizualnej sprawdzić stan techniczny i wyposażenie jednostki ;
   - sprawdzić na tabliczce znamionowej aktualność przeglądu technicznego wymaganego przepisami Umowy ADR;
   - przy napełnianiu cysterny stosować wymagania dotyczące załadunku materiałów niebezpiecznych do sąsiednich komór cysterny;
   - napełniać cysterny zgodnie z maksymalnym dopuszczalnym stopniem napełnienia;
   - po napełnieniu Cysterny upewnić się, że wszystkie zamknięcia są w pozycji zamkniętej oraz nie ma wycieku;
   - po napełnieniu Cysterny sprawdzić, czy na powierzchni zewnętrznej napełnionej Cysterny nie ma pozostałości napełnianego materiału;

- po napełnieniu Cysterny sprawdzić, czy na jednostce transportowej zostało umieszczone oznakowanie zgodne z Umową ADR.

W sytuacji gdy czynności napełniającego wykonuje inna firma na podstawie odrębnej umowy z ORLEN S.A., informacja o przejęciu odpowiedzialności za prawidłowe napełnianie towarami niebezpiecznymi musi być zawarta w umowie handlowej.

6. **Rozładowca** jest zobowiązany w szczególności:
   - sprawdzić przed rozładunkiem, że został dostarczony właściwy towar poprzez porównanie odpowiednich informacji zawartych w dokumencie przewozowym z informacjami znajdującymi się na sztuce przesyłki czy jednostce transportowej;
   - sprawdzić przed oraz podczas rozładunku, czy opakowania lub jednostka transportowa nie uległy uszkodzeniu, bądź nie są uszkodzone;
   - bezpośrednio po rozładunku jednostki transportowej usunąć wszystkie niebezpieczne pozostałości towarów, które podczas czynności rozładunkowych przylgnęły do zewnętrznej powierzchni jednostki transportowej.

W sytuacji, gdy czynności Rozładowcy wykonuje inna firma na podstawie odrębnej umowy z ORLEN S.A., informacja o przejęciu odpowiedzialności za prawidłowy rozładunek towarów niebezpiecznych musi być zawarta w umowie.

Kontrola nad przewozem towarów niebezpiecznych

Na terenie ORLEN S.A., odbywają się kontrole warunków i sposobu przewozu oraz załadunku i rozładunku towarów niebezpiecznych

W sytuacji stwierdzenia uchybień związanych z wymaganiami Umowy ADR, jednostka transportowa nie może zostać załadowana do czasu usunięcia stwierdzonych nieprawidłowości. Kontrolujący powiadamia osobę zajmującą się organizacją danego transportu. Osoba zajmująca się organizacją danego transportu zobligowana jest pisemnie powiadomić przewoźnika o nieprawidłowościach oraz o konieczności ich usunięcia lub zadysponowaniu zastępczej jednostki transportowej spełniającej wymagania Umowy ADR. Operacyjnie, w sytuacji braku możliwości usunięcia niezgodności na miejscu:

a) kontrola pojazdu odbywa się przed załadunkiem pojazd jest w trakcie załadunku – pojazdu nie może zostać dopuszczony do załadunku/napełnienia czynności załadunkowe należy przerwać i rozładować pojazd,
b) pojazd jest po zakończonym załadunku/napełnieniu – pojazd należy rozładować.

Za stwierdzone niezgodności pojazd otrzymuje zakaz wjazdu na teren ORLEN S.A. do wszystkich lokalizacji w Polsce do czasu usunięcia niezgodności.

Przewoźnik, po usunięciu niezgodności informuje o tym fakcie organizatora transportu oraz przesyła drogą mailową na adres doradcy.DGSA@orlen.pl potwierdzenie usunięcia niezgodności, po czym bez zbędnej zwłoki wjazd dla danego pojazdu na teren ORLEN S.A. zostaje odblokowany.

Przewóz towarów niebezpiecznych transportem kolejowym

Obowiązki uczestników przewozu towarów niebezpiecznych:

1. **Nadawca** towarów niebezpiecznych zobowiązany jest dostarczyć do przewozu tylko takie przesyłki, które spełniają wymagania Regulaminu RID, w szczególności jest zobowiązany:
   - upewnić się, że towar niebezpieczny jest sklasyfikowany i dopuszczony do przewozu zgodnie z RID przed wyjazdem jednostki transportowej cargo, przewożącej towary

niebezpieczne, dostarczyć przewoźnikowi wymagane dokumenty przewozowe oraz dokumenty towarzyszące, uwzględniając wszystkie wymagania zgodnie z Regulaminem RID oraz innymi przepisami;
- używać wyłącznie Wagonów oraz Cystern (w szczególności wagonów- cystern, wagonów z odejmowalnymi zbiornikami, MEGC, cystern przenośnych i kontenerów – cystern), które zostały dopuszczone i nadają się do przewozu danych materiałów oraz mają oznakowanie przewidziane w RID;
- sprawdzić wymagania dotyczące sposobów nadania i ograniczeń wysyłkowych wskazanych w Regulaminie RID;
- dopilnować, aby próżne nieoczyszczone i nieodgazowane cysterny były prawidłowo oznakowane, zamknięte i tak samo szczelne jak w stanie ładownym,

Może się zdarzyć, że Nadawcą towarów niebezpiecznych będzie inny podmiot, z którym ORLEN S.A. posiada stosowną umowę handlową. Wskazany podmiot posiadał będzie odrębną umowę przewozu ze swoim Przewoźnikiem. W takiej sytuacji ORLEN S.A. musi poinformować takiego Nadawcę w formie pisemnej o fakcie, że przewóz dotyczy towarów niebezpiecznych oraz powinien udostępnić Nadawcy wszystkie informacje i dokumenty potrzebne do wypełnienia jego obowiązków, niniejsza informacja musi stanowić zapis w umowie handlowej regulującym gestię transportu towarów niebezpiecznych.

2. **Przewoźnik** jest zobowiązany w szczególności:
   - upewnić się, że wszystkie informacje wymagane przez Regulamin RID dla przewożonego towaru niebezpiecznego zostały dostarczone przez Nadawcę przed przewozem oraz, że do dokumentu przewozowego dołączone są wymagane dokumenty;
   - sprawdzić wzrokowo, czy wagony i ładunek nie mają widocznych usterek, wycieków, pęknięć oraz braków w wyposażeniu;
   - upewnić się, że nie upłynął termin następnego badania dla Wagonów oraz Cystern (w szczególności wagonów-cystern, wagonów baterii, wagonów z odejmowalnymi zbiornikami, cystern przenośnych, kontenerów – cystern i MEGC);
   - sprawdzić czy wagony nie są przeciążone;
   - upewnić się, czy na Wagonach zostało umieszczone wymagane oznakowanie tj. duże nalepki ostrzegawcze, znaki i tablice pomarańczowe;
   - upewnić się, czy w kabinie maszynisty znajduje się wyposażenie określone w Regulaminie RID,

Czynności powyższe muszą być wykonane odpowiednio w oparciu o dokumenty przewozowe i dokumenty towarzyszące oraz sprawdzenie wzrokowe jednostki transportowej oraz ładunku. Jeżeli przewoźnik stwierdzi naruszenie wymagań Regulaminu RID, to nie może rozpocząć przewozu, a następnie zobowiązany jest poinformować o niezgodnościach Nadawcę. W tej sytuacji uczestnicy przewozu odpowiednio do swoich obowiązków zobowiązani są do usunięcia niezgodności. Przewóz może rozpocząć się dopiero po usunięciu wszystkich niezgodności. Przewoźnik jest zobowiązany dostarczyć maszyniście instrukcje pisemne określone w Regulaminie RID. Przewoźnik towarów niebezpiecznych zobligowany jest wyznaczyć uprawnionego Doradcę RID.

3. **Napełniający** jest zobowiązany w szczególności:
   - posiadać uprawnienia do napełniania zbiorników transportowych towarami niebezpiecznymi danej klasy;
   - upewnić się, że wagon- lub cysterna (w szczególności wagon z odejmowalnymi zbiornikami, MEGC, cysterna przenośna i kontener – cysterna), są prawidłowo dobrane do napełnianego towaru, zgodnie z wymaganiami Regulaminu RID;
   - upewnić się, że nie upłynął termin następnego badania dla wagonu lub cysterny (, w szczególności Wagonów – cystern, wagonów baterii, wagonów z odejmowalnymi zbiornikami, cystern przenośnych, kontenerów – cystern i MEGC);

- przed napełnieniem, na podstawie oceny wizualnej sprawdzić stan techniczny i wyposażenie wagonów oraz cystern (w szczególności wagonów – cystern, wagonów baterii, wagonów z odejmowalnymi zbiornikami, cystern przenośnych, kontenerów – cystern i MEGC);
- przy napełnianiu wagonów oraz cystern (w szczególności wagonów – cystern, Wagonów baterii, Wagonów z odejmowalnymi zbiornikami, cystern przenośnych, kontenerów – cystern i MEGC) stosować wymagania dotyczące załadunku materiałów niebezpiecznych do sąsiednich komór cysterny;
- napełniać wagony lub cysterny (w szczególności wagony – cysterny, wagony baterie, wagony z odejmowalnymi zbiornikami, cysterny przenośne, kontenery –cysterny i MEGC) zgodnie z maksymalnym dopuszczalnym stopniem napełnienia lub dopuszczalną masą zawartości na litr pojemności;
- po napełnieniu upewnić się, że wszystkie zamknięcia są w pozycji zamkniętej oraz nie ma wycieku;
- po napełnieniu sprawdzić, czy na powierzchni zewnętrznej napełnionych Wagonów lub cystern (wagonów – cystern, Wagonów baterii, wagonów z odejmowalnymi zbiornikami, cystern przenośnych, kontenerów – cystern i MEGC) nie ma pozostałości napełnianego materiału;
- po napełnieniu wagonów lub cystern (w szczególności Wagonów – cystern, Wagonów baterii, Wagonów z odejmowalnymi zbiornikami, cystern przenośnych, kontenerów – cystern i MEGC) sprawdzić, czy zostało umieszczone oznakowanie zgodne z Regulaminem RID.

W sytuacji gdy czynności napełniającego wykonuje inna firma na podstawie odrębnej umowy z ORLEN S.A., informacja o przejęciu odpowiedzialności za prawidłowe napełnianie towarami niebezpiecznymi musi być zawarta w umowie.

4. **Rozładowca** jest zobowiązany w szczególności:
   - sprawdzić przed rozładunkiem, że został dostarczony właściwy towar poprzez porównanie odpowiednich informacji zawartych w dokumencie przewozowym z informacjami znajdującymi się na wagonach lub cysternach (w szczególności wagonach – cysternach, wagonów bateriach, wagonach z odejmowalnymi zbiornikami, cysternach przenośnych, kontenerach – cysternach i MEGC);
   - sprawdzić przed oraz podczas rozładunku, czy cysterna lub wagon lub kontener nie uległy uszkodzeniu, bądź nie są uszkodzone;
   - bezpośrednio po rozładunku usunąć wszystkie niebezpieczne pozostałości towarów, które podczas czynności rozładunkowych przylgnęły do zewnętrznej powierzchni wagonów lub cystern (w szczególności wagonów – cystern, Wagonów baterii, wagonów z odejmowalnymi zbiornikami, cystern przenośnych, kontenerów – cystern i MEGC).

W sytuacji gdy czynności rozładowcy wykonuje inna firma na podstawie odrębnej umowy z ORLEN S.A., informacja o przejęciu odpowiedzialności za prawidłowy rozładunek towarów niebezpiecznych musi być zawarta w umowie.

Kontrola nad przewozem towarów niebezpiecznych

W ORLEN S.A. prowadzone są kontrole warunków i sposobu napełniania, przewozu, rozładunku oraz nadania towarów niebezpiecznych.

W sytuacji stwierdzenia uchybień związanych z wymaganiami Regulaminu RID, transport nie może się odbyć do czasu usunięcia stwierdzonych nieprawidłowości. Kontrolujący powiadamia osobę zajmującą się organizacją danego transportu. Osoba zajmująca się organizacją danego transportu zobligowana jest pisemnie powiadomić przewoźnika o nieprawidłowościach oraz o konieczności ich usunięcia.

Wewnątrzzakładowy transport butli z gazami technicznymi

Kontrahent wykonujący czynności na terenie ORLEN S.A. zobowiązany jest do przestrzegania wytycznych bezpiecznego transportu wewnątrzzakładowego butli z gazami technicznymi.

Przy prawidłowym przewozie butli z gazami technicznymi należy w szczególności:

- Butle z gazami technicznymi przewozić tylko na pojazdach z otwartą lub wentylowaną zabudową,
- Umieścić butle na pojeździe, aby nie wystawały poza obrys z boku oraz z tyłu pojazdu,
- Butle z gazami technicznymi przewozić jedynie w pozycji stojącej,
- Butle z gazami technicznymi muszą być zamocowane, tak aby nie mogły przemieszczać się i zderzać podczas jazdy. Butle podczas transportu muszą posiadać sprawne zawory, które muszą być zabezpieczone zakręconą nakładką ochronną,
- W trakcie transportu butli z gazami technicznymi wszystkie urządzenia pomocnicze takie jak reduktory, manometry, węże spawalnicze itp. muszą być zdemontowane.

Nie dopuszcza się przewożenia butli ładownych oraz próżnych w kabinie kierowcy oraz w pojazdach osobowych. Nie dopuszcza się ciągnięcia, holowania wózków spawalniczych, niedopuszczonych do ruchu drogowego za pomocą pojazdów różnego typu.

W sytuacji stwierdzenia nieprawidłowości związanych z wewnątrzzakładowym transportem butli z gazami technicznymi należy wstrzymać transport do czasu usunięcia nieprawidłowości.

Wymagania bezpieczeństwa dla wykonawców prac wyładunku wypełnień z aparatów za pomocą urządzeń próżniowych.

1. Dokumentacja i przygotowanie prac

1.1. Przed rozpoczęciem prac Wykonawca zobowiązany jest do zapoznania się ze wszystkimi dostępnymi informacjami dotyczącymi wyładowywanego wypełnienia, w szczególności:

- kartą charakterystyki (SDS jeżeli dotyczy),
- klasyfikacją ADR (jeżeli dotyczy),
- informacjami technologicznymi dotyczącymi warunków pracy aparatu (temperatura, ciśnienie, obecność mediów niebezpiecznych),
- informacją o przeprowadzonej neutralizacji, inertyzacji lub innym przygotowaniu aparatu.

1.2. W przypadku braku lub niekompletności dokumentacji należy przyjąć założenie, że wyładowywane wypełnienie może wykazywać właściwości niebezpieczne, w szczególności:

- palne lub samozapalne,
- wybuchowe,
- piroforyczne,
- reagujące z wodą lub powietrzem.

1.3. Na podstawie przekazanych informacji Wykonawca dobiera:

- metodę wyładunku,
- urządzenie próżniowe,
- osprzęt pomocniczy,
- środki ochrony indywidualnej i zbiorowej.

2. Uziemienie i przygotowanie miejsca pracy

2.1. Przed rozpoczęciem prac Wykonawca zobowiązany jest do:

- uzgodnienia z elektrykiem obszaru miejsca podłączenia uziemienia zestawu próżniowego,
- ustalenia terminów rozpoczęcia prac.

2.2. Punkt uziemienia zostanie zbadany pod kątem pomiaru rezystancji, zostanie wystawiony protokół z badania a dedykowane miejsce uziemienia zostanie oznakowane „Miejsce uziemienia urządzeń próżniowych”:

2.3. Ładowarka próżniowa, rurociągi, węże, zbiorniki odbiorcze muszą być uziemione przed rozpoczęciem pracy i przez cały czas jej trwania.
2.4. Każda zmiana miejsca podłączenia uziemienia wymaga:
- ponownego pomiaru,
- sporządzenia nowego protokołu.

3. Organizacja i przebieg prac

3.1. Przed rozpoczęciem prac, wspólnie z obsługą instalacji, należy przeanalizować możliwość:
- zraszania lub zwilżania wypełnienia (o ile jest to technicznie i chemicznie dopuszczalne),
- inertyzacji przestrzeni roboczej, w celu ograniczenia ryzyka pożaru, zapłonu lub emisji pyłów.

3.2. Aparat musi być przygotowany do prac zgodnie z obowiązującymi procedurami wewnętrznymi.
3.3. Należy dążyć do prowadzenia prac bez wchodzenia ludzi do wnętrza aparatu. Wejście dopuszczalne jest wyłącznie:
- w sytuacjach wyjątkowych,
- na podstawie pisemnego pozwolenia,
- z zapewnieniem procedur prac w przestrzeniach zamkniętych.

3.4. Teren robót musi być:
- wyznaczony i oznakowany,
- zabezpieczony przed dostępem osób postronnych,
- wyposażony w środki gaśnicze adekwatne do zagrożenia.

4. Wymagania dla urządzeń próżniowych i osprzętu

4.1. Urządzenia próżniowe muszą:
- posiadać aktualne przeglądy techniczne i dopuszczenia do eksploatacji,
- być przystosowane do pracy z materiałami niebezpiecznymi,
- posiadać możliwość skutecznego uziemienia oraz wskaźnik jego ciągłości.

4.2. Układ wyładunkowy (węże, rury) musi być wykonany z materiałów:
- odprowadzających ładunki elektrostatyczne,
- odpornych chemicznie na wyładowywane wypełnienie.

4.3. Zabrania się użytkowania urządzeń:
- po nieautoryzowanych modyfikacjach,
- bez potwierdzenia zgodności w dokumentacji technicznej i certyfikatach.

4.4. W przypadku transportu materiałów niebezpiecznych:
- pojazd musi posiadać ważne świadectwo dopuszczenia ADR,
- zastosowany kod cysterny lub zbiornika musi być zgodny z przewożonym materiałem.

5. Wymagania dla personelu

5.1. Operatorzy muszą:
- posiadać odpowiednie kwalifikacje, szkolenia i uprawnienia,
- być zapoznani z DTR urządzeń, instrukcjami stanowiskowymi oraz IBWR,
- znać zagrożenia oraz procedury awaryjne.

5.2. Personel musi być wyposażony w odpowiednie środki ochrony zbiorowej i indywidualnej.
5.3. Kierowcy pojazdów przewożących towary niebezpieczne muszą posiadać ważne uprawnienia ADR.

6. Kontrola, dokumentacja i nadzór

6.1. Przed rozpoczęciem prac oraz codziennie w trakcie realizacji Wykonawca zobowiązany jest do:
- kontroli stanu technicznego węży, rur i połączeń,
- dokumentowania wyników kontroli.

6.2. Przed rozpoczęciem prac Wykonawca wypełnia listę kontrolną przekazaną przez Zlecającego. Lista:
- musi być podpisana,

- musi znajdować się w miejscu pracy przez cały okres realizacji.

6.3. W przypadku negatywnej odpowiedzi na jakiekolwiek wymaganie listy kontrolnej:

- prace nie mogą zostać rozpoczęte lub muszą zostać wstrzymane,
- należy wdrożyć działania korygujące,
- po ich realizacji przeprowadzić ponowną weryfikację.

7. Reagowanie awaryjne i zakończenie prac

7.1. Wykonawca zobowiązany jest do posiadania procedur reagowania na:

- pożar,
- wyciek lub rozsyp materiału,
- utratę uziemienia,
- zagrożenie zdrowia pracowników.

7.2. Po zakończeniu prac należy:

- oczyścić i uporządkować miejsce pracy,
- usunąć odpady zgodnie z obowiązującymi przepisami,
- przywrócić teren do stanu pierwotnego lub uzgodnionego ze Zlecającym.

23. Zarządzenie w sprawie postępowania przy lokalizacji zapleczy i organizacji terenów budowy Wykonawców na terenie zakładu produkcyjnego w Płocku, Zakładu PTA we Włocławku, Zakładu CCGT Włocławek lub terenach przyległych.

Budowa – wykonywanie obiektu budowlanego w określonym miejscu, a także odbudowa, rozbudowa, nadbudowa oraz przebudowa obiektu budowlanego;
palarnia tymczasowa - miejsce przeznaczone do palenia tytoniu wyznaczone zgodnie z Regulaminem bezpieczeństwa pożarowego i chemicznego ORLEN S.A.;
plac budowy – wydzielone miejsce, przeznaczone do prowadzenia robót budowlanych (wznoszenia, remontu lub rozbiórki obiektów budowlanych);
prace remontowe – wykonywanie w istniejącym obiekcie budowlanym robót budowlanych polegających na odtworzeniu stanu pierwotnego, a niestanowiących bieżącej konserwacji, przy czym dopuszcza się stosowanie wyrobów budowlanych innych niż użyto w stanie pierwotnym;
roboty budowlane – budowa, a także prace polegające na przebudowie, rozbudowie, nadbudowie, montażu, remoncie lub rozbiórce obiektu budowlanego;
służby prewencji – pracownicy komórek organizacyjnych podległych Dyrektorowi Biura Bezpieczeństwa i Higieny Pracy, Dyrektorowi Biura Kontroli i Bezpieczeństwa, Dyrektorowi Biura Ochrony Środowiska oraz pracownicy spółek ORLEN Ochrona Sp. z o.o. i ORLEN Eko Sp. z o.o. – wykonujący zadania służby bhp, ppoż. i ochrony środowiska;
teren budowy – przestrzeń, w której prowadzone są roboty budowlane wraz z przestrzenią zajmowaną przez urządzenia zaplecza budowy;
tymczasowy obiekt – obiekt budowlany przeznaczony do czasowego użytkowania w okresie krótszym od jego trwałości technicznej, przewidziany do przeniesienia w inne miejsce lub rozbiórki, a także obiekt budowlany niepołączony trwale z gruntem, jak: przykrycia namiotowe, barakowozy, obiekty kontenerowe;
Właściciel terenu – osoba kierująca komórką organizacyjną, której przydzielono odpowiednią część terenu Spółki w Płocku, na której zlokalizowane są składniki majątkowe, będące na stanie komórki organizacyjnej;
Wykonawca – osoba fizyczna lub osoba prawna, która na podstawie zawartej umowy z ORLEN S.A., realizuje usługi remontowe lub inwestycyjne;
zaplecza – obiekty o charakterze stałym lub tymczasowym związane z zagospodarowaniem terenu bądź placu budowy niezbędne dla wykonania przyjętych zadań;

zaplecza stałe – obiekty związane z zagospodarowaniem terenu bądź placu budowy niezbędnych do realizacji zleconych przez ORLEN S.A. prac remontowych, montażowych, serwisowych, itp. w oparciu o zawarte umowy na czas niekreślony lub długookresowy;
zaplecza tymczasowe – obiekty Wykonawców firm zewnętrznych związane z zagospodarowaniem terenu bądź placu budowy na terenie udostępnionym do umożliwienia świadczenia zakontraktowanych usług.

1. Zaplecza tymczasowe zlokalizowane na terenie zakładu produkcyjnego w Płocku, Zakładu PTA we Włocławku, Zakładu CCGT Włocławek lub terenach przyległych dla Wykonawców posiadających umowy na realizację usług remontowych lub umowy na realizację prac w ramach projektów inwestycyjnych.
2. Tymczasowe zaplecza mogą być lokalizowane na terenie zakładu produkcyjnego w Płocku, Zakładu PTA we Włocławku, Zakładu CCGT Włocławek lub terenach przyległych wyłącznie na podstawie umowy na usługi remontowe, okresowe, planowe, bieżące, ramowe, technologiczne lub pod projekty inwestycyjne zawarte pomiędzy ORLEN S.A. a Wykonawcami lub umów najmu/dzierżawy/udostępnienia.
3. Wykonawca spełniający zapisy pkt. 1 - 3 występując o czasową lokalizację zaplecza na terenach i w obrębie zakładu produkcyjnego w Płocku, Zakładu PTA we Włocławku, Zakładu CCGT Włocławek lub na terenach przyległych uzyskuje wymagane akceptacje od Zleceniodawcy oraz Działu Głównego Projektanta, o które wnioskuje na podstawie wypełnionego formularza ”Zezwolenia na czasową lokalizację zaplecza Wykonawcy”.
4. Wymagane jest uzyskanie przez Wykonawcę zatwierdzenia lokalizacji zaplecza przez Właściciela terenu lub wyznaczonego przez Właściciela Użytkownika terenu
5. Czas/okres funkcjonowania zaplecza jest ważny z terminami określonymi w umowie na wykonywanie prac remontowych bądź inwestycyjnych z uwzględnieniem czasu przewidzianego na mobilizację i demobilizację.
6. Wykonawca występując o czasową lokalizację zaplecza na terenach i w obrębie zakładu produkcyjnego w Płocku, Zakładu PTA we Włocławku, Zakładu CCGT Włocławek lub na terenach przyległych uzyskuje wymagane akceptacje od Zleceniodawcy oraz Biura Informacji Przestrzennej i Analiz Projektowych, Zakładu Wodno-Ściekowego i Biura Infrastruktury IT, o które wnioskuje na podstawie wypełnionego formularza ”Zezwolenia na czasową lokalizację zaplecza Wykonawcy”, „Protokołu przekazania terenu”, „Oświadczenia Wykonawcy” oraz „Mapy do celów poglądowych” otrzymanej od Działu Dokumentacji Geodezyjnej i Kartograficznej z wrysowanym obszarem zaplecza, który został zarezerwowany terminowo w systemie mapy numerycznej.
7. Każde zezwolenie na czasową lokalizację zaplecza Wykonawcy jest ewidencjonowane przez Dział Infrastruktury Technicznej i Rozliczeń Remontów po dostarczeniu kompletu dokumentów oraz wymaganych opinii/zgód.
8. Wykonawca odpowiada za przejęty teren wraz z zapleczem, do chwili ukończenia robót i formalnego zwrotu terenu z przyległym otoczeniem.
9. Odpady wytworzone w procesie budowlanym/remontowym powinny być selektywnie magazynowane, usuwane z terenu budowy i zagospodarowane zgodnie z obowiązującymi przepisami i ustaleniami zawartymi w umowie. Zalecany cykl usuwania odpadów wytworzonych przez Wykonawcę z terenu budowy to 7dni kalendarzowych
10. Kategorycznie zabrania się tworzenia na terenie zaplecza oraz w jego otoczeniu stałych wysypisk i miejsc składowania jakichkolwiek odpadów.
11. Odpady wytworzone w procesie budowlanym/remontowym powinny być selektywnie magazynowane, usuwane z terenu budowy i zagospodarowane zgodnie z obowiązującymi przepisami i ustaleniami zawartymi w umowie. Zalecany cykl usuwania z terenu budowy do 7 dni kalendarzowych.
12. Do obowiązków Wykonawcy należy wyposażenie zaplecza w kontenery lub pojemniki na odpady komunalne oraz na wyznaczenie i oznakowanie miejsca na tymczasowe magazynowanie odpadów.

13. Wykonawca jest zobowiązany we własnym zakresie zapewnić odbiór odpadów komunalnych poprzez podpisanie umowy na odbiór selektywnie zbieranych odpadów z uprawnioną firmą działającą na danym terenie
14. Do korzystania z mediów na terenie zaplecza wymagane jest zawarcie umów z dostawcami usług oraz pokrywanie przez Wykonawcę kosztów ich zużycia.
15. Wykonawca ponosi na zasadach ogólnych przewidzianą prawem cywilnym odpowiedzialność za szkody wynikające z działań lub zaniechań w stosunku do urządzeń i instalacji ORLEN S.A. znajdujących się na przekazanym mu placu lub terenie od momentu jego przyjęcia aż do chwili formalnej likwidacji

Warunki, jakim powinny odpowiadać zaplecza tymczasowe:

1. Zaplecza zlokalizowane na terenie zakładu produkcyjnego w Płocku, Zakładu PTA we Włocławku, Zakładu CCGT Włocławek lub na terenach przyległych powinny być wygrodzone ogrodzeniem ażurowym w taki sposób aby uniemożliwić osobom postronnym dostęp do terenu zaplecza.
2. Dopuszcza się nieogradzanie zaplecza dla realizowanych prac remontowych zlokalizowanych według uzgodnień z Właścicielami/Użytkownikami terenu lub dla prac inwestycyjnych według uzgodnień z właściwymi Realizatorami lub Kierownikami Realizacji Projektu w porozumieniu z Właścicielami terenu, co nie zwalnia Wykonawcy z odpowiedzialności za zaplecze i przejęty teren.
3. Po przejęciu terenu (placu), Wykonawca jest odpowiedzialny za organizację zaplecza oraz uzbrojenie terenu niezbędne do funkcjonowania zaplecza tymczasowego.
4. Każdy obiekt, zaplecze tymczasowe powinny mieć widoczną tablicę informacyjną koloru żółtego podającą:
   - nazwę Wykonawcy,
   - imię i nazwisko osoby odpowiedzialnej za obiekt,
   - całodobowy telefon do osoby odpowiedzialnej za zaplecze.
5. Tereny ogrodzone lub zaplecza, które nie będą posiadały tablicy informacyjnej będą uważane za mienie porzucone.
6. Zaplecze powinno być zlokalizowane w takiej odległości od:
   a) wyznaczonych stref zagrożenia wybuchem Ex,
   b) pasów magistralnych, sieci i uzbrojenia terenu, aby w stopniu maksymalnym zapewnione było bezpieczeństwo pracowników
7. Zaplecza, powinny mieć opracowane warunki ochrony przeciwpożarowej uzgodnione z Komendantem Zakładowej Straży Pożarnej spełniać następujące kryteria:
   a) lokalizację zapleczy min. 2 m. poza wyznaczoną strefą zagrożenia wybuchem określoną w dokumentacji klasyfikacji przestrzeni zagrożonych wybuchem;
   b) dopuszcza się lokalizację zapleczy w strefie zagrożonej wybuchem na czas postoju lub remontu pod warunkiem opróżnienia instalacji z węglowodorów wewnątrz wyznaczonej strefy zagrożenia wybuchem;
   c) odległość od pozostałych obiektów w tym torowisk – min. 8 m.,
   d) jako zasadę przyjmuje się, że zaplecze będzie składać się maks. z trzech oznaczonych nazwą firmy barakowozów lub innych pomieszczeń o łącznej powierzchni do 50 m2, dla jednego Wykonawcy;
   e) w przypadku potrzeb zwiększenia ilości obiektów, wymagane jest uzasadnienie, potwierdzone przez zlecającego;
   f) poza zapleczami wymienionymi w punkcie 7d. należy zachować odległość co najmniej 4 m. od pozostałych obiektów, zapleczy innych firm i torowisk;
   g) odległość od drogi magistralnej – co najmniej 5 metrów od skrajni drogi, a naniesienia nie mogą ograniczać widoczności kierowcom poruszającym się daną drogą.

8. W celu zapewnienia dostatecznej widoczności na skrzyżowaniach dróg magistralnych zabrania się ustawiania kontenerów i barakowozów w odległości mniejszej niż 15 m od skrajni drogi.
9. Zabrania się ustawiania kontenerów i barakowozów pełniących funkcję zapleczy socjalnych pod estakadami magistralnymi i pochodniami.
10. Zabrania się ustawiania kontenerów i barakowozów pełniących funkcję zapleczy socjalnych na studzienkach kanalizacyjnych.
11. Zabrania się ustawiania kontenerów i barakowozów pełniących funkcję zapleczy socjalnych na studzienkach wszelkich systemów kanalizacji, w tym, kanalizacji telekomunikacyjnej, ciągach rur telekomunikacyjnej kanalizacji pierwotnej oraz kablach telekomunikacyjnych.
12. Na terenie zapleczy dopuszcza się palenie tytoniu w palarniach tymczasowych, o ile zostało wydane zezwolenie długoterminowe na prowadzenie robót w obrębie zaplecza tymczasowego i jest to określone w zawartej umowie. Lokalizacja i samo pomieszczenie przeznaczone na palarnie musi uzyskać pozytywną opinię Zakładowej Straży Pożarnej.
13. Zaplecza muszą być wyposażone w podręczny sprzęt gaśniczy zgodnie z KSP, lecz nie mniej niż 1 jednostkę sprzętu gaśniczego typu GP-6x/ABC lub większą dla każdego barakowozu lub innego pomieszczenia. Do rozmieszczonych urządzeń gaśniczych należy zapewnić wygodny dostęp w trakcie funkcjonowania zaplecza.
14. Zaplecza powinny być tak usytuowane aby do urządzeń zabezpieczających instalację zachować dostęp – pozostawiając przestrzeń nie mniejszą niż 2m.
15. Zaplecza tymczasowe powinny być umiejscowione na utwardzonym terenie lub powinny zostać wyposażone w podkłady zapobiegające ich osiadaniu w gruncie.
16. Do obowiązków Wykonawcy należy:
    a) sprawowanie ogólnego nadzoru nad zachowaniem i przestrzeganiem przepisów oraz zasad bhp i ppoż.,
    b) zapewnienie w barakowozach lub innych pomieszczeniach Instrukcji postępowania na wypadek pożaru,
    c) utrzymanie czystości i porządku na podległym terenie,
    d) przestrzeganie warunków, jakim powinien odpowiadać teren (plac) lub zaplecze,
    e) ochrona znajdującego się na terenie (placu), zaplecza – zadrzewienia, infrastruktury technicznej oraz innych elementów zagospodarowania,
    f) bezpieczne przechowywanie gazów technicznych zgodnie z przepisami i zasadami bhp i ppoż. oraz standardami ORLEN S.A.
    g) posiadanie na terenie zaplecza aktualnego ”Zezwolenia na czasową lokalizację zaplecza Wykonawcy” do ewentualnego wglądu pracownikom służb prewencji.
17. W zakresie związanym z wykonywaniem prac w pobliżu istniejącej infrastruktury telekomunikacyjnej i teletechnicznej przy powstawaniu zapleczy tymczasowych lub stałych należy przestrzegać poniższych warunków:
    a) W miejscach zbliżeń z istniejącą siecią należy zachowywać przynajmniej 0,5 m od skrajni istniejącej kanalizacji i kabli teletechnicznych.
    b) Przed przystąpieniem do prac należy wykonać przekopy kontrolne w celu potwierdzenia dokładnej lokalizacji istniejącej infrastruktury telekomunikacyjnej.
    c) Wykopy w zbliżeniu mniejszym niż 0,5 m od skrajni istniejącej kanalizacji telekomunikacyjnej lub kabla należy zabezpieczać przed osuwaniem i niekontrolowanym zerwaniem czynnej infrastruktury teletechnicznej. Koncepcja wykonania zabezpieczenie oraz jego fizyczne wykonanie podlega akceptacji Biura Infrastruktury IT.
    d) Wszelkie prace w obrębie istniejącej sieci teletechnicznej należy prowadzić ręcznie pod nadzorem Biura Infrastruktury IT oraz przestrzegać obowiązujących przepisów BHP, PN oraz właściwych dla prac ziemnych na terenie zakładu

produkcyjnego w Płocku Zarządzeń Dyrektora Generalnego w tym zakresie.

e) Przed przystąpieniem do prac należy uzyskać stosowne (wymagane) wewnętrznymi przepisami zgody i zezwolenia na przedmiotowe prace.
f) W przypadku ewentualnej potrzeby przebudowy kanalizacji teletechnicznej oraz kabli, które w niej się znajdują, wykonawca zadania wykona stosowne prace na sieci teletechnicznej na własny koszt. Przed zasypaniem wykonanych elementów (w obrębie sieci teletechnicznej), prace zanikowe podlegają odbiorowi przez przedstawiciela Biura Infrastruktury IT. Po zakończeniu prac należy przygotować dokumentację powykonawcza wraz z naniesionymi geodezyjnie zmianami powstałymi w trakcie realizacji. Dokumentacja podlegać będzie sprawdzeniu merytorycznemu oraz uzyskaniu pozytywnej opinii Biura Infrastruktury IT.
g) Niezgłoszenie przez wykonawcę powyższych robót do odbioru (brak potwierdzenia przez Biura Infrastruktury IT poprawności wykonania) skutkuje obciążeniem wykonawcy w każdej chwili po zakończonych pracach, w której ORLEN stwierdzi uszkodzenie.
h) Uszkodzenie istniejącej infrastruktury telekomunikacyjnej ORLEN S.A. w trakcie prowadzonych prac obciąża Wykonawcę.

Likwidacja zaplecza, zdanie terenu lub placu budowy

1. Wykonawca robót zobowiązany jest do likwidacji zaplecza i przekazania terenu (placu) w stanie określonym umową lub w zezwoleniu, po zakończeniu robót i formalnym ich odbiorze przez zlecającego, o ile termin nie był określony w umowie winien on być podany w protokole odbioru.
2. Wykonawca dokonuje w uzgodnionym zakresie demontażu i likwidacji wykonywanych przyłączy dla terenu (placu) budowy oraz dokonuje ich zgłoszenia do Działu Dokumentacji Geodezyjnej i Kartograficznej.
3. Wykonawca uzyskuje potwierdzenie osoby kierującej Działem Dokumentacji Geodezyjnej i Kartograficznej lub osoby przez nią wyznaczonej, o anulowaniu rezerwacji terenu pod zaplecza.
4. Wykonawca zdaje uporządkowany teren na podstawie, druku LIKWIDACJA ZAPLECZA/TERENU/PLACU/BUDOWY podpisanego przez obie strony.

Zaplecze socjalno-bytowe

Zaplecze socjalno-bytowe zlokalizowane na terenie zakładu produkcyjnego w Płocku, Zakładu PTA we Włocławku, Zakładu CCGT Włocławek lub na terenach przyległych dla Wykonawców posiadających umowy na realizację remontów planowych i technologicznych.

1. Dla Wykonawcy realizującego prace w ramach remontów planowych i technologicznych miejsce lokalizacji zaplecza socjalno-bytowego ustala Dział Infrastruktury Technicznej.
2. Do korzystania z mediów na terenie zaplecza socjalno-bytowego wymagane jest zawarcie umów z dostawcami usług oraz do samodzielnego pokrywania ich kosztów, tzn.:
   a) energii elektrycznej i innych mediów energetycznych,
   b) wody pitnej, według wskazań liczników zainstalowanych na odpływach lub zasilaniu,
   c) wywozu nieczystości stałych i płynnych,
   d) odprowadzania ścieków.

3. Wykonawca zobowiązany jest powiadomić na 1 m-c przed remontem, lub w terminie wyznaczonym przez Inspektora Nadzoru Zamawiającego o planowanej ilości ustawienia własnych kontenerów:
   - biurowych,

- socjalnych,
- magazynowych,
- sanitarnych.

4. Kontenery muszą być sprawne technicznie, estetyczne i spełniać wszystkie warunki socjalne – BHP i PPOŻ.
5. W celu zapewnienia porządku i estetyki terenu zakładu produkcyjnego w Płocku oraz terenów do niego. przyległych Wykonawca mający zaplecze, zobowiązany jest do samodzielnego utrzymywania czystości terenu
6. Zaplecza socjalno-bytowe firm muszą być wyposażone w podręczny sprzęt gaśniczy zgodnie z KSP, lecz nie mniej niż 1 jednostka sprzętu gaśniczego dla każdego barakowozu. Do rozmieszczonych urządzeń gaśniczych należy zapewnić swobodny dostęp – pozostawiając odpowiednią wolną przestrzeń.
7. Odpady komunalne wytwarzane w związku z przebywaniem pracowników Wykonawcy na terenie ORLEN S.A. winny być umieszczane w pojemnikach przeznaczonych do selektywnej zbiórki odpadów komunalnych. Do pojemników nie mogą być wrzucane odpady inne niż komunalne w szczególności odpady niebezpieczne.

Przekazywanie terenów pod budowę na terenie zakładu produkcyjnego w Płocku, Zakładu PTA we Włocławku, Zakładu CCGT Włocławek lub terenach przyległych przez Użytkowników lub Właścicieli terenu pod realizację prac remontowych oraz zadań inwestycyjnych z grupy 30000/40000

1. Teren (plac) budowy należy przekazać protokolarnie.
2. Przy przekazywaniu terenu (placu) budowy, ORLEN S.A. reprezentuje zlecający roboty, przy współudziale branżowego inspektora nadzoru. W przypadku branży budowlanej – inspektora nadzoru budowlanego branży wiodącej.
3. Ustalenia zawarte przy przekazywaniu terenu (placu) budowy celem wykonania robót związanych z przygotowaniem terenu (np. karczowanie drzew, rozbiórka i usunięcie istniejących na danym terenie obiektów, urządzeń i oczyszczenie terenu), bądź wykonaniem innych robót ujętych w umowie będących w zakresie realizacji projektu inwestycyjnego.
4. Zlecający powinien przekazać Wykonawcy niezbędne dokumenty, takie jak:
   a) plan sytuacyjny terenu w odpowiedniej skali wraz z istniejącym aktualnie stanem uzbrojenia terenu podziemnego oraz naniesień nadziemnych;
   b) wykaz założonych reperów roboczych(jeśli zostały utworzone);
   c) wykaz rzędnych terenu istniejącego w postaci wyników niwelacji siatkowej (jeśli takowa została wykona);
   d) załącznik mapowy przedstawiający granicę przekazywanego terenu wrysowaną kolorem na mapie, uzgodnioną w Dziale Dokumentacji Geodezyjnej i Kartograficznej oraz pozytywnie zaopiniowaną przez osobę kierującą Biurem Informacji Przestrzennej i Analiz Projektowych lub przez nią wyznaczoną;
   e) uzgodnienie poboru mediów energetycznych oraz wszelkich podłączeń do sieci ogólnozakładowych w nawiązaniu do planu
   f) wykorzystanie dróg wykazanych na planie dla potrzeb Wykonawcy robót;
   g) zezwolenie na prowadzenie robót.
5. W razie potrzeby zlecający powinien przygotować i przekazać Wykonawcy inne wynikające z sytuacji dokumenty.
6. Dokumenty, o których mowa powyżej przygotowuje zlecający w uzgodnieniu z Działem Dokumentacji Geodezyjnej i Kartograficznej i innymi zainteresowanymi komórkami organizacyjnymi ORLEN S.A.
7. Wykonawca odpowiada za przejęty teren (plac) budowy, łącznie z zapleczem, do chwili ukończenia robót i formalnego zwrotu terenu z przyległym otoczeniem.
8. Przekazany teren (plac) budowy powinien zostać ogrodzony i posiadać tablicę informacyjną

koloru żółtego, na której muszą być zamieszczone wszelkie informacje odnośnie prowadzonej inwestycji, inwestora, numery alarmowe telefonów oraz telefon kierownika danej budowy.

9. Na przekazanym terenie (placu) budowy powinny zostać utwardzone ciągi komunikacyjne w tym dojścia do pomieszczeń socjalnych, trasy dojazdu służb ratowniczych oraz place magazynowe.
10. Kategorycznie zabrania się tworzenia na terenie (placu) budowy oraz w jego otoczeniu stałych wysypisk i miejsc składowania jakichkolwiek odpadów.
11. Odpady wytworzone w procesie budowlanym powinny być selektywnie magazynowane, usuwane z terenu budowy i zagospodarowane zgodnie z obowiązującymi przepisami i zapisami umowy. Zalecany cykl usunięcia z terenu budowy to 7 dni kalendarzowych.
12. Wykonawca odpowiada za właściwe gospodarowanie odpadami komunalnym wytwarzanymi na przejętym terenie (placu) budowy, łącznie z zapleczem i jest zobowiązany we własnym zakresie zapewnić odbiór odpadów komunalnych poprzez podpisanie umowy na odbiór selektywnie zbieranych odpadów z uprawnioną firmą.
13. Do obowiązków Wykonawcy należy wyposażenie zaplecza w kontenery lub pojemniki na odpady komunalne, oraz na terenie (placu) budowy wyznaczenie i oznakowanie miejsca na tymczasowe magazynowanie odpadów.
14. Do obowiązków Wykonawcy należy przede wszystkim:
    a) sprawowanie ogólnego nadzoru nad zachowaniem i przestrzeganiem przepisów oraz zasad bhp i ppoż.;
    b) utrzymanie czystości i porządku na podległym terenie;
    c) przestrzeganie warunków, jakim powinien odpowiadać teren (plac) budowy oraz zaplecza;
    d) organizowanie i koordynowanie usług;
    e) ochrona znajdującego się na terenie (placu) budowy, zaplecza – zadrzewienia oraz innych elementów zagospodarowania, o ile nie są one przewidziane do likwidacji.
15. Wykonawca na zasadzie ryzyka, o ile nie wykaże, że sprawcą szkody jest osoba trzecia, ponosi odpowiedzialność za szkody wynikające z działań lub zaniechań w stosunku do urządzeń i instalacji znajdujących się na przekazanym mu terenie – od momentu jego przyjęcia, aż do chwili
16. Zagospodarowanie terenu (placu) budowy powinno być wykonane zgodnie z dokumentacją i uzgodnieniami szczegółowymi, które powinny zawierać:
    a) plan zagospodarowania terenu /placu/ budowy oraz zaplecza socjalnego i montażowego;
    b) uzgodnienia z właściwymi służbami ORLEN S.A. w zakresie poboru mediów energetycznych, zasilania elektrycznego, itp.;
    c) uzgodnienia poczynione ze zlecającymi w zakresie organizacji i warunków prowadzenia robót oraz terminu ważności lokalizacji zaplecza;
    d) uzgodnienia zakresu prac demontażowych po zakończeniu robót na terenie (placu) budowy;
    e) uzgodnienia w zakresie uporządkowania terenu po likwidowanym zapleczu.
17. W zależności od sytuacji i dla potrzeb danego terenu (placu) budowy Wykonawca opracowuje dokumentację zawierającą m.in. miejsce i sposoby podłączenia do sieci elektrycznej, energetycznej, teletechnicznej i innych znajdujących się na terenie (placu) budowy - do analogicznych sieci ORLEN S.A., jak też określenie punktów ich poboru.
18. Przekazanie placu budowy Wykonawcy pod prowadzone projekty inwestycyjne realizowane przez Biuro Realizacji Inwestycji Majątkowych winno uwzględniać wymagania zawarte w „Instrukcji przygotowania i realizacji projektów inwestycji majątkowych w ORLEN S.A.”.

Zaplecza stałe

Warunki, jakim powinny odpowiadać zaplecza stałe zlokalizowane na terenie zakładu produkcyjnego w Płocku, Zakładu PTA we Włocławku, Zakładu CCGT Włocławek dla

Wykonawców posiadających umowy okresowe, serwisowe oraz realizujące bieżące remonty

1. Zaplecza stałe mogą być lokalizowane na terenie zakładu produkcyjnego w Płocku, Zakładu PTA we Włocławku, Zakładu CCGT Włocławek lub w ich obrębie tylko i wyłącznie na podstawie umowy (najmu, dzierżawy, udostępnienia) zawartej między zainteresowanymi stronami zgodnie z obowiązującymi w Spółce zasadami gospodarowania nieruchomościami ustalonymi w stosownych aktach wewnętrznych.
2. Wniosek o wydzierżawienie/wynajęcie/udostępnienie zaplecza składa Właściciel terenu nadzorujący nieruchomość, na której zlokalizowane ma być zaplecze, do Działu Rozporządzania Nieruchomościami, wskazując jednocześnie jego lokalizację oraz szczególne warunki jego użytkowania oraz szczególne zobowiązania dzierżawcy/najemcy/biorącego jakie należy zamieścić w umowie w związku z charakterystyką prowadzonej przez niego działalności lub stanu nieruchomości (na której ma znajdować się zaplecze). Do wniosku należy załączyć:

a) zgodę Biura Kontroli i Bezpieczeństwa (na ustanowienia zaplecza na terenie zakładu dla danego Wykonawcy),
b) rekomendację Biura Bezpieczeństwa i Higieny Pracy (w zakresie bhp, ochrony przeciwpożarowej oraz bezpieczeństwa procesowego),
c) rekomendację komórek organizacyjnych odpowiedzialnych za realizację umów z Wykonawcami oraz za rozliczanie tych umów, potwierdzającą iż kontrahent ubiegający się o dzierżawę realizuje usługę/i na rzecz Spółki, wskazującą czas realizacji oraz brak zastrzeżeń co do dotychczasowej z nim współpracy),
d) mapę z oznaczeniem granic przedmiotu dzierżawy/najmu/udostępnienia opracowaną przez Dział Dokumentacji Geodezyjnej i Kartograficznej oraz pozytywnie zaopiniowaną przez osobę kierującą Biurem Informacji Przestrzennej i Analiz Projektowych lub przez nią wyznaczoną

3. Umowy, o których mowa przygotowywane są przez Dział Rozporządzania Nieruchomościami i przed zawarciem podlegają akceptacji przez Właścicieli wydzierżawianych/wynajmowanych/udostępnianych terenów pod kątem zabezpieczenia słusznych interesów Spółki w tym wymogów lokalizacji i korzystania z zaplecza stałego na warunkach analogicznych jak dla zapleczy tymczasowych, przewidzianych niniejszą Instrukcją.
4. Umowy, o których mowa w pkt. 1 niniejszego Rozdziału powinny zawierać zapis dotyczący odpowiedzialności Wykonawcy za gospodarowanie odpadami komunalnymi włącznie ze złożeniem we właściwym Urzędzie Miasta „Deklaracji DO-1" o wysokości opłaty za gospodarowanie odpadami komunalnymi (Załączniki nr 26-30).

24. Zarządzenia w sprawie wprowadzenia do użytkowania „Instrukcji ochrony radiologicznej na terenie obiektów Polskiego Koncernu Naftowego ORLEN S.A."

Organem nadzoru nad bezpieczeństwem jądrowym i ochroną radiologiczną jest Państwowa Agencja Atomistyki. Za stan ochrony radiologicznej i bezpieczeństwa jądrowego w ORLEN S.A. odpowiada DYREKTOR GENERALNY. Nadzór wewnętrzny sprawuje INSPEKTOR OCHRONY RADIOLOGICZNEJ.
Właściwe zabezpieczenie źródeł promieniotwórczych jest podstawowym elementem składowym ich bezpieczeństwa –zauważyłeś/aś przedmiot oznaczony koniczynką w miejscu do tego nieprzeznaczonym – poinformuj swojego przełożonego.
Nie zbliżaj się do oznakowanych źródeł promieniowania – ogranicz do minimum czas przebywania w polu promieniowania oraz wykorzystaj osłony, które osłabią lub całkowicie pochłaniają promieniowanie.
Wjazd i prace ekip radiologicznych na terenie zakładu produkcyjnego w Płocku i Zakładu PTA we Włocławku odbywają się z uwzględnieniem poniższych zasad:

- wszelkie prace związane z promieniowaniem jonizującym, wykonywane przez Wykonawców zewnętrznych, powinny być poprzedzone akceptacją ZIOR lub osób zastępujących ZIOR lub przez niego upoważnionych (podczas jego nieobecności) na zezwoleniu jednorazowym na wykonanie badań radiologicznych przez ekipy radiograficzne z aparatami zawierającymi źródła promieniotwórcze. Kopie zezwolenia radiologicznego należy dołączyć do zezwolenia krótkoterminowego poziom 2 lub 3, wystawionego dla obiektu,
- wjazd ekip na teren zakładu produkcyjnego w Płocku odbywa się wyłącznie Bramą nr 1, zaś na teren Zakładu PTA we Włocławku bramą wjazdową nr 1, na terenie Działu Centrum Badawczo-Rozwojowe drogą wskazaną przez obsługę, na teren Zakładu PTA we Włocławku bramą wjazdową nr 1, na teren Zakładu CCGT główną bramą wjazdową.
- Służba ochrony na podstawie wydanego zezwolenia krótkoterminowego oraz zgodnie z przyjętą procedurą postępowania, dotyczącą wydawania przepustek, wpuszcza ekipy radiograficzne, potwierdzając ich wjazd i wyjazd oraz archiwizując dodatkową kopię zezwolenia na bramie,
- podczas prowadzonych badań radiologicznych obowiązuje całkowity zakaz wykonywania innych prac przez inne osoby na terenie kontrolowanym podanym w zezwoleniu,
- bezpośredni nadzór nad pracami radiograficznymi sprawuje operator tej firmy posiadający szkolenie okresowe BHP dla kadry kierującej pracownikami, a osobą odpowiedzialną za warunki bezpieczeństwa jest IOR danej firmy,
- w przypadku braku wyznaczonego terenu kontrolowanego i właściwego nadzoru radiologicznego, ZIOR wzywa Służbę ochrony i w jej obecności nakazuje ekipie przerwanie prac i opuszczenie terenu oraz wnioskuje do Biura Kontroli i Bezpieczeństwa o zakaz wjazdu na teren zakładu produkcyjnego w Płocku, Działu Centrum Badawczo-Rozwojowe lub Zakładu PTA we Włocławku (Załącznik nr 31).
- każdy Wykonawca zewnętrzny, prowadzący badania radiologiczne na terenie zakładu produkcyjnego w Płocku, na 15 minut przed rozpoczęciem prac ma obowiązek poinformować o tym fakcie Centralny Dział Harmonogramowania i Koordynacji Produkcji – zgłoszenie telefoniczne pod numer 24 256 50 11.

Wykonawcy zewnętrzni wykonujący konserwację aparatury izotopowej zobowiązani są do informowania ZIOR ORLEN S.A. o ewentualnych usterkach i zamieszczania stosownego wpisu w protokołach konserwacji i obsługi technicznej.

25. Zarządzenie w sprawia bezpieczeństwa załadunku i rozładunku autocystern na terenie Terminali Paliw Polskiego Koncernu Naftowego ORLEN S.A.

Wprowadza się do użytku służbowego w ORLEN S.A.: „Kartę Bezpieczeństwa Terminali Paliw Polskiego Koncernu Naftowego ORLEN S.A.” – przepisy bezpieczeństwa dla załadunku i rozładunku autocystern na terenie Terminali Paliw ORLEN S.A., zwaną „Kartą Bezpieczeństwa”. Zobowiązuje się osoby kierujące Terminalami Paliw i podległych im pracowników do przestrzegania oraz egzekwowania zasad „Karty Bezpieczeństwa”, oraz do udostępniania „Karty Bezpieczeństwa” wszystkim kierowcom autocystern, odbierającym paliwa w ORLEN S.A.

- Każda osoba przebywająca na terenie Terminala Paliw zobowiązana jest do przestrzegania przepisów państwowych i wewnętrznych oraz zaleceń, a w razie ogłoszenia alarmu do dostosowania się do poleceń pracownika Terminala Paliw, w tym Kierującego Działaniami Ratowniczymi (KDR).

Za nieprzestrzeganie przepisów (instrukcji, „Karty Bezpieczeństwa” oraz przepisów bhp, ppoż. i ruchu drogowego) kierowca ponosi całkowitą odpowiedzialność i konsekwencje – do zakazu wjazdu na teren Terminala Paliw włącznie. Na terenie Terminali Paliw obowiązuje ograniczenie

prędkości do 20 km / godz. Należy stosować się do znaków pionowych, poziomych, sygnałów optycznych (świateł) oraz poleceń obsługi Terminala Paliw.
Na terenie Terminala Paliw zabronione jest:

- wykonywanie jakichkolwiek napraw autocystern
- używanie ognia otwartego
- palenie tytoniu poza wyznaczonymi i oznakowanymi palarniami
- korzystanie z telefonów komórkowych z wyłączeniem pomieszczeń obsługi klienta
- wykonywanie zdjęć i filmowanie
- korzystanie z urządzeń elektronicznych wykonanych poza standardem Ex
- zastawianie dróg i przejść, dojść do sprzętu gaśniczego oraz wyjść ewakuacyjnych
- poruszanie się po drogach innych niż wyznaczone
- wszelkie manewrowanie w obrębie terminali wjazdowych i wyjazdowych oraz stanowisk nalewczych i rozładunkowych, bez pomocy osoby na zewnątrz pojazdu
- jazda z otwartą pokrywą skrzyni załadunkowej i rozładunkowej
- jazda z otwartymi włazami górnymi autocysterny

Na terenie Terminala Paliw kierowcy autocystern zobowiązani są do bezwzględnego stosowania ubrania ochronnego oraz obuwia w wykonaniu antyelektrostatycznym, rękawic, okularów ochronnych oraz hełmów ochronnych z certyfikatem CE.
Załadunku autocysterny można dokonywać wyłącznie po wykonaniu następujących działań:
- wyłączyć silnik oraz inne urządzenia o zasilaniu elektrycznym, takie jak radio, ogrzewanie, telefon komórkowy, itp., zaciągnąć hamulec postojowy, podłączyć uziemienie, system oparowy i antyprzepełnieniowy.
Podczas napełniania autocysterny kierowcę obowiązuje zakaz opuszczania stanowiska nalewczego, a drzwi kabiny kierowcy powinny pozostać zamknięte na czas załadunku.
W przypadku ewentualnego przepełnienia, rozlania paliwa lub innych awarii należy natychmiast przerwać nalew/rozładunek i zgłosić ten fakt obsłudze Terminala Paliw.
W związku ze spowodowaniem szkody z winy kierowcy, jego zleceniodawca – sprawca szkody może zostać obciążony powstałymi kosztami usunięcia szkód. Karta Bezpieczeństwa Terminali Paliw Polskiego Koncernu Naftowego ORLEN S.A.” zawiera mapy wszystkich Terminali Paliw ORLEN S.A.

26. Zarządzenie w sprawie wprowadzenia „Regulaminu bezpieczeństwa pożarowego i chemicznego Polskiego Koncernu Naftowego ORLEN S.A.”

Ogólne zasady organizacyjno-porządkowe związane z bezpieczeństwem pożarowym i chemicznym obiektów POLSKIEGO KONCERNU NAFTOWEGO ORLEN S.A.

- Instrukcje Bezpieczeństwa Pożarowego powinny być zawsze dostępne dla pracowników (w formie papierowej lub elektronicznej) i dla służb ratowniczych (w formie papierowej).
- Wszystkie obiekty ORLEN S.A. muszą być wyposażone w Instrukcje postępowania na wypadek pożaru, awarii chemicznej lub innego miejscowego zagrożenia wraz z wykazem numerów alarmowych, umieszczone w miejscu ogólnie dostępnym.
- Wszystkie obiekty produkcyjne, magazynowe, budynki oraz zaplecza powinny być oznakowane tablicą, na której podano nazwę obiektu/firmy oraz osobę odpowiedzialną za bezpieczeństwo pożarowe i chemiczne danego obiektu wraz z całodobowym numerem telefonu kontaktowego. W terminalach paliw poza Płockiem, informację taką należy umieścić w portierni całodobowo nadzorowanej przez służbę prewencji.
- Jako zasadę przyjmuje się lokalizacje miejsca zbiórki do ewakuacji w północno-wschodnim narożniku każdej działki.

- Na terenie ORLEN S.A. obowiązuje zakaz palenia tytoniu oraz wyrobów alternatywnych, poza odpowiednio urządzonymi palarniami oznakowanymi informacją „TU WOLNO PALIĆ" lub „PALARNIA". W budynkach, w których brak jest możliwości technicznych utworzenia palarni obowiązuje całkowity zakaz palenia tytoniu oraz wyrobów alternatywnych. Pomieszczenie palarni powinno być wyposażone w wywiewną wentylację mechaniczną lub system filtracyjny uniemożliwiający przenikanie dymu tytoniowego do innych pomieszczeń, podręczny sprzęt gaśniczy i popielniczki do gaszenia niedopałków. Jeżeli palarnia zlokalizowana jest w obiektach produkcyjnych, warsztatowych lub na zapleczach budów, musi być dodatkowo wyposażona w naczynie z wodą do gaszenia niedopałków.

  Dopuszcza się:
  - organizowanie stałych palarni zewnętrznych w formie tymczasowych obiektów budowlanych. Stałe palarnie zewnętrzne muszą być wykonane z elementów niepalnych i nierozprzestrzeniających ognia,
  - organizowanie tymczasowych palarni zewnętrznych dla pracowników firm zewnętrznych na czas prowadzenia prac remontowych/inwestycyjnych na instalacjach opróżnionych z mediów obudowanych do wysokości co najmniej 0,5m obudową z materiału niepalnego. Wymagane jest wyposażenie palarni w naczynie z wodą do gaszenia niedopałków.
  - organizowanie tymczasowych palarni zewnętrznych dla pracowników firm zewnętrznych na czas prowadzenia prac remontowych/inwestycyjnych przy instalacjach w formie zamkniętego tymczasowego obiektu kubaturowego wykonanego z materiałów niepalnych. Wymagane jest wyposażenie palarni w naczynie z wodą do gaszenia niedopałków.

  Palarnie zewnętrzne muszą być zlokalizowane w odległości co najmniej 30 m od wyznaczonych stref zagrożenia wybuchem, co najmniej 10 m od obiektów kubaturowych. Studzienki kanalizacyjne musza być zabezpieczone w promieniu 20 m od palarni zewnętrznej. Palarnie zewnętrzne muszą być wyposażone w podręczny sprzęt gaśniczy oraz popielniczki do gaszenia niedopałków. Zaleca się tworzenie 1 palarni tymczasowej na 200 pracowników Kontraktora. Palarnia winna mieć powierzchnię nie mniej niż 10 m^2.
  Lokalizacja palarni powinna być wskazana przez kierującego komórką organizacyjną i uzgodniona z Komendantem ZSP (dla obiektów zlokalizowanych Płocku i Włocławku), a dla obiektów zlokalizowanych poza Płockiem i Włocławkiem z uprawnionym pracownikiem Spółki ORLEN Eko Sp. z o.o.
- Zaplecza socjalne, montażowe przedsiębiorstw zewnętrznych, zlokalizowane na terenie obiektów produkcyjnych należy organizować w taki sposób, aby nie utrudniać komunikacji na drogach wewnątrzzakładowych oraz nie utrudniać dostępu do urządzeń przeciwpożarowych. Każde zaplecze i każdy obiekt tymczasowy musi być oznakowany w sposób umożliwiający identyfikację właściciela wraz z podaniem osoby do kontaktu (łącznie z numerem telefonu kontaktowego). Miejsce lokalizacji zaplecza na terenie zakładu produkcyjnego w Płocku musi być uzgodnione z Komendantem ZSP, a dla Zakładu PTA i CCGT we Włocławku, terminali paliw oraz innych obiektów zlokalizowanych poza Płockiem i Włocławkiem z uprawnionym pracownikiem Spółki ORLEN Eko Sp. z o.o.
- Zakazuje się zastawiania wjazdów na teren instalacji w sposób uniemożliwiający wjazd pojazdów ratowniczych.

- Magazynowanie gazów technicznych na terenie obiektów Spółki należy prowadzić zgodnie z przepisami państwowymi.
- Kontrole stanu bezpieczeństwa pożarowego i chemicznego na terenie obiektów Spółki mogą prowadzić:
    - pracownicy Zakładowej Straży Pożarnej,
    - pracownicy Działu BHP,
    - pracownicy ORLEN Eko Sp. z o.o. zgodnie z zakresem umów.

- Doraźne kontrole stanu bezpieczeństwa pożarowego i chemicznego mogą przeprowadzać Kierownicy obiektów na podległym sobie terenie. Pracownicy służb ochrony w ramach czynności patrolowych mają prawo sprawdzania, czy w obiektach Spółki oraz firm prowadzących prace na terenie ORLEN S.A. egzekwowane są zasady bezpieczeństwa pożarowego i chemicznego. O wszystkich stwierdzonych nieprawidłowościach w zakresie bezpieczeństwa pożarowego i chemicznego pracownicy służb ochrony informują niezwłocznie Komendanta Zakładowej Straży Pożarnej. W sprawach spornych dotyczących kontroli stanu bezpieczeństwa pożarowego i chemicznego można odwołać się do Dyrektora Biura Bezpieczeństwa i Higieny Pracy.

Przy wykonywaniu prac pożarowo niebezpiecznych, należy:

- zabezpieczyć przed zapaleniem materiały palne występujące w miejscu wykonywania prac oraz w rejonach przyległych, w tym również elementy konstrukcji obiektu, i związanych
  z nim instalacji technicznych;
- zabezpieczyć studzienki kanalizacyjne w promieniu minimum 20 m;
- prowadzić prace niebezpieczne pod względem pożarowym w przestrzeniach zagrożonych wybuchem lub w przestrzeniach, w których wcześniej wykonywano inne prace związane z użyciem łatwo palnych cieczy lub palnych gazów, jedynie wtedy, gdy stężenie par cieczy lub gazów w mieszaninie z powietrzem w miejscu wykonywania prac nie przekracza 10% ich dolnej granicy wybuchowości;
- mieć w miejscu wykonywania prac sprzęt umożliwiający likwidację wszelkich źródeł pożaru;
- uporządkować i poddawać kontroli miejsce, w którym prace były wykonywane, oraz rejony przyległe;
- zapewnić sprawny technicznie sprzęt przeznaczony do realizacji prac zgodnie z zasadami bhp i bezpieczeństwa pożarowego.
- W trakcie pracy należy zachować szczególną ostrożność, likwidować potencjale źródła pożaru oraz zauważone źródła ognia, a w przypadku zaistnienia sytuacji zagrażającej pożarem, awarią chemiczną lub innym miejscowym zagrożeniem przerwać prowadzenie pracy.
- Obowiązkiem wykonującego prace pożarowo niebezpieczne jest ścisłe przestrzeganie warunków określonych w pisemnym zezwoleniu.
- Wszyscy pracownicy podmiotów zewnętrznych prowadzących prace na terenie Polskiego Koncernu Naftowego ORLEN S.A. mają obowiązek znać i przestrzegać przepisów dotyczących bezpieczeństwa pożarowego i chemicznego obowiązujących na terenie obiektów Spółki.

Tryb i zasady odbiorów obiektów przez Zakładową Straż Pożarną:

- Rozpoczęcie użytkowania obiektów nowych, przebudowywanych, remontowanych, modernizowanych oraz po zmianie sposobu użytkowania następuje po czynnościach odbiorowych zgodnie z obowiązującym w tym zakresie zarządzeniem,
- W celu odbioru obiektu pod względem ochrony przeciwpożarowej inwestor dostarcza do Zakładowej Straży Pożarnej pełną dokumentację techniczną w zakresie ochrony przeciwpożarowej na co najmniej 7 dni przed planowanym odbiorem,
- Zakładowa Straż Pożarna czynności odbiorowe obiektów pod względem ochrony przeciwpożarowej dokonuje w formie wizji lokalnej zgodnie z dostarczoną dokumentacją techniczną,
- Należy poinformować każdorazowo Zakładową Straż Pożarną o planowanych terminach realizacji czynności związanych z uruchomieniem lub próbami technicznymi instalacji przeciwpożarowych i zabezpieczających w celu uczestnictwa w tych czynnościach,
- Zakładowa Straż Pożarna dokonując czynności odbiorowych ma prawo zażądać uruchomienia wybranych instalacji przeciwpożarowych i zabezpieczających.

Zasady alarmowania i powiadamiania osób i służb

Każdy pracownik, który zauważył pożar, awarię chemiczną lub inne miejscowe zagrożenie ma obowiązek bezwzględnie ostrzec o tym przebywające w pobliżu osoby jak również zawiadomić swoich przełożonych oraz zaalarmować:

- Zakładową Straż Pożarną - w przypadku obiektów na terenie zakładu produkcyjnego w Płocku lub inną właściwą jednostkę ochrony przeciwpożarowej,
- Zakładową Straż Pożarną ANWIL S.A. - w przypadku Zakładów PTA i CCGT we Włocławku,
- właściwą terenowo najbliższą jednostkę Państwowej Straży Pożarnej,- w przypadku innych obiektów poza Płockiem i Włocławkiem) dzwoniąc na numery telefonów:

19 998 – Zakładowy Telefon Ratunkowy w Płocku
19 998 – Zakład PTA i Zakład CCGT Włocławek
998 lub 112 – Państwowa Straż Pożarna na terenie całego kraju.

Zgłoszenie alarmowe powinno być krótkie, zwięzłe i w jednoznaczny sposób powinno określić:

- miejsce powstania pożaru, awarii chemicznej lub innego zagrożenia,
- występowanie zagrożenia dla ludzi,
- rodzaj uwolnionej substancji,
- imię i nazwisko oraz numer telefonu, z którego się dzwoni,
- inne dane pozwalające na właściwe podjęcie decyzji w sprawie zadysponowania sił i środków przez osobę odbierającą zgłoszenie.

Ogłaszanie alarmów chemicznych

Zakład produkcyjny w Płocku

W przypadku powstania zagrożenia awarią chemiczną, ogłasza się alarm chemiczny jednej z 3 faz:

Alarm fazy „I” – ogłaszany jest w przypadku, gdy zasięg zagrożenia obejmuje węzeł instalacji lub instalacje, nie przekraczając granic działki – dróg magistralnych. Ogłoszenie alarmu odbywa się za pomocą syreny alarmowej lub buczka, **modulowanymi sygnałami dźwiękowymi trwającymi 3 minuty**.

Alarm „I" fazy ogłasza kierownik obiektu lub osoba przez niego upoważniona (np. prowadzący zmianę). W przypadku gdy wydostaje się nagle duża ilość substancji niebezpiecznych (np. siarkowodór, gazy płynne) każdy pracownik, który zauważy to zjawisko może ogłosić alarm.

Alarm fazy „II" – ogłaszany jest w przypadku, gdy zagrożenie przekracza obszar jednej działki lub jednej instalacji. Alarm II fazy ogłaszany jest przez powtórzenie sygnałów dźwiękowych alarmu I-ej fazy, za pomocą syren alarmowych kilku lub wszystkich obiektów na terenie zakładu produkcyjnego w Płocku. Decyzję o ogłoszeniu alarmu fazy „II" podejmuje Kierujący Akcją Ratowniczą (KAR) lub Kierujący Działaniami Ratowniczymi (KDR) w porozumieniu z Centralnym Działem Harmonogramowania i Koordynacji Produkcji.

Równolegle informacja o ogłoszeniu alarmu II-ej fazy przekazywana jest za pomocą komunikatów Sytemu Ostrzegania i Alarmowania.

Alarm fazy „III" - alarm chemiczny III fazy jest kontynuacją alarmu II fazy, jest konsekwencją rozwoju akcji poza teren ogrodzenia zakładu produkcyjnego w Płocku. Działania prowadzone są w oparciu o Zewnętrzny Plan Operacyjno-Ratowniczy. Decyzję o ogłoszeniu alarmu fazy III podejmuje Kierujący Działaniami Ratowniczymi (KDR) w porozumieniu z Centralnym Działem Harmonogramowania i Koordynacji Produkcji.

Zakład PTA i Zakład CCGT Włocławek

W przypadku wystąpienia awarii chemicznej na terenie Zakładów PTA i CCGT Włocławek, w zależności od zakresu i kierunku zaistniałego zagrożenia ogłaszane są następujące alarmy chemiczne:

- alarm chemiczny I-go stopnia
- alarm chemiczny – ostrzeżenie
- alarm chemiczny II-go stopnia
- alarm chemiczny III-go stopnia

Alarm chemiczny I-go stopnia

Alarm chemiczny I-go stopnia ogłaszany jest w przypadku wystąpienia lokalnego zagrożenia chemicznego na terenie Zakładów PTA lub CCGT Włocławek, nie zagrażającego przyległym do zakładu terenom. Ogłoszenie alarmu odbywa się za pomocą buczka, **przerywanymi sygnałami dźwiękowymi** trwającymi **2 sek**. z przerwami wynoszącymi **1 sek**. Łączny czas nadawania sygnału **3 minuty**. Alarm chemiczny I-go stopnia ogłasza kierujący Zakładem PTA lub Zakładem CCGT Włocławek lub osoba przez niego upoważniona (np. prowadzący zmianę). Dodatkowo generowany jest sygnał świetlny.

Odwołanie alarmu chemicznego I-go stopnia odbywa się poprzez sygnał werbalny (komunikat głosem). Alarm chemiczny I-go stopnia odwołuje kierujący Zakładem PTA lub Zakładem CCGT Włocławek lub osoba przez niego upoważniona (np. prowadzący zmianę).

Alarm chemiczny – ostrzeżenie

Alarm chemiczny – ostrzeżenie służy do ostrzegania pracowników o zaistniałym na terenie Zakładu PTA, Zakładu CCGT Włocławek lub ANWIL S.A. zagrożeniu, nie zagrażającym przyległym do zakładu terenom. Alarm chemiczny – ostrzeżenie ogłasza Dyspozytor Przedsiębiorstwa
w ANWIL S.A. Sygnałowi werbalnemu towarzyszy ciągły sygnał akustyczny trwający 1 minutę.

Alarm chemiczny – ostrzeżenie odwołuje Dyspozytor Przedsiębiorstwa w ANWIL S.A. poprzez stosowny komunikat.

Alarm chemiczny II-go stopnia

Alarm chemiczny II-go stopnia ogłaszany jest w przypadku lokalnego zagrożenia chemicznego na terenie Zakładów PTA lub CCGT Włocławek z możliwością rozszerzenia na instalacje produkcyjne ANWIL S.A. lub Indorama Ventures Poland Sp. z o.o. Ogłoszenie alarmu odbywa się poprzez przerywany sygnał akustyczny (modulowany) syren trwający 3 minuty oraz przekazanie odpowiedniego komunikatu przez Dyspozytora Przedsiębiorstwa w ANWIL S.A.

Alarm chemiczny III-go stopnia

Alarm chemiczny III – go stopnia jest kontynuacją alarmu II –go stopnia i jest konsekwencją rozwoju akcji poza teren ogrodzenia Zakładu PTA. Alarm chemiczny III - go stopnia ogłasza Dyspozytor Przedsiębiorstwa w ANWIL S.A. Sygnałowi świetlnemu towarzyszy przerywany sygnał akustyczny (modulowany) syren trwający 3 minuty. Dodatkowo (w zależności od kierunku wiatru) mogą być włączone światła drogowe „stop" na drodze:

- krajowej nr 1,
- lokalnej Krzywa Góra-Gąbinek,
- lokalnej Włocławek – Brzezie.

Odwołanie alarmu chemicznego II-go i III-go stopnia odbywa się poprzez ciągły sygnał akustyczny syren trwający 3 minuty oraz stosowny komunikat wydany przez Dyspozytora Przedsiębiorstwa w ANWIL S.A.

Podręczny sprzęt gaśniczy

Wszystkie obiekty powinny być wyposażone w podręczny sprzęt gaśniczy dostosowany do gaszenia tych grup pożarów, które mogą wystąpić w obiekcie.
Ustala się minimalną jedną jednostkę masy środka gaśniczego 6 kg (w przypadku gaśnic proszkowych) lub 5 kg (w przypadku gaśnic śniegowych).

27. Zarządzenia operacyjnego w sprawie posterunków asekuracyjnych w zakładzie produkcyjnym w Płocku i Zakładzie PTA we Włocławku.

Na terenie zakładu produkcyjnego w Płocku, posterunki asekuracyjne wystawia Zakładowa Straż Pożarna i polegają one na asekuracji gaśniczej prac pożarowo niebezpiecznych, prac stwarzających zagrożenie chemiczne, działań prowadzonych na wysokości i prac podwodnych oraz w okresie prowadzonych remontów, zatrzymań awaryjnych instalacji, rozruchów instalacji, jeżeli wymaga tego szeroko pojęte bezpieczeństwo prowadzonych prac.
Posterunki asekuracyjne na terenie Zakładu CCGT i PTA we Włocławku są realizowane w ramach oddzielnej umowy zawartej z Zakładową Strażą Pożarną Anwil S.A. Włocławek.
Posterunki asekuracyjne na terenie spółek Koncernu i Podmiotów zewnętrznych w zakładzie produkcyjnym w Płocku są wystawiane w ramach zawartych umów oraz zgłoszeń od tych podmiotów.
Potrzebę wystawienia posterunku asekuracyjnego na terenie zakładu produkcyjnego w Płocku wnioskujący zgłasza do Zakładowej Straży Pożarnej (PBP) (tel. 24-365-70-32 lub 33 lub tel. IP 24-256-93-56).
Zakładowa Straż Pożarna zobowiązana jest do zapewnienia posterunków asekuracyjnych dla wszystkich zmian roboczych, czyli w układzie całodobowym.

28. Zarządzenie w sprawie korzystania z sieci wody przeciwpożarowej oraz oznakowania i konserwacji hydrantów na terenie zakładu produkcyjnego w Płocku

Dla czynności związanych ze sprawdzaniem, konserwacją, próbami funkcjonalnymi instalacji zraszaczowych wodnych oraz organizacji ćwiczeń taktyczno-bojowych (manewrów) korzysta się z sieci wody przeciwpożarowej.
Zabrania się nieuzgodnionego poboru wody z sieci przeciwpożarowej magistralnej i wewnętrznych sieci wody przeciwpożarowej oraz korzystania z urządzeń na nich zainstalowanych do celów niezwiązanych z ochroną przeciwpożarową.

W uzasadnionych przypadkach dopuszcza się możliwość okresowego korzystania z sieci wody przeciwpożarowej do celów niezwiązanych z ochroną przeciwpożarową, w oparciu o uzyskane pisemne zezwolenie na pobór z sieci wody przeciwpożarowej.

Pisemny wniosek o zezwolenie na pobór wody przeciwpożarowej do celów niezwiązanych z ochroną przeciwpożarową składa się do osoby kierującej Wydziałem Produkcji Wody w Zakładzie Wodno-Ściekowym lub osoby przez nią upoważnionej:

- dla potrzeb komórek organizacyjnych ORLEN Spółka Akcyjna – kierownik zainteresowanej komórki organizacyjnej lub osoba przez niego upoważniona,
- dla potrzeb pozostałych odbiorców – osoba upoważniona w imieniu przedsiębiorstwa, firmy, itp.

Pisemne zezwolenie na pobór wody z sieci przeciwpożarowej wydaje osoba kierująca Wydziałem Produkcji Wody w Zakładzie Wodno-Ściekowym lub osoba przez nią upoważniona.
Obowiązek stosowania reduktorów ciśnienia na pobór wody z sieci wody przeciwpożarowej.
Wydający zezwolenie przesyła zatwierdzone zezwolenie drogą e-mailową do:

- Zakładowej Straży Pożarnej,
- Wydziału Ściekowego,

Zezwolenie na okresowe, krótkotrwałe korzystanie z sieci wody przeciwpożarowej przez komórki organizacyjne ORLEN Spółka Akcyjna może zostać wydane przez osobę kierującą Wydziałem Produkcji Wody lub osobę przez nią upoważnioną - w dni robocze, natomiast podczas jej nieobecności (dni wolne od pacy, zmiana II) przez Mistrza Procesów Produkcyjnych Wydziału Produkcji Wody, po poinformowaniu o tym fakcie Zakładową Straż Pożarną.

Dla czynności związanych ze sprawdzaniem, konserwacją, próbami funkcjonalnymi instalacji zraszaczowych wodnych i półstałych instalacji gaśniczych pianowych oraz organizacji ćwiczeń taktyczno-bojowych (manewrów) korzysta się z sieci wody przeciwpożarowej oraz w przypadku prowadzenia płukania sieci wewnątrzdziałkowej wymagane jest uzyskanie zgody od Mistrza Procesów Produkcyjnych Wydziału Produkcji Wody i Wydziału Ściekowego.
Natychmiastowe przerwanie poboru wody przeciwpożarowej do celów niezwiązanych z działaniami ratowniczo-gaśniczymi następuje w przypadku konieczności prowadzenia działań ratowniczo-gaśniczych.
Do podjęcia decyzji o natychmiastowym przerwaniu poboru wody przeciwpożarowej upoważnieni są:

- Osoba kierująca Wydziałem Produkcji Wody lub osoba przez nią upoważniona; Mistrz Wydziału Produkcji Wody (dni wolne i II zmiana)
- Osoba kierująca Zakładem Wodno-Ściekowym; Dyspozytor Zakładu
- Osoba kierująca Zakładową Strażą Pożarną lub osoba przez nią upoważniona Kierownik komórki organizacyjnej, na terenie której znajduje się punkt poboru wody ppoż.

Zobowiązuje się wydających zezwolenia na pobór wody przeciwpożarowej oraz wyżej wymienionych do natychmiastowego wydania zakazu poboru wody przeciwpożarowej z sieci

w przypadku niespełnienia przez korzystającego warunków zezwolenia lub samowolnego poboru.

Hydranty zewnętrzne powinny być oznakowane według obowiązujących przepisów prawnych zgodnych z PN-97/N-01256/04, pozycja 220. Oznakowanie dotyczy zarówno hydrantów należących do sieci magistralnej, jak również do sieci wewnątrzdziałkowej. Konsultacji w zakresie poprawnego oznakowania hydrantów udziela Zakład Wodno-Ściekowy.
Wzór druku zezwolenia na pobór wody przeciwpożarowej stanowi Załącznik nr 33.

29. Dodatkowe wytyczne doprecyzowujące zasad zamawianie, zlecanie, prowadzenie prac z użyciem żurawi samojezdnych oraz dźwigów tj. urządzeń dźwignicowych na pojazdach, na terenie Zakładu Produkcyjnego w Płocku, Zakładu PTA i CCGT we Włocławku oraz Terminali Paliw.

W celu zapewnienia odpowiedniego bezpieczeństwa zarówno ludzi jak i infrastruktury, należy przestrzegać poniższych wytycznych, które są uzupełnieniem przepisów powszechnie obowiązujących i w żaden sposób nie ograniczają ich stosowania.

1. Wykonawca prac musi mieć wiedzę o dokładnej masie oraz pozycji transportowanego urządzeniem obiektu, w celu dobrania przez Wykonawcę urządzenia o odpowiednim udźwigu i wysięgu oraz poprawnie dobranych zawiesiach tak aby zapewnione było bezpieczne obciążenie robocze.
2. Należy uwzględnić miejsce posadowienia urządzenia transportu bliskiego (typu żuraw samojezdny, dźwig) biorąc pod uwagę infrastrukturę podziemną (np.: trasy kablowe, kanalizację, kanały slopowe, studnie teletechniczne itp.). W razie konieczności posadowienia i uzbrojenia urządzenia transportu bliskiego w miejscu przebiegu infrastruktury podziemnej należy uzgodnić formę zabezpieczenia tejże infrastruktury z jej właścicielem, uzyskując przy tym odpowiednie uzgodnienie pisemne.
3. Należy planować miejsce pracy dźwigów lub żurawi samojezdnych tak aby nie następowała praca w warunkach kolizji tychże urządzeń. Jeśli nie jest możliwe uniknięcie pracy kolizyjnej, Wykonawca pracy powinien sporządzić *Plan Podnoszenia* oraz opracować *Instrukcję bezpieczeństwa prac transportowych.*
    - *Plan Podnoszenia* powinien zawierać:
    - dane urządzenia: masa osprzętu dodatkowego, masa olinowania, masa całkowita urządzenia, wysokość podnoszenia, obszar roboczy urządzenia wraz z dodatkowym wyposażeniem, położenie środka ciężkości.
    - dane dotyczące wyposażenia: producent, model, rozmiar, długość wysięgnika, długość bloku wysięgnika, wymiary podnoszonego ładunku.
    - dane dotyczące olinowania: parametry zawiesi, długość, konstrukcja zawiesi, dopuszczalne obciążenie robocze, rodzaj haka, rozmiar i obciążalność elementów łączących.
    - obliczenie udźwigu: długość wysięgnika, kąt podnoszenia, udźwig urządzenia, rozmiar podstawy wysięgnika, dopuszczalną prędkość wiatru, uwzględnioną stabilność gruntu i nachylenie,
    - bliskość napowietrznych linii energetycznych, estakad nośnych rurociągów, muld, aparatów
    - lokalne zagrożenia i sposób ich kontrolowania: włączając tor jazdy żurawia, stabilność gruntu, bliskość ludzi lub wyposażenia i uzgodniony sposób komunikacji,

- gdy żuraw jest wyposażony w urządzenie mierzące ciężar podnoszonego ładunku, operator powinien mieć możliwość odczytania z wyświetlacza aktualnej wagi ładunku.

- Instrukcja bezpieczeństwa prac transportowych to wspólna dla wszystkich pracujących w pracy kolizyjnej urządzeń dźwignicowych.
  Instrukcja ta powinna zawierać:
  - wytyczne dotyczące organizacji prac transportowych w obszarze pracy żurawi z uwzględnieniem warunków panujących w miejscu transportu,
  - zadań i obowiązków osób zaangażowanych w prace transportowe,
  - charakterystyki przemieszczanych materiałów lub przedmiotów
  - koordynacji działań i bezpieczeństwa wszystkich osób, które mogą pozostawać w ekspozycji na zagrożenia wynikające z prowadzenia prac transportowych prowadzonych w kolizji.
  - należy wyznaczyć koordynatora prac wspólnego dla wszystkich urządzeń pracujących w warunkach kolizji. Koordynatorem winna być osoba z uprawnieniami sygnalisty, natomiast sposób komunikacji z operatorami winien być opisany w instrukcji bezpieczeństwa prac transportowych.
  - Należy opracować sposób postępowania w przypadku awarii, wypadku

4. Za pracę w warunkach kolizji należy również uważać pracę urządzeń dźwignicowych odbywającą się nad czynnymi (czyli wypełnionymi węglowodorami) estakadami, muldami, aparatami.
5. Ze względu na wielkość i złożoność infrastruktury instalacji produkcyjnych, ograniczone pola widzenia operatorów/kierowców urządzeń typu żuraw samojezdny, dźwig lub inne urządzenie dźwignicowe, konieczność wjazdu i pracy w warunkach ograniczonej przestrzeni zaleca się traktować wjazd na teren instalacji jako proces podwyższonego ryzyka i z tego względu zapewniona winna być asekuracja sygnalisty. Wyznaczenie takiej osoby należy do firmy korzystającej z usług urządzenia transportu bliskiego. Za przemieszczenia się należy rozumieć dojazd do docelowego miejsca rozstawienia na instalacji, wyjazd z tego miejsca oraz operację przestawiania urządzenia w warunkach ograniczonej przestrzeni.
   Wymóg zapewnienia sygnalisty asekurującego przemieszczenie urządzenia powinien zostać zaplanowany na etapie zlecania prac lub na żądanie wystawiającego zezwolenie.
6. W przypadku prowadzenia prac przez koparkę lub pojazd UTB, np. praca żurawia, niezbędne są zezwolenie na wjazd pojazdu i zezwolenie krótkoterminowe na wykonywanie prac Poziom 2 lub 3, które zawiera w opisie zakres pracy pojazdu na terenie instalacji lub Instrukcji bezpiecznej realizacji prac (IBRP) z Kartą dzienną – *Załącznik nr 12*. W przypadku wjazdu na teren instalacji urządzenia transportu bliskiego (UTB, tj. żuraw, podnośnik teleskopowy, np. Manitou, pojazd ciężarowy z urządzeniem podnoszącym, np. HDS) niezbędne jest wystawienie zezwolenia na wjazd pojazdu i zezwolenia krótkoterminowego Poziom 2 na prace związane z rozstawieniem lub demobilizacją urządzenia (nie może obejmować innych prac niż dotyczących UTB). Przejazd UTB po terenie instalacji na podstawie zezwolenia na wjazd musi być realizowany przy zapewnieniu asekuracji sygnalisty. Natomiast w przypadku prac polegających na rozładunku autocystern do czynnej infrastruktury na instalacjach

produkcyjnych wymagane jest zezwolenie na wjazd pojazdu Poziom 1 oraz zezwolenie na pracę Poziom 3 lub Poziom 2 w zależności od właściwości rozładowywanego medium.

7. Podczas montażu/demontażu oraz innych operacji z użyciem żurawi wymagany jest stały nadzór ze strony wyznaczonego pracownika nadzoru operatora żurawia. Operator żurawia czytelnie podpisuje zezwolenie Poziom 1 przed wjazdem na teren instalacji produkcyjnej i wystawiane jest zezwolenie krótkoterminowe Poziom 2 na prace związane z rozstawieniem lub demobilizacją urządzenia (nie może obejmować innych prac niż dotyczących UTB) – nadzór operatora pełni funkcję Wykonawcy.
8. Wykonawca pracy powinien prowadzić eksploatację żurawia samojezdnego zgodnie z podanymi poniżej minimalnymi wymogami:
    - Operator urządzenia jest zobowiązany do dokonania wstępnej oceny sprawności urządzenia przed rozpoczęciem pracy na każdej zmianie. Oceny stanu technicznego urządzenia powinna być udokumentowana i przechowywana na urządzeniu. Szczegóły dotyczące wstępnej oceny sprawności muszą bazować na odpowiednich zagrożeniach odpowiadających danemu urządzeniu.
    - Żuraw samojezdny musi posiadać tabele wartości udźwigu nominalnego, umieszczoną w miejscu widocznym dla operatora dźwigu i dostępną w kabinie,
    - Stanowisko sterowania operatora dla żurawi montowanych na pojazdach musi być zlokalizowane w obszarze chronionym przed ruchem podnoszonego ładunku i wysięgnika.
    - Obrotowe elementy muszą być unieruchomione podczas jazdy żurawia.
    - Operator musi zapinać pasy bezpieczeństwa,
    - Używanie podpór żurawia jest obowiązkowe (podpory mają być wysunięte jak najniżej i rozłożone możliwie najszerzej) chyba że w ocenie zagrożenia ustalano inaczej,
    - Test obrotu wysięgnika musi być przeprowadzone przed rozpoczęciem podnoszenia,
    - Operator nie może pozostawić żurawia z zawieszonym ładunkiem.

Każdy pojazd dźwigowy oraz każde inne pojazdy powyżej 3,5 tony obowiązkowo muszą posiadać czujnik dźwiękowy cofania.

30. Warunki bezpiecznego prowadzenia prac na terenie remontowanych instalacji oraz prowadzonych prac inwestycyjnych.

1. Wszelkie prace realizowane przez podmioty zewnętrzne na terenie ORLEN S.A. mogą być wykonywane jedynie na podstawie zezwolenia krótkoterminowego na prace lub instrukcji IBRP pod warunkiem posiadania podpisanej umowy i zlecenia.
2. Umowa dla danej firmy posiada zakres prac objętych umową oraz nazwy firm zgłoszonych jako Podwykonawca.
3. Jeżeli po podpisaniu umowy Wykonawca chce zlecić część prac Podwykonawcy wówczas musi uzyskać zgodę Biura Zakupów na podwykonawstwo (Biuro Zakupów i Zlecający zakup weryfikują Podwykonawcę).
4. Po podpisaniu umowy pracownicy zgłoszeni do realizacji umowy przez Wykonawcę powinni zostać zweryfikowani pod kątem posiadanych kwalifikacji i wiedzy przez Centrum Szkoleniowego.
5. Pracownicy zgłoszeni do realizacji umowy nieposiadający przepustki imiennej muszą zostać skierowani na szkolenie informacyjne o zagrożeniach dla bezpieczeństwa i zdrowia oraz ochrony ppoż. dla pracowników firm zewnętrznych wykonujących prace na terenie ORLEN

S.A. (szkolenie ważne 1 rok). Szkolenia informacyjne prowadzone są w Centrum Szkoleniowym ORLEN lub w Dziale BHP ORLEN.

6. Przed rozpoczęciem prac remontowych/inwestycyjnych pracownicy Wykonawcy odbywają również szkolenie informacyjne o zagrożeniach lokalnych mogących wystąpić na remontowanym obiekcie / w obszarze przeznaczonym pod inwestycje.
7. W przypadku realizacji prac remontowych:
   - 7.1. Wykonawca dostarcza do Użytkownika listy imienne przeszkolonych pracowników do realizacji prac;
   - 7.2. Kierownik Projektu Remontowego, pracownik Służb Utrzymania Ruchu (osoba kierująca Kompleksem remontowym lub osoba przez niego wyznaczona) odpowiedzialny za prowadzenie Projektu Remontowego jest zobowiązany przekazać do Działu BHP i ORLEN Eko wykaz zawartych umów we wszystkich branżach, dla których podczas postoju remontowego/technologicznego opracowano zakresy prac i planowane są do realizacji prace. Wykaz powinien zostać przesłany najpóźniej na 14 dni przed planowanym terminem remontu;
   - 7.3. Wykaz Wykonawców powinien zawierać dane teleadresowe do kontaktu do służby BHP Wykonawcy oraz liczbę osób zgłoszonych do realizacji umowy;
   - 7.4. Wykaz Wykonawców w przypadku zgłoszenia przez firmę podwykonawstwa powinien zawierać nazwy wszystkich Podwykonawców oraz liczbę osób zgłoszonych do realizacji umowy.
8. Wykonawca odpowiada za bezpieczeństwo zgłoszonych do realizacji umowy Podwykonawców.
9. Wykonawca analizuje i zatwierdza opracowaną przez Podwykonawcę IBWR (załącznik nr 45), którą następnie przekazuje wraz z deklaracją do Nadzoru BHP ORLEN Eko.
10. Nadzór BHP ORLEN Eko przesyła w razie potrzeby do Działu BHP komplet opracowanych i złożonych w związku z remontem/inwestycją IBWR-ek (załącznik nr 45) i deklaracji.
11. Wykonawca odpowiada za szkolenia dla Podwykonawców oraz niezbędne dokumenty w celu wyrobienia przez ORLEN Eko wkładek imiennych z nazwą instalacji i rokiem, a w przypadku prac inwestycyjnych z nazwą zadania inwestycyjnego.
12. Wykonawca i Podwykonawca zapoznaje z treścią IBWR (załącznik nr 45) swoich pracowników i posiada dostęp do jej treści podczas realizacji prac.
13. Wykonawca zapewnia nadzór służby BHP podczas realizacji prac na terenie ORLEN (przy pracach szczególnie niebezpiecznych min. 1 osoba na 50 pracowników lub przy pozostałych pracach min. 1 osoba) na terenie remontowanego obiektu / na terenie inwestycji podczas realizacji prac.
14. Wykonawca odpowiada za zapewnienie nadzoru służby BHP przez Podwykonawców zgodnie z przyjętymi standardami (przy pracach szczególnie niebezpiecznych min. 1 osoba na 50 pracowników lub przy pozostałych pracach min. 1 osoba).
15. Firmy biorące udział w pracach podczas postoju remontowego/technologicznego mają obowiązek podpisania Porozumienia o wyborze Koordynatora BHP.
    - 1.1. W przypadku prac inwestycyjnych za Koordynacje BHP odpowiada Wykonawca względem swoich Podwykonawców.
    - 1.2. W przypadku realizacji prac remontowych, technologicznych oraz inwestycyjnych w tym samym czasie i miejscu, Koordynatorzy ze strony inwestycji oraz remontu/postoju technologicznego powinni ze sobą współpracować w sprawach związanych z bezpieczeństwem na wspólnie użytkowanym obszarze realizacji zadań.
    - 1.3. Koordynatora BHP wyznacza z imienia i nazwiska firma, która podczas postoju remontowego/technologicznego będzie dostarczała największą siłę roboczą w branży mechanicznej.
    - 1.4. W przypadku prac remontowych, technologicznych Służba BHP Wykonawcy jest zobowiązana do organizacji raz w tygodniu narady BHP dla służby BHP Podwykonawców, w celu omówienia kluczowych dla bezpieczeństwa

operacji realizowanych w następnym tygodniu oraz stwierdzonych podczas obchodów nieprawidłowości BHP.

1.5. Służba BHP Wykonawcy sporządza notatki z codziennych obchód BHP prowadzonych podczas remontu.

1.6. Notatki z obchodów służby BHP Wykonawcy powinny zawierać informacje dot. bezpieczeństwa Podwykonawców.

1.7. Notatki z codziennych obchód służba BHP Wykonawcy przesyła do Koordynatora BHP.

16. Podczas realizacji prac na instalacji należy:
    16.1. w przypadku usuwania ciężkich elementów z gęsto zabudowanej instalacji, gdzie brak możliwości użycia sprzętu zmechanizowanego (dźwigów, wózków widłowych, podnośników itp.) stosować wózki ręczne o odpowiedniej budowie i wytrzymałości dostosowanej do przewożonych elementów,
    16.2. śruby oraz nakrętki zdemontowane z remontowanych aparatów po wyczyszczeniu i smarowaniu (zgodnie z technologią wskazana przez Biuro Techniki) składować w pojemnikach. Pojemniki powinny być opisane numerem aparatu oraz zabezpieczone przed opadami atmosferycznymi (szczelnym zamknięciem lub np. folią strech).
17. W przypadku prac remontowych, technologicznych Koordynator BHP organizuje codzienne spacery bezpieczeństwa z udziałem służby BHP Wykonawcy oraz nadzoru BHP z ORLEN Eko (w przypadku zlecenia dodatkowego nadzoru przez Użytkownika) i sporządza notatki z codziennych spacerów bezpieczeństwa na remontowanej instalacji. Notatki przesyła do obszarowego specjalisty BHP w Dziale BHP.
    17.1. Koordynator BHP co najmniej raz w tygodniu organizuje spacery bezpieczeństwa z udziałem nadzoru Głównych Wykonawców i SUR oraz Użytkownika. Notatkę ze spaceru bezpieczeństwa przesyła do rejonowego specjalisty BHP w Dziale BHP
18. ORLEN Eko dla organizuje szkolenie dotyczące bezpiecznego prowadzenia prac:
    18.1. dla nadzoru i służby BHP Wykonawcy i Podwykonawców podczas prac w trybie remontowym;
    18.2. dla wszystkich pracowników Wykonawcy i Podwykonawcy podczas prac inwestycyjnych.
19. W przypadku realizacji podczas postoju remontowego/technologicznego prac związanych z zadaniem inwestycyjnym w spacerach bezpieczeństwa prowadzonych przez Koordynatora BHP uczestniczy Służba BHP Wykonawcy oraz Nadzór BHP ORLEN Eko (dot. zlecenia przez Inwestora). Wykonawcę realizującego zadanie inwestycyjne na remontowanej instalacji obowiązują takie same wymogi jak Wykonawców prac remontowych.
20. W postoju remontowym, po wprowadzeniu trybu remontowego może zostać wydane zezwolenie długoterminowe na prace inwestycyjne pod warunkiem uzyskania zgody Komisji Bezpieczeństwa Procesowego, wówczas Wykonawca jest zobowiązany opracować, wdrożyć i prowadzić udokumentowany system prowadzenia prac szczególnie niebezpiecznych zgodny z uregulowaniami ORLEN S.A.
21. Wzór udokumentowanego systemu prowadzenia prac szczególnie niebezpiecznych zawiera załącznik nr 40.

31. Dodatkowe wytyczne dotyczące KARTY KONTROLNEJ WYKOPU, miejsc i sposobu oznakowywania wykopów podczas prac prowadzonych na terenie zakładu produkcyjnego w Płocku

1. W celu zapewnienia zwiększonego bezpieczeństwa dla pracowników Kontraktorów oraz pracowników ORLEN S.A. wprowadza się do stosowania KARTĘ KONTROLNĄ WYKOPU stanowiącą załącznik nr 41.

2. KARTA KONTROLNA WYKOPU musi być sporządzona przez Kierownika Robót Wykonawcy wykopu lub osobę przez niego upoważnioną.
3. Każdy wykop musi podlegać obowiązkowemu przeglądowi okresowemu (nie rzadziej niż co 10 dni), a informacja o dokonanym przeglądzie musi być odnotowana w pkt. VI KARTY KONTROLNEJ WYKOPU .
4. W przypadku zmiany warunków eksploatacji wykopu i jego najbliższego otoczenia (inne prace ziemne prowadzone w bezpośrednim sąsiedztwie wykopu, dodatkowe środki transportu w pobliżu wykopu, zmienne warunki atmosferyczne itp.). Kierownik Robót Wykonawcy wykopu musi dokonać ponownego przeglądu wykopu potwierdzonego wystawieniem KARTY KONTROLNEJ WYKOPU.
5. Po wykonaniu wykopu i pozostawieniu go do realizacji dalszych prac (np. dla innych wykonawców, czynności obsługowych dla pracowników ORLEN S.A., itp.) Kierownik Robót wykonawcy wykopu jest zobowiązany do poinformowania tych użytkowników o podjętych działaniach w zakresie bezpieczeństwa użytkowania wykopu (typ wykopu, komunikacja do i z –wykopu, sposób zabezpieczenia ścian wykopu, wymagane środki ochrony zbiorowej i indywidualnej, itp.) zawartych w treści załącznika.
6. Jeżeli zaistnieją dodatkowe okoliczności wymagające uzupełnienia treści KARTY KONTROLNEJ WYKOPU, Kierownik Robót Wykonawcy wykopu jest zobowiązany wypełnić je w pozycji: „INNE”
7. KARTA KONTROLNA WYKOPU musi być czytelnie wypełniona ,zabezpieczona przed działaniem czynników atmosferycznych i w sposób trwały przymocowana przy wszystkich schodniach, drabinach lub innych miejscach służących jako zejście do wykopu. W przypadku braku zejść- KARTĘ KONTROLNĄ WYKOPU należy umieścić na ogrodzeniu wykopu w miejscach wyznaczonych jako wyznaczone ciągi komunikacyjne do strefy wykopu.
8. **W przypadku niespełnienia warunków bezpieczeństwa podczas prac w wykopie Kierownik Robót wykonawcy wykopu ma obowiązek umieścić w miejscach wymienionych w pkt. 7 informację o zakazie użytkowania wykopu. KARTA KONTROLNA WYKOPU musi być wtedy usunięta i archiwizowana przez okres co najmniej 6 miesięcy od zakończenia prac w tym wykopie.**
9. Po zakończeniu prac ziemnych i zasypaniu wykopu KARTĘ KONTROLNĄ WYKOPU należy usunąć.

32. Dodatkowe wytyczne w zakresie nadzoru budowy i funkcjonowania rusztowań podczas prac na terenie zakładu produkcyjnego w Płocku, Zakładu PTA i CCGT we Włocławku.

Każdy Wykonawca powinien zostać zobowiązany do stosowania i przestrzegania poniżej przytoczonych wytycznych w zakresie spełnienia warunków bezpieczeństwa dla montażu, przebudowy i demontażu rusztowań, oraz sposobu prowadzenia nadzoru nad ich budową, eksploatacją, demontażem. Przedstawione wytyczne są uzupełnieniem przepisów powszechnie obowiązujących i w żaden sposób nie ograniczają ich stosowania.

1. **Definicje:**

Główny Wykonawca Remontu – firma wykonująca prace remontowe, modernizacyjne na terenie lub na rzecz ORLEN S.A. i posiadająca umowę bezpośrednio z ORLEN S.A. i wykonująca przeważający zakres zamierzenia remontowego.

Instrukcja Bezpiecznego Wykonywania Robót (IBWR) – instrukcja określająca sposób zapobiegania zagrożeniom związanym z wykonywaniem robót budowlanych oraz sposób postępowania w przypadku wystąpienia tych zagrożeń. Konieczność sporządzenia IBWR wynika z przepisów Prawa Budowlanego lub wniosków z JSA (z ang. Job Safety Analysis - Analizy

Ryzyka Wykonywanych Prac). Instrukcję Bezpiecznego Wykonywania Robót (IBWR) należy sporządzić na podstawie JSA oraz projektu wykonawczego dla konkretnych zadań. (załącznik nr 45)

Kierownik budowy (Kierownik robót) – osoba pełniąca obowiązki określone w art. 22 ustawy z dnia 7 lipca 1994 r. Prawo budowlane.

Rusztowanie - tymczasowa konstrukcja, niezbędna w celu zapewnienia bezpieczeństwa podczas pracy przy wznoszeniu, konserwacji, naprawie lub rozbiórce budynków i innych budowli, zapewniająca łatwy dostęp do tych obiektów.

Specjalista nadzoru budowy i eksploatacji rusztowań - osoba sprawująca nadzór nad pracami związanymi z budową rusztowań, a także nad ich użytkowaniem, wyznaczona lub upoważniona (w procesie inwestycyjnym) przez Kierownika budowy lub innego wskazanego przedstawiciela Służb Utrzymania Ruchu (w procesie remontowym), zwana dalej *Specjalistą*, która spełnia co najmniej jedno z poniżej wymienionych uprawnień:

- posiada aktualne uprawnienia budowlane w branży konstrukcyjno-budowlanej,
- ukończyła kurs specjalisty budowy i eksploatacji rusztowań przeprowadzony przez Polską Izbę Gospodarczą Rusztowań lub inną organizację właściwą dla danego kraju, nadającą uprawnienia do wznoszenia, odbioru i nadzoru nad stanem technicznym rusztowań;
- posiada uprawnienia państwowe montażysty rusztowań wydawane przez „Instytut Mechanizacji Budownictwa i Górnictwa Skalnego - Sieć Badawcza Łukasiewicz" (dla organizacji zlokalizowanych w Polsce);
- posiada adekwatne uprawnienia branżowe nabyte w innym kraju i poświadczone przez właściwą jednostkę egzaminacyjną,

dla każdego z powyższych przypadków zaleca się posiadanie przez *Specjalistę* doświadczenia zawodowego przy pracach w branży rusztowaniowej.

2. W procesie inwestycyjnym *Specjalista* jest wyznaczany przez Kierownika budowy. Dopuszcza się, aby tę funkcję mógł pełnić Kierownik budowy z aktualnymi uprawnieniami budowlanymi w branży konstrukcyjno-budowlanej.

3. W procesie remontowym *Specjalista* wyznaczany jest przez wskazanego przedstawiciela Służb Utrzymania Ruchu spośród firm posiadających największy zakres prac w branży rusztowaniowej.

4. W procesie inwestycyjnym *Specjalista* podlega bezpośrednio pod Kierownika budowy, w przypadku remontu – pod Koordynatora BHP, sprawującego nadzór nad bezpieczeństwem i higieną pracy, wyłonionego spośród wszystkich wykonawców remontu (zgodnie z art. 208 Kodeksu Pracy).

5. *Specjalista* odpowiada m.in. za:

- uzgodnienia z wyznaczonymi pracownikami danej instalacji Spółki dotyczące lokalizacji posadowienia rusztowania w celu:
  - zapewnienia dostępu do urządzeń, armatury, ciągów komunikacyjnych,
  - bezpiecznej budowy, przebudowy i demontażu rusztowania,

powyższe uzgodnienia są przekazywane w formie ustalonej przez strony i archiwizowane do zakończenia realizacji zadania;

- kontakt z Kierownikiem budowy lub Koordynatorem BHP remontu danej instalacji;
- w celu przekazywania informacji mających zasadniczy wpływ na bezpieczeństwo, eksploatacji rusztowań, w tym nieprawidłowego posadowienia rusztowania, niekompletności elementów rusztowania (również ciągów komunikacyjnych), braku uziemienia lub zakotwienia, konieczności dokonania przeróbek rusztowania, przeprowadzenia dodatkowych przeglądów doraźnych rusztowań, itp.;

- stały kontakt z Wykonawcą rusztowania wskazanym w Protokole Odbioru Technicznego rusztowania w celu zgłaszania technicznych uwag, potrzeb przebudowy rusztowania, jego usunięcia lub dokonania przeglądu dekadowego, a także innych wymaganych działań wynikających z przepisów państwowych w zakresie eksploatacji rusztowań;
- koordynację działań firm budujących i utrzymujących rusztowania w zakresie sposobu montażu, przebudowy utrzymania lub demontażu rusztowania;
- bieżącą kontrolę przestrzegania przepisów bezpieczeństwa w zakresie eksploatacji rusztowania przez firmy prowadzące prace na tych rusztowaniach (np. sprawdzenie stosowanych środków ochrony indywidualnej, prawidłowości eksploatacji rusztowania, porządku, bezpieczeństwa osób postronnych itp.).

6. *Specjalista* ma obowiązek wstrzymania prowadzonych prac przez pracowników (w tym innych firm) w przypadku stwierdzonych nieprawidłowości w zakresie kompletności rusztowania, zmieniających się warunków atmosferycznych, kolizji prowadzonych prac z innymi Wykonawcami pracującymi w pobliżu (w tym realizującymi prace stwarzające zagrożenie dla otoczenia), pracującego sprzętu ciężkiego, oraz w każdej innej, nieopisanej sytuacji niebezpiecznej, mogącej przyczynić się do zaistnienia sytuacji potencjalnie wypadkowej. Po zaistnieniu sytuacji potencjalnie wypadkowych *Specjalista* zobowiązany jest do niezwłocznego przekazania informacji do Kierownika Budowy (w procesie inwestycyjnym) lub Koordynatora BHP (w procesie remontowym).

7. *Specjalista* po przeprowadzeniu formalnego odbioru rusztowania dopuszczonego do użytkowania przez komisję odbiorową, określoną w przepisach państwowych dokonuje początkowego sprawdzenia każdego rusztowania wg Listy Kontrolnej z przeglądu rusztowania wskazanej w **załączniku nr 42**. Jeden egzemplarz Listy Kontrolnej przekazuje Kierownikowi Budowy - w procesie inwestycyjnym lub koordynatorowi BHP - w procesie remontowym. Drugi egzemplarz archiwizuje do końca realizacji tego zadania.

8. *Specjalista* może być członkiem komisji odbioru technicznego, przekazującej rusztowanie do użytkowania.

9. Rejestr rusztowań:
- każde rusztowanie (włączając w to rusztowania przejezdne) musi być zarejestrowane przez firmę montującą rusztowanie w rejestrze rusztowań prowadzonym dla swojego zakresu prac. Rejestr rusztowań musi być przekazywany do *Specjalisty* oraz:
- Kierownika budowy – w procesie inwestycyjnym;
- Koordynatora BHP remontu – w procesie remontowym i jednocześnie na bieżąco aktualizowany. Żadne rusztowanie nie może zostać dopuszczone do użytkowania przed jego wpisaniem do rejestru rusztowań.

10. *Specjalista* prowadzi zbiorczy rejestr rusztowań na daną inwestycję lub remont.

Typowy rejestr rusztowań musi zawierać minimum następujące informacje:
- firma zlecająca montaż;
- osoba odpowiedzialna ze strony Zleceniodawcy;
- osoba odbierająca protokolarnie rusztowanie;
- osoba odpowiedzialna za montaż rusztowania wraz z nr telefonu kontaktowego;
- osoba użytkująca rusztowanie wraz z nr telefonu kontaktowego;
- system rusztowania;
- powierzchnia rusztowania lub kubatura;
- miejsce montażu i nr rusztowania;
- data montażu;
- nr protokołu odbioru technicznego rusztowania.

11. Rodzaje przeglądów rusztowań:
- przed pierwszym użytkowaniem rusztowania;
- okresowo (nie rzadziej niż co 10 dni);
- doraźnie;
- po przerwie dłuższej niż 10 dni w eksploatacji rusztowania,
- po wystąpieniu niekorzystnych warunków atmosferycznych, mogących mieć wpływ na stabilność konstrukcji lub jej walory użytkowe,
- po zmianach położenia rusztowania, modyfikacji konstrukcji rusztowania
- (np. przerwanie ciągłości barier lub ciągów komunikacyjnych, innych prac zlecanych doraźnie).

Do przeprowadzania powyższych przeglądów rusztowań, biorąc pod uwagę rodzaje prowadzonych prac na rzecz ORLEN SA uprawnieni są:

A. Podczas wszelkich zamierzeń (modernizacje, inwestycje, remonty, bieżące utrzymanie ruchu) **z powołanym Kierownikiem Budowy:**

- przeglądów może dokonać Kierownik Budowy z uprawnieniami budowlanymi w branży konstrukcyjno-budowlanej lub osoba przez niego upoważniona i posiadająca równoważne uprawnienia

B. Podczas wszelkich zamierzeń (modernizacje, inwestycje, remonty, bieżące utrzymanie ruchu) **bez powołanego Kierownika Budowy:**

- właściciel rusztowania zapewnia osobę uprawnioną do dokonania w/w przeglądów, która musi posiadać uprawnienia budowlane w branży konstrukcyjno-budowlanej .

33. Dodatkowe wytyczne dotyczące stosowania urządzeń elektrycznych: rozdzielnie budowlane, przedłużacze elektryczne, zespoły prądotwórcze i inne

Każdy Wykonawca powinien zostać zobowiązany do stosowania i przestrzegania poniżej przytoczonych wytycznych w zakresie spełnienia warunków bezpieczeństwa podczas wykonywania prac i/lub na ich terenie, posiadających i eksploatujących urządzenia elektryczne (rozdzielnie budowlane, przedłużacze elektryczne, zespoły prądotwórcze).

Bezpieczeństwo – w rozumieniu niniejszego dokumentu pojęcie to obejmuje całokształt bezpieczeństwa osobistego obejmującego bezpieczeństwo i higienę pracy oraz prewencję p.poż. a także bezpieczeństwo procesowe.

Instrukcja Bezpiecznego Wykonywania Robót (IBWR) – instrukcja określająca sposób zapobiegania zagrożeniom związanym z wykonywaniem robót budowlanych oraz sposób postępowania w przypadku wystąpienia tych zagrożeń. Konieczność sporządzenia IBWR wynika z przepisów Prawa Budowlanego lub wniosków z JSA. IBWR należy sporządzić na podstawie JSA oraz projektu wykonawczego dla konkretnych zadań. W IBWR/BIOZ/IBRP/zezwoleniu należy umieścić opracowane scenariusze awaryjne. IBWR należy zaopiniować w Dziale BHP ORLEN S.A. lub w ORLEN Eko Sp. z o.o. w trybie obowiązującym w ORLEN S.A. w tym zakresie. (załącznik nr 45)

Mobilne rozdzielnie przelotowe (MRP); Mobilne układy pomiarowe (MUP) – są rozdzielniami trójfazowymi (własność ORLEN), które służą do podłączania i rozliczania w systemie bilansującym rozdzielni budowlanych (RB) odbiorców obcych, którzy pobierają energię na potrzeby realizacji zleceń z ORLEN na terenie Zakładu Produkcyjnego w Płocku.

Przedłużacz elektryczny - odcinek przewodu elektrycznego służący do zwiększenia zasięgu przewodu pomiędzy gniazdem sieci elektrycznej a urządzeniem pobierającym prąd.

Rozdzielnia budowlana – to rozdzielnica elektryczna, która służy do zasilania tymczasowych instalacji elektrycznych. Ponadto chroni te instalacje przed reperkusjami w przypadku przeciążeń oraz zwarć.

Zespół prądotwórczy - to autonomiczny zespół do wytwarzania energii elektrycznej.

WYMAGANIA W ZAKRESIE URZĄDZEŃ ELEKTRYCZNYCH

Rozdzielnie budowlane

Rozdzielnice budowlane ze względu na ich przemieszczalność klasyfikowane są na:

- przewoźne (półstałe) – miejsce ich ustawienia może się zmieniać w czasie pracy na tym samym terenie (przed zmianą miejsca najpierw odłącza się je od zasilania),
- ruchome – miejsce ich ustawienia można zmieniać w czasie pracy na tym samym terenie bez odłączania zasilania.

W przypadku stosowania rozdzielnic przenośnych (tzw. budowlanych RB-tek), rozdzielnica powinna być wyposażona we wtyczkę 63A (zgodną ze standardem ORLEN S.A.) i zasilana odpowiednio dobranym kablem w izolacji gumowej, kabel powinien być zabezpieczony przed uszkodzeniami mechanicznymi (szczególnie na drogach), Rozdzielnice powinny być wyposażone w zabezpieczenia nadprądowe i różnicowoprądowe o prądzie różnicowym 30mA. Po podłączeniu rozdzielnicy należy wykonać pomiary (skuteczność ochrony przeciwporażeniowej, rezystancja uziemienia i izolacji, czasu i prądu zadziałania zabezpieczenia różnicowo-prądowego), zaś protokół z tych pomiarów jest ważny przez cały remont. Pomiary te należy powtarzać po podłączeniu RB do innego zestawu gniazd remontowych (przeniesieniu RB).

Tabliczka znamionowa.

Producent rozdzielnicy budowlanej umieszcza na niej, w widocznym miejscu, tabliczkę znamionową (lub tabliczki) zawierającą co najmniej następujące informacje:

- nazwę lub znak fabryczny producenta zestawu (mogą być umieszczone na obudowie);
- oznaczenie typu, numer identyfikacyjny lub inne sposoby identyfikacji, umożliwiające uzyskanie od producenta zestawu odpowiednich informacji dotyczących produktu;
- oznaczenie pozwalające na identyfikację daty produkcji;
- PN-EN 61439-4:2013-066;
- rodzaj prądu i częstotliwość, w przypadku prądu przemiennego (fn);
- napięcie znamionowe zestawu ACS (Un);
- prąd znamionowy zestawu ACS, odnoszący się do obwodu wejściowego (InA);
- stopień ochrony IP (powinien być co najmniej IP44, w którym pierwsza cyfra oznacza stopień ochrony przed dostępem do części niebezpiecznych i przed wnikaniem obcych ciał stałych, w tym pyłu, a druga cyfra – stopień ochrony przed wnikaniem wody);
- masę zestawu, jeżeli przekracza 30 kg.

Wszystkie rozdzielnice budowlane powinny spełniać wymagania Polskiej Normy PN-EN 61439-4:2013-06, której numer powinien być umieszczony na tabliczce znamionowej rozdzielnicy.

Na każdej rozdzielnicy budowlanej powinna być również zawarta informacja o właścicielu RB (nazwa firmy) oraz dane kontaktowe do osoby odpowiedzialnej za stan techniczny.

Mobilne rozdzielnie przelotowe (MRP) i Mobilne układy pomiarowe (MUP)
Rozdzielnie są przystosowane do przenoszenia mocy na poziomie 50/75/100/150kW (prądy 75/100/150//200A na fazę). MRP zostały wyposażone w układ pomiaru energii (licznik sEAB) wraz modułem zdalnego odczytu zużyć (proBOX) za pośrednictwem systemu ENERGIA oraz wyposażone są w niezbędne zabezpieczenia po stronie odbiorcy.

MUP – rozdzielnie są przystosowane do przenoszenia mocy do 40kW – wyposażone w licznik sNAB zabezpieczony bezpiecznikiem 63A i urządzenie do odczytu zdalnego, kabel przyłączeniowy z wtykiem 63A i gniazdo 63A dla odbiorcy. Oznaczone MUP1-100

Rozdzielnie MRP i MUP zostały rozdysponowane na poszczególne obszary działania Wydziału Dystrybucji Energii Elektrycznej (WED), a odpowiedzialność za ich prawidłową eksploatację spoczywa na poszczególnych Mistrzach -Kierownikach Zmiany Wydziału WED.

MRP zostały podzielone na dwie przestrzenie zamknięte drzwiczkami i kłódkami. Lewa strona MRP – strona przyłączeniowa. Tu wprowadzony jest kabel zasilający MRP, znajduje się tu główne zabezpieczenie i układ pomiarowo-odczytowy. Za ten przedział odpowiadają pracownicy Wydziału WED Operatorzy (OPP) – po podłączeniu i wykonani u pomiarów przedział jest zamykany przez OPP. Po prawej stronie MRP znajduje się przedział odbiorcy – są tam przyłącza i zabezpieczenia odpływów dla odbiorcy. Do tej części odbiorca dostaje jeden klucz – po odbiorze od OPP i podpisaniu protokołu podłączenia odbiorca odpowiada za MRP w pełnym zakresie. W posiadaniu Wydziału WED (u Mistrza- Kierownika Zmiany) znajdują się zawsze klucze – komplet do lewych drzwi MRP oraz klucz rezerwowy do prawej strony MRP.

MUP są pojedynczą skrzynką z jednymi drzwiami , przestrzeń przyłączeniowa zabezpieczona przed nieuprawnionym dostępem i zaplombowana. Rozdzielnie MRP i MUP po podaniu na nie napięcia automatycznie widoczne są w systemie odczytowym ENERGIA. Liczniki mają własną pamięć wewnętrzną, a urządzenia odczytowe NUMERON, odczytują je raz na dobę w godzinach nocnych. Dlatego bardzo ważne jest aby mieć informację od odbiorcy o zakończeniu poboru – żeby przed odłączeniem MRP dodatkowo „doczytać" dane o poborach.

Obowiązki Mistrza-Kierownika Zmiany Wydziału WED w zakresie MRP (MUP):

- Wyznaczenie we wniosku na podłączenie numeru MRP (MUP).
- Wydanie Operatorowi Procesów Produkcyjnych WED przyznanej MRP (MUP)wraz z kompletem dwóch kluczy i wnioskiem na podłączenie w celu wykonania jej podłączenia.
- Odebranie wypełnionego i podpisanego przez Operatora Procesów Produkcyjnych i odbiorcę wniosku wraz z kluczem do lewej strony MRP.
- Zeskanowanie i rozesłanie kopii wniosku i protokołu podłączenia do służb WED i Dział Handlu Energią w Ramach Umów Niestandardowych (EHU).
- Wpisanie danych o podłączeniu w arkuszu: „MRP dla odbiorców-historia podłączeń".
- Po zgłoszeniu odbiorcy o zakończeniu poboru Mistrz-Kierownik Zmiany WED wyznacza Operatora Procesów Produkcyjnych WED do wykonania odłączenia i wydaje mu klucz do odpowiednie MRP (MUP). Po odłączeniu MRP (MUP) od zasilania Operator Procesów Produkcyjnych WED i odbiorca podpisują protokół (wcześniej wypełniony danymi o odłączeniu) a MRP (MUP) jest zabierana do Mistrza-Kierownika Zmiany WED.
- Mistrz- Kierownik Zmiany WED kopiuje protokół odłączenia i rozsyła do Wydziału WED i Działu EHU oraz uzupełnia dane w powyższym arkuszu.
- Rozdzielnia MRP (MUP), która została odłączona i wróciła do Mistrza-Kierownika Zmiany WED powinna zostać oznaczona (przywieszona do niej informacja) dla którego odbiorcy pracowała, tak by w sytuacji gdy odbiorca chciałby się ponownie podłączyć np. w innej lokalizacji mógł dostać (oczywiście w miarę możliwości) tę samą rozdzielnię.

Obowiązki Operatora Procesów Produkcyjnych WED w zakresie MRP (MUP):

- Podłączenie wydanej przez Mistrza-Kierownika Zmiany MRP (MUP) do sieci Zakładu Produkcyjnego w Płocku w lokalizacji podanej we wniosku.
- Wykonanie pomiarów skuteczności ochrony przeciwporażeniowej i izolacji kabla.
- Załączenie napięcia i sprawdzenie jego obecności po stronie Odbiorcy.
- Wypełnienie protokołu podłączenia MRP (MUP) podpisanie i uzyskanie podpisu odbiorcy na protokole.
- Zamknięcie lewych drzwi MRP i przekazanie klucza do prawej strony MRP odbiorcy.
- Oddanie protokołu i klucza do Mistrza- Kierownika Zmiany WED.
- Przy odłączaniu – pobranie od Mistrza- Kierownika Zmiany WED klucza i protokołu podłączenia MRP.
- Oględziny MRP (MUP) w obecności Odbiorcy – upewnienie się o braku uszkodzeń.
- Odłączenie rozdzielni MRP (MUP) wypełnienie rubryk protokołu odłączenia, podpisanie i uzyskanie podpisu odbiorcy, odebranie klucza od MRP (MUP) od Odbiorcy.
- Zabranie rozdzielni z terenu i odstawienie do Mistrza- Kierownika Zmiany WED.
- Oddanie protokołu z odłączenia i kluczy od MRP (MUP) do Mistrza- Kierownika Zmiany WED.

Obowiązki Odbiorcy w zakresie MRP (MUP):

- Prowadzenie procesu wypełniania wniosku na zasilanie prowizoryczne.
- Posiadanie umowy na pobór energii elektrycznej.
- Uczestnictwo przy podłączaniu i odebranie od Operatora Procesów Produkcyjnych WED podłączonej MRP (MUP), przyjęcie klucza od prawej strony rozdzielni i przejęcie pełnej odpowiedzialności za MRP (MUP) i przyłączone do niej odbiory własne.
- Odpowiedzialność za ew. uszkodzenia rozdzielni w trakcie jej eksploatacji.
- Zgłoszenie do Mistrza - Kierownika Zmiany WED zamiaru zakończenia poboru energii elektrycznej.
- Uczestnictwo przy odłączaniu MRP (MUP), podpisanie protokołu odłączenia i zwrot kluczy do MRP (MUP).

Oznakowanie Rozdzielni:

Każda rozdzielnia budowlana (w tym MRP, MUP***) powinna być oznakowana zgodnie ze wzorem stanowiącym załącznik nr 43.*** Odpowiedzialność oznakowania spoczywa na Odbiorcy.

<u>Przedłużacze elektryczne</u>

Do zasilania elektronarzędzi użytkowanych na terenie budowy/ remontowanej Instalacji stosuje się przedłużacze przemysłowe przenośne zwijane ręcznie na zwijak (najczęściej bęben). Wyposażone są one w zabezpieczenie termiczne lub zabezpieczenie nadprądowe.

Przedłużacze przemysłowe przenośne zwijane na zwijak produkowane są na prądy znamionowe: 16 A, 32 A, 63 A. Parametry znamionowe przedłużacza podane są na tabliczce znamionowej lub na specjalnej przywieszce. Należy się upewnić, czy suma mocy znamionowych wszystkich odbiorników jednocześnie obciążających gniazda przedłużacza nie przekracza jego mocy znamionowej.

Pamiętaj

- Na terenie budowy/remontowanej instalacji zabronione jest stosowanie przedłużaczy przewidzianych do zastosowań domowych lub podobnych.
- Na terenie budowy/ remontowanej instalacji zabronione jest stosowanie przedłużaczy

elektrycznych (lub rozdzielaczy) bez przewodu ochronnego.

- Przedłużacze elektryczne jednofazowe i trójfazowe oraz inne przewody stosowane do rozprowadzenia energii elektrycznej na terenie budowy/ remontowanej instalacji powinny cechować się odpornością na uszkodzenia mechaniczne i działanie wody.
- Przed każdym użyciem przedłużacza należy przeprowadzić jego oględziny – sprawdzić stan techniczny wtyczki i gniazd oraz czy nie ma uszkodzonej izolacji. Stwierdzenie jakichkolwiek uszkodzeń przedłużacza wyklucza jego dalsze użytkowanie. Uszkodzenie należy niezwłocznie zgłosić bezpośredniemu przełożonemu. Uszkodzony przedłużacz należy wymienić na nowy.
- Zabronione jest naprawianie przedłużacza elektrycznego przez owinięcie miejsc uszkodzenia taśmą izolacyjną, gdyż nie zapewnia to wymaganego poziomu ochrony przeciwporażeniowej i nie zabezpiecza skutecznie miejsca uszkodzenia przed wnikaniem wody.
- Maksymalna długość przedłużacza od rozdzielnicy budowlanej nie może przekraczać 50 m.

Elektronarzędzia

Użytkowanie elektronarzędzia wynika z jego przeznaczenia oraz potrzeb technologicznych procesu pracy. Wszystkie roboty z użyciem elektronarzędzia należy wykonywać w oparciu o Instrukcję Bezpiecznego Wykonania Robót (IBWR) (załącznik nr 45). Dobór właściwych środków ochrony indywidualnej dla pracownika obsługującego elektronarzędzie powinien być oparty o zagrożenia wynikające z instrukcji obsługi urządzenia , oceny ryzyka zawodowego, zagrożeń ujawnionych w IBWR (załącznik nr 45) oraz pomiarów czynników szkodliwych na stanowisku pracy.

Wszystkie elektronarzędzia użytkowane na terenie budowy powinny spełniać wymagania określone w przepisach dotyczących systemu oceny zgodności oraz powinny być oznakowane znakiem CE.

Elektronarzędzie, w którym stwierdzono uszkodzenie nie powinno być uruchamiane lub niezwłocznie zatrzymane, odłączone od zasilania, wyłączone z eksploatacji i przekazane do naprawy. Niesprawne narzędzie należy odpowiednio zabezpieczyć przed przypadkowym użyciem i oznakować tabliczką ostrzegawczą.

Znakowanie elektronarzędzi:

Elektronarzędzia należy znakować taśmą izolującą w kolorze odpowiadającym danemu kwartałowi w każdym kolejnym roku.

Ustalono następującą kolorystykę:

- Biały – (I kwartał – Styczeń/Luty/Marzec)
- Zielony – (II kwartał – Kwiecień/Maj/Czerwiec)
- Czerwony – (III kwartał – Lipiec/Sierpień/Wrzesień)
- Niebieski – (IV kwartał – Październik/Listopad/Grudzień)

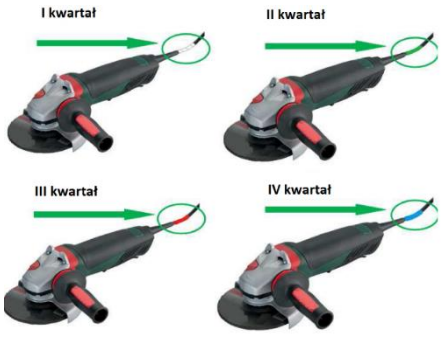

Poniżej przedstawiono przykład graficzny prawidłowego oznakowania urządzeń.

Każda firma ma obowiązek oznakować elektronarzędzia w sposób wskazany powyżej, oraz prowadzić rejestr przeglądu elektronarzędzi, karty przeglądów prowadzonej do każdego narzędzia.

Przed przystąpieniem do pracy elektronarzędziem należy każdorazowo sprawdzić:

- wtyczkę – czy nie jest pęknięta, przypalona, kołki nie są zdeformowane oraz czy wtyczka odpowiada wymaganiom w części dotyczącej parametrów znamionowych dla sprawdzanego elektronarzędzia,
- przewód – pod kątem uszkodzeń, zabezpieczenia przed wyrwaniem z wtyczki i elektronarzędzia (sprawdzić wzrokowo lub ręcznie), uszkodzenie izolacji (czy nie jest przecięta, zgnieciona, opalona itp.), a także czy przewód odpowiada wymaganiom w części dotyczącej rodzaju i parametrów znamionowych wymaganych dla sprawdzanego elektronarzędzia,
- działania elementów sterujących (przyciski, pokrętła, blokady itp. I czy elementy nie są uszkodzone),
- kompletność obudowy, pęknięcia, ubytki,
- kompletność osłon i możliwość ich pewnej regulacji,
- kompletność uchwytów i zacisków narzędzi roboczych oraz czy nie wykazują uszkodzeń.

Należy także upewnić się, czy:

- osprzęt np. tarcza nie jest uszkodzona oraz czy będzie użyty zgodnie z przeznaczeniem,
- nie ma wycieków smaru wskazujących na uszkodzenie uszczelnień,
- narzędzie na biegu luzem pracuje równo, bez drgań i nadmiernego hałasu,
- urządzenie ma sprawny wyłącznik – nie wolno używać urządzenia, jeżeli nie można go załączyć i wyłączyć tym wyłącznikiem

Zespoły prądotwórcze

Zespoły prądotwórcze (np. agregaty prądotwórcze, generatory) eksploatowane na terenie budowy stosowane są najczęściej, gdy niemożliwe jest doprowadzenie energii elektrycznej z sieci dystrybucyjnej, np. podczas budowania obiektów liniowych lub we wczesnym stadium budowy.

Stosowane są wtedy jako:

- źródło zasilania podstawowego do zasilania instalacji elektrycznej niepołączonej z siecią dystrybucyjną (np. w warunkach braku dostępu do sieci dystrybucyjnej) lub
- źródło zasilania dla niektórych urządzeń przenośnych lub maszyn niepołączonych
- z instalacją elektryczną,
- źródło zasilania zaplecza socjalnego przed przyłączeniem placu budowy do sieci dystrybucyjnej.

Wymagania stawiane zespołom prądotwórczym są różne w zależności od ich przeznaczenia, mocy znamionowej i trybu pracy. W praktyce do zasilania instalacji elektrycznej na terenie budowy stosowane są zespoły spalinowo-elektryczne przenośne i przewoźne. Na większych budowach mogą być stosowane zespoły prądotwórcze stacjonarne.

Eksploatację zespołu prądotwórczego należy prowadzić zgodnie z oryginalną instrukcją w języku polskim, dostarczoną przez producenta (dystrybutora), którą udostępnia się

pracownikowi do stałego korzystania. Instrukcja zawiera wskazówki dotyczące instalowania, obsługi i konserwacji zespołu prądotwórczego, w szczególności opis sposobu wykonania uziemienia i określenie przypadków pracy zespołu bez uziemienia.

Użytkując zespół prądotwórczy, należy zwrócić szczególną uwagę na rodzaj paliwa (benzyna, olej napędowy) oraz zagrożenia pożarowe występujące podczas jego uzupełniania, jak i zagrożenia wynikające z emisji spalin. Paliwo można przelewać wyłącznie za pomocą odpowiednich lejków, zapobiegających jego rozlewaniu się, tylko przy wyłączonym i wystudzonym korpusie. W przypadku eksploatowania zespołu prądotwórczego wewnątrz pomieszczeń należy zapewnić odprowadzenie spalin na zewnątrz budynku. W czasie pracy napędu spalinowego obsługa powinna zająć stanowiska tak, aby spaliny nie były wyrzucane na stanowisko robocze.
Przy napełnieniu zbiorników z paliwem obowiązuje zakaz używania otwartego ognia, w tym zakaz palenia papierosów oraz wykonywania jakichkolwiek czynności, przy których może wystąpić iskrzenie.

Pamiętaj

- Wszelkie podłączanie, naprawa, sprawdzanie, konserwacje instalacji, urządzeń elektrycznych mogą być wykonywane jedynie przez osoby posiadające świadectwo kwalifikacji elektryka (uprawnienia grupy I, D+E).
- Wszystkie urządzenia elektryczne wykorzystywane powinny być wykonane w stopniu ochrony minimum IP44.
- Przewody elektryczne zasilające urządzenia, w tym przedłużacze powinny być przewodami oponowymi typu H07 RN-F lub równoważnymi, odpornymi na ścieranie i na wodę.
- Wszystkie przewody zasilające urządzenia, w tym przedłużacze muszą mieć pełną i nieuszkodzoną izolację podstawową i dodatkową.
- W obwodach zasilających należy stosować urządzenia różnicowoprądowe.
- Rozdzielnice budowlane powinny być zamknięte i zabezpieczone przed dostępem osób nieupoważnionych.
- Codziennie przed włączeniem rozdzielnicy budowlanej należy dokonać udokumentowanego (w załączniku nr 43) sprawdzenia wyłącznika różnicowo-prądowego przez elektryka serwisującego (oględziny zewnętrzne oraz sprawdzenie funkcji TEST).
- Przewody elektryczne trzeba rozmieścić w taki sposób, żeby nie narażały osób pracujących na budowie na ryzyko zaczepienia czy potknięcia.
- Przewody usytuowane na drogach komunikacyjnych np. na biegach klatki schodowej należy ułożyć przy ścianach i zabezpieczyć przed niekontrolowanym przesunięciem.
- Przewody elektryczne leżące na drogach transportowych należy zabezpieczyć przed uszkodzeniami mechanicznymi np. najlepiej je podwiesić lub przykryć.
- Gniazda elektryczne pod napięciem powinny mieć szczelną i nieuszkodzoną obudowę uniemożliwiającą dostęp do przewodów pod napięciem.

Nie wolno

- Zasilać stanowisk pracy na budowie/remontowanej Instalacji z instalacji zabezpieczonych bezpiecznikami topikowymi.
- Otwierać rozdzielnic i dotykać instalacji wewnątrz rozdzielnic osobom nie posiadającym uprawnień elektrycznych.
- Używać uszkodzonych przewodów zabezpieczonych taśmą izolacyjną.
- Eksploatować wyrwane gniazda lub gniazda z uszkodzoną obudową.

34. Wytyczne w zakresie gospodarowania montażowym sprzętem pomocniczym do podnoszenia.

Każdy Wykonawca powinien przestrzegać poniższych wytycznych w zakresie spełnienia warunków bezpieczeństwa w dziedzinie gospodarowania montażowym sprzętem pomocniczym do podnoszenia podczas prowadzenia prac na terenie ORLEN S.A.

1**. Montażowy sprzęt pomocniczy do podnoszenia** - element lub wyposażenie niezwiązane z maszyną podnoszącą, w tym również zawiesia i ich elementy, umożliwiające utrzymanie ładunku, umieszczane pomiędzy maszyną, a ładunkiem lub na samym ładunku lub mogące stanowić integralną część ładunku, które są wprowadzane do obrotu oddzielnie zwane dalej **montażowym sprzętem pomocniczym do podnoszenia.**

Do montażowego sprzętu pomocniczego służącego do podnoszenia możemy zaliczyć:

Ze względu na budowę:

- **Zawiesia wielocięgnowe** (dwu-, trzy- i więcej), które muszą być połączone za pomocą pierścienia lub szekli, a ładunek musi być odpowiednio rozłożony, tak, aby żadne cięgno nie było przeciążone.

Kąt pomiędzy cięgnami [°]	**Uzyskana wydajność w stosunku do bezpiecznego obciążenia roboczego**
0	100
60	80
90	70
120	50

W przypadku korzystania z tego typu urządzeń, kąt pomiędzy cięgnami zawiesi, łańcuchami lub linami nie może przekraczać 120**°** .

Ze względu na materiał, z jakiego są wykonane:

- **Zawiesia łańcuchowe, które** mogą być modyfikowane lub naprawiane wyłącznie przez specjalistyczną firmę, a przed ich ponownym użyciem muszą zostać poddane przeglądowi lub sprawdzone. Zawiesia łańcuchowe mogą być skracane wyłącznie przy pomocy odpowiednich sprzęgieł skracających. Zabronione jest wiązanie łańcuchów lub łączenie ich za pomocą śrub i nakrętek, nie mogą owijać rur, belek lub wiązek. Na tego typu zawiesiach musi znajdować się wyraźne oznaczenie ich maksymalnej nośności, klasy łańcucha.

- **Zawiesia z lin stalowych** mogą ulec uszkodzeniu przy ostrym „ zagięciu” lub w przypadku naprężenia, gdy są zwinięte. Lina

z drutu stalowego może ulec uszkodzeniu na skutek korozji, w przypadku nieodpowiedniej konserwacji i przechowywania.

- **Zawiesia pasowe (tekstylne),** które są bardziej podatne na przecięcia i uszkodzenia i powinny być poddawane wizualnym oględzinom przez użytkownika przed każdym użyciem, aby mieć pewność, że nadają się do użytku. Mimo tego, że nie butwieją, należy zachować staranność, ponieważ mogą być podatne na działanie pewnych środków chemicznych.

- **Zawiesia z lin włókienniczych lub syntetycznych-** do użytkowania dopuszczone są wyłącznie zawiesia atestowane, sprawne technicznie i posiadające instrukcję producenta.

Przy doborze odpowiedniego zawiesia do transportowanego materiału należy zwrócić szczególną uwagę, czy dla danego ładunku nie przewidziano innego sposobu transportu oraz uwzględnić:

- Intensywność wykorzystania zawiesia,
- Rodzaj ładunku,
- Punkty zaczepienia,
- Ciężar i rozmiar ładunku,
- Środek ciężkości ładunku,
- Warunki zewnętrzne jak: temperatura, siła wiatru,
- Ostre krawędzie.

2. Należy stosować się do ścisłych wskazań producenta zawartych w dokumentacji techniczno-ruchowej (DTR) lub instrukcji użytkowania sprzętu.

3. Jeśli brak w dokumentacji DTR informacji o użytkowaniu osprzętu i w różnych warunkach, należy stosować się do poniższych kryteriów, a w przypadku występowania różnych źródeł informacji o warunkach należy stosować warunki bardziej rygorystyczne.

4. W przypadku braku informacji dla szczególnego rodzaju warunków, należy skontaktować się z producentem.

5. Wszystkie liny, łańcuchy, zawiesia, szekle, śruby oczkowe, bloki łańcuchowe muszą mieć wyraźne oznaczenie informujące o ich **dopuszczalnym obciążeniu roboczym** (DOR). Indywidualne i unikalne kody identyfikacyjne, umożliwiające odnalezienie zapisów ich poprzednich badań, przeglądów i testów muszą być dostępne na budowie/ w miejscu prowadzenia prac lub siedzibie firmy.

6. Liny, łańcuchy i zawiesia muszą być prawidłowo zamocowane do urządzeń dźwigowych, zgodnie z zatwierdzonym sposobem, poprzez zamocowanie osprzętu bezpośrednio do haka, jeżeli rozmiar zamocowania na to pozwala, lub przez użycie odpowiedniej szekli. Część szekli z bolcem mocującym umieszcza się na haku, a osprzęt do podnoszenia musi znajdować się na łuku szekli.

7. Prawidłowa metoda podwieszania różni się w zależności od rodzaju podnoszonego ładunku, materiałów lub przedmiotów.

8. Liny, łańcuchy i zawiesia nie mogą być przeciążane, z wyjątkiem sytuacji, w których są one testowane i dopuszczane przez doświadczoną i kompetentną osobę.

9. Krawędzie i narożniki łańcuchów muszą być zabezpieczane ochraniaczami krawędziowymi, aby zapobiec uszkadzaniu lin, łańcuchów lub zawiesi podnoszących przez ostre krawędzie.

10. Promień ochraniacza krawędziowego nie może być mniejszy niż grubość zawiesia lub średnica liny. Dopuszcza się używanie wyłącznie produkowanych fabrycznie ochraniaczy krawędziowych. Stosowanie zużytych, odrzuconych lub zdemontowanych zawiesi tekstylnych i innych tego typu materiałów jest niedozwolone.

11. Konieczne jest używanie lin prowadzących przytwierdzonych bezpiecznie do końcowego punktu ładunku (liny kierunkowe), w celu skierowania ładunku na wymaganą pozycję i zapobiegania jego okręcaniu. Liny prowadzące powinny być tak krótkie, jak jest to uzasadnione i praktyczne, jednakże zawsze powinny zapewniać użytkownikowi ”bezpieczeństwo poprzez odległość”.

12. Nie należy dopuszczać do tworzenia się supłów lub węzłów – nie wolno skracać lub łączyć zawiesia, dopuszczając do splatania lub wykorzystywania węzłów.

13. Jeżeli procedura podnoszenia wymaga użycia kilku zawiesi to wszystkie one muszą być identyczne pod względem materiału, udźwigu oraz długości.

14. Zawiesia nie mogą być używane do przeciągania stwarzającego narażenie na nadmierne tarcie (ścieranie, zdzieranie), nie mogą być wleczone po podłożu lub szorstkiej nawierzchni.

15. Przed opuszczeniem w dół ładunku – jeżeli jest potrzeba oddzielenia zawiesi – należy umieścić podstawę. Zawiesia nie można oddzielić, jeśli na nim spoczywa ładunek. Nadmierne, długotrwałe obciążenie zawiesi może doprowadzić do ich uszkodzenia.

DOKŁADNE BADANIE MONTAŻOWEGO SPRZĘTU POMOCNICZEGO DO PODNOSZENIA.

1. Cały sprzęt do podnoszenia ładunków musi być objęty dokładnymi badaniami wykonywanymi przez osobę kompetentną, w terminach określonych w instrukcji producenta lub dokumentacji technicznej osprzętu.

2. Dokładne badanie musi być również przeprowadzane po każdym zdarzeniu, które może mieć wpływ na bezpieczeństwo wszelkich urządzeń dźwigowych lub urządzeń do obsługi ładunków. Wszystkie urządzenia tymczasowe muszą być poddane dokładnemu badaniu po zainstalowaniu i przed pierwszym użyciem. Na terenie budowy, w miejscu prowadzenia prac lub w siedzibie firmy muszą znajdować się wszystkie ważne świadectwa badań i świadectwa testowe.

3. Wszystkie badania muszą być odnotowywane w stosownym dzienniku (karcie eksploatacji urządzenia). Zapisy muszą być wiarygodne i zgodne z identyfikatorami urządzeń.

4. Zawiesia należy niezwłocznie wycofać z użycia w celu dokonania napraw, jeżeli wystąpiły następujące wady:

- Brak lub nieczytelne ocechowanie (numery identyfikacyjne, DOR).
- Uszkodzenia cieplne.
- Deformacja, pęknięcia ogniw, haków.
- Wygięcie lub skręcenie ogniw czy haków.
- Nadmierne wydłużenie łańcucha.

- Skupisko pękniętych drutów.
- Poważne, trwałe odkształcenia liny.
- Zużycie liny – średnica pow. 10% od wartości nominalnej.
- Silna korozja, wżery.
- Dostrzegalna utrata elastyczności liny.
- Zablokowanie łączników mechanicznych.
- Niesprawne zabezpieczenia gardzieli.
- Zerwanie lub przecięcie w tkaninie w ilości ponad 10% szerokości zawiesia.
- Przetarcia drutu chroniącego taśmę na ogniwach i pętach.
- Uszkodzenie szwów.
- Rozwarcie gardzieli haka o co najmniej 10%.

REJESTR MONTAŻOWEGO SPRZĘTU POMOCNICZEGO DO PODNOSZENIA.

1. Zgodnie z minimalnym wymogiem formalnym wszystkie elementy sprzętu służącego do podnoszenia muszą być umieszczone w rejestrze montażowego sprzętu pomocniczego do podnoszenia stanowiącego **załącznik nr 44** do w/w wytycznych zwanego dalej *Rejestrem*. *Rejestr* powinien zawierać podstawowe dane sprzętu, takie jak m.in. nazwę sprzętu, dopuszczalne obciążenie robocze (DOR), nr identyfikacyjny, udźwig, długość, miejsce składowania sprzętu, datę wykonanej kontroli szczegółowej sprzętu, datę następnej kontroli szczegółowej, itp.

Powyższy *Rejestr* powinien być dostępny w czasie prowadzenia prac na terenie ORLEN S.A. u operatora Urządzenia Transportu Bliskiego (UTB) - jeśli sprzęt stanowi wyposażenie takiego urządzenia lub u Kierownika Robót Wykonawcy odpowiedzialnego za prowadzone prace na terenie ORLEN S.A.

Rejestr musi być na bieżąco aktualizowany oraz archiwizowany do końca trwania zamierzenia: remontowego, inwestycyjnego lub w ramach bieżącego utrzymania ruchu oraz dostępny w każdej chwili do weryfikacji przez służby prewencyjne ze strony Zamawiającego oraz inne służby.

PRZECHOWYWANIE I KONSERWACJA ORAZ SPRZĘT NIESPEŁNIAJĄCY WYMAGAŃ.

1. Zawiesia należy składować lub przechowywać w wyznaczonych miejscach na stelażach, stojakach lub skrzyniach dla uniknięcia ich uszkodzenia w wyniku działania wilgoci, ognia, wysokiej temperatury, czynników chemicznych lub niepożądanych obciążeń.

2. Zanieczyszczone elementy zawiesi pasowych, które były w kontakcie z kwasami lub alkaliami należy obficie spłukać w zimnej wodzie.

3. Do czyszczenia używać tylko obojętnych środków czyszczących.

4. Suszenie musi odbywać się w sposób naturalny. Niedozwolone jest suszenie oddziaływaniem zewnętrznym.

5. Wszelkie urządzenia do podnoszenia ładunków i sprzęt niespełniający wymagań, np. nieposiadający numerów identyfikacyjnych, nieposiadający oznaczeń informujących o dopuszczalnym obciążeniu roboczym (DOR), są zepsute, uszkodzone lub działają wadliwie, nie zostały zbadane lub poddane przeglądowi w wymaganych terminach, itd. muszą zostać

niezwłocznie wycofane z użytkowania i zniszczone, usunięte z terenu budowy, remontowanego obiektu lub zamknięte w wydzielonym miejscu do czasu usunięcia braku zgodności.

35. Dodatkowe wytyczne w zakresie stosowania detektorów

1. Do 01.05.2025 r. należy obligatoryjnie wyposażyć wszystkich pracowników Wykonawców w detektory indywidualne, które powinny zapewnić ochronę przed występującymi zagrożeniami chemicznymi, pracownicy muszą posiadać przypięte i włączone detektory osobiste wielogazowe, które należy stosować w zależności od danej lokalizacji:
   - dla Zakładów Produkcyjnych ORLEN S.A. (Płock/Gdańsk/Włocławek): detektor osobisty wielogazowy z sensorami minimum: **DGW (dolna granica wybuchowości)**, gaz toksyczny **H_2S.** Zalecany: **DGW, H2S, O2**
   - **dla Zakładu PTA i Zakładu CCGT we Włocławku wymagane DGW, CO, O2**
   - dla Terminali Paliw poza Płockiem detektor osobisty z sensorami minimum **DGW (dolna granica wybuchowości).**
2. W przypadku prac prowadzonych podczas remontu instalacji, z której **zostały usunięte** substancje niebezpieczne obligatoryjny obowiązek stosowania detektorów może zostać zniesiony. Decyzję o odstępstwie stosowania osobistych detektorów podejmuje Komisja Bezpieczeństwa Procesowego na wniosek Kierującego Komórką Organizacyjną odpowiedzialną za dany obszar lub właściciel danego terenu. Dodatkowo w przypadku nowobudowanych instalacji produkcyjnych decyzję o odstępstwie stosowania osobistych detektorów podejmuje Komisja Bezpieczeństwa Procesowego na wniosek Kierownika Realizacji Projektu.
3. ORLEN S.A. na etapie ofertowania będzie informował o konieczności stosowania detektorów osobistych.
4. ORLEN S.A. przed przystąpieniem do prac na obiektach produkcyjnych będzie komunikował o planowanej dacie usunięcia substancji niebezpiecznych, a tym samym braku konieczności stosowania detektorów osobistych
5. W przypadku prac prowadzonych podczas remontu instalacji, z której **nie zostały usunięte** wszystkie substancje niebezpieczne obowiązek stosowania detektorów indywidualnych może zostać zniesiony w przypadku zastosowania przez ORLEN S.A. strefowych detektorów skalibrowanych na zagrożenia od gazów które pozostały na instalacji. Decyzję o odstępstwie stosowania detektorów osobistych i zastosowanie detektorów strefowych, podejmuje Komisja Bezpieczeństwa Procesowego na wniosek Kierującego Komórką Organizacyjną odpowiedzialną za dany obszar lub właściciel danego terenu.
6. W przypadku, gdy wystawiający zezwolenie na prace wskaże konieczność zastosowania detekcji indywidualnej przez Wykonawcę, pomimo wcześniejszego zniesienia obowiązku jej stosowania, wyposażenie Wykonawcy w detekcję indywidualną będzie leżeć po stronie ORLEN S.A. (wyposażenie ze środków własnych, najem na rzecz Wykonawcy lub koszty najmu) lub zostanie wystawiony zakres dodatkowy dla Wykonawcy związany z kosztami najmu.
7. W razie potrzeby, Wykonawca może skorzystać z wypożyczalni detektorów znajdującej się na terenie zakładu produkcyjnego w Płocku, prowadzonej przez Spółkę z Grupy Kapitałowej.
8. Niezależnie od rodzaju wykonywanych prac na czynnych oraz remontowanych instalacjach i terminalach paliw we wszystkich pracach w przestrzeniach zamkniętych pracowników należy wyposażyć obligatoryjnie w detektory indywidualne z dodatkowym pomiarem stężenia **tlenu** w powietrzu. Detektory pracownicy muszą posiadać przypięte i włączone.
9. Obowiązek stosowania detekcji osobistej przez Wykonawców wprowadza się od 01.05.2025 r.
10. Minimalna wymagania detekcji indywidualnej dla Wykonawców:

a. Deklaracja zgodności EU I certyfikat CE
b. Wykonanie przeciwwybuchowe (strefa „0”)
c. Ostrzeżenia akustyczne i optyczne
d. Czułość/rozdzielczość sensorów umożliwiająca ustawienie progów alarmowych zgodnych z tabelą nr. 1)
e. Posiadanie ważnego świadectwa kalibracji (kalibracja urządzeń zgodnie z zaleceniami producenta lecz nie rzadziej niż raz na 6mcy)

TABELA nr.1

Próg alarmowy	**RODZAJ SENSORA**												
	DGW	**O2**	**H2S**	**H2**	**NH3**	**SO2**	**Cl2**	**CO**	**CO2**	**HF**	**ETO (tlenek etylenu)**	**VC (polichlorek winylu**	**PID**
Niski	**8% DGW**	**20%**	**4 ppm**	**200 ppm**	**14 ppm**	**0,3-0,4 ppm***	**0,1-0,2 ppm***	**18 ppm**	**0,3% obj = 3000 ppm**	**0,3 ppm**		**0,5 ppm**	**4**
wysoki	**10% DGW**	**22,5%**	**5 ppm**	**400 ppm**	**20 ppm**	**0,5 ppm**	**0,2 ppm**	**20 ppm**	**0,5% obj = 5000ppm**	**0,6 ppm**	**0,1 ppm**	**1 ppm**	**5**
• **- w zależności od czułości sensora w detektorze serwis ustawi dany parametr**													

W zależności od rodzaju gazowej strefy zagrożenia wybuchem, w której będzie wykonywana praca, urządzenia detekcji użytkowane przez Wykonawców powinny również spełniać, co najmniej następujące parametry:

Symbol wykonania przeciwwybuchowego	Klasyfikacja strefy zagrożenia wybuchem	Kategoria	Kategoria urządzenia	Oznakowanie urządzenia do pracy w strefie zagrożonej wybuchem	Rodzaj ochrony przeciwwybuchowej osłona ognioszczelna	Rodzaj ochrony przeciwwybuchowej wykonanie iskrobezpieczne	Podgrupa wybuchowości **odpowiednia do rodzaju ustalonej atmosfery wybuchowej na stanowisku pracy**	Klasa temperaturowa **odpowiednia do rodzaju ustalonej atmosfery wybuchowej na stanowisku pracy**	EPL poziom bezpieczeństwa
Ex	0	II	1G	Ex	da	ia	IIA – propanowa IIB – etylenowa IIC – wodorowa	IIA : T1 – T4 IIB : T1 – T4 IIC: T1 – T4	Ga
								IIA : T1 – T4	

Ex	1	II	1G lub 2G	Ex	db	ib	IIA – propanowa IIB – etylenowa IIC – wodorowa	IIB : T1 – T4 IIC: T1 – T4	Gb
Ex	2	II	1G, 2G lub 3G	Ex	dc	ic	IIA – propanowa IIB – etylenowa IIC – wodorowa	IIA : T1 – T4 IIB : T1 – T4 IIC: T1 – T4	Gc

Przykład oznakowania dla strefy 2 IIC T4: Ex **II 2G Ex db ib IIC T4 Gb.**

Obowiązek stosowania detektorów osobistych nie dotyczy kierowców cystern drogowych dostarczających i odbierających substancje chemiczne z ORLEN S.A. oraz Wykonawców zewnętrznych na terminalach paliw poza Płockiem prowadzących prace poza instalacją technologiczną terminala.

36. Dodatkowe wytyczne w zakresie demontażu elementów przejść i pomostów roboczych

1. Elementy podłóg pomostów roboczych i przejść należy demontować tylko w uzasadnionych przypadkach za zgodą osoby kierującej komórką organizacyjną.
2. Podczas demontażu podestów roboczych i przejść należy wywiesić informację o prowadzonych pracach demontażowych oraz o zakazie wejścia.
3. Każdy przypadek demontażu elementów przejścia czy pomostów roboczych powinien być odnotowany w założonym w komórce organizacyjnej „Rejestrze kontroli demontażu oraz montażu elementów podestów, przejść".
4. Należy zobowiązać Wykonawcę do:
   - prawidłowego ułożenia i zamocowania (wykluczając spawanie punktowe) zdemontowanych wcześniej elementów podłóg i ich zabezpieczenia przed jakimkolwiek niebezpiecznym ruchem,
   - powiadomienia o tym osoby kierującej komórką organizacyjną.
5. Nadzorujący powinien sprawdzić poprawność ułożenia i zamocowania elementów podłóg w celu wykrycia jakiegokolwiek niebezpiecznego poluzowania lub zmiany położenia elementów zamocowanych, a także odnotować ten fakt w wyżej wymienionym rejestrze.
6. Jakiekolwiek naruszenie integralności podłogi skutkujące przerwaniem ciągłości ciągu komunikacyjnego może mieć charakter czasowy, musi być oznakowane i zabezpieczone przed dostępem osób postronnych.

37. Dodatkowe wytyczne w zakresie bezpiecznej eksploatacji wozów asenizacyjnych (ASN) w procesach odpompowywania osadów węglowodorowych

1. Zasady bezpieczeństwa realizacji procesów odpompowywania osadów węglowodorowych z wykorzystaniem wozów asenizacyjnych.

Przed przystąpieniem do prac związanych z odpompowaniem osadów węglowodorowych, Wykonawca zobowiązany jest zapoznać się z dokumentem opisującym właściwości danego osadu, w celu doboru odpowiedniego wozu asenizacyjnego przystosowanego do odbioru tego osadu. **W przypadku braku dokumentu opisującego i potwierdzającego właściwości danego osadu, w związku z właściwościami procesów, z jakich mogą pochodzić osady węglowodorowe, należy przyjąć jako zasadę, że każdy osad może posiadać właściwości niebezpieczne (wybuchowe, palne).** Podczas prac związanych z odpompowywaniem osadów, należy unikać wejścia ludzi do wnętrza studzienki, separatora, zbiornika itp. W sytuacji zaistnienia konieczności wejścia ludzi do wnętrza studzienki, separatora, zbiornika itp., takie wejście musi odbywać się tylko i wyłącznie zgodnie z odrębnymi obowiązującymi w ORLEN S.A. wewnętrznymi aktami organizacyjnymi lub wewnętrznymi regulacjami. Taka praca jest **pracą szczególnie niebezpieczną**, która musi być realizowana na podstawie „zezwolenia krótkoterminowego poziom 2 lub 3 i poziom 1".

Przed przystąpieniem do prac, Wykonawca zobligowany jest uziemić pojazd zgodnie z warunkami technicznymi przewidzianymi dla tego pojazdu. **Realizacja procesu odpompowywania osadów węglowodorowych na terenie instalacji musi odbywać się na podstawie „zezwolenia krótkoterminowego poziom 2 lub 3"**, w którym określony zostanie stały nadzór ze strony obsługi instalacji oraz kierowcy pojazdu, z uwzględnieniem okresowej kontroli analitycznej atmosfery na wybuchowość w trakcie realizacji prac. **Wykonawca zobligowany jest tak ustawić wóz asenizacyjny, aby strumień wyrzutu gazów ze zbiornika był bezpiecznie rozproszony w przestrzeni.** W przypadku odsysania cieczy palnych, kiedy wóz asenizacyjny posiada dwa przyłącza (górne i dolne), należy zawsze używać przyłącza dolnego (rozładunkowego). Prace należy tak zorganizować i zabezpieczyć, aby żadne osoby które nie biorą udziału w tych pracach nie miały dostępu do miejsca ich wykonywania. Zakazuje się realizacji prac z użyciem ognia otwartego w odległości mniejszej niż 30 metrów od miejsca realizacji praz związanych z odpompowywaniem osadów węglowodorowych. Wymaga się monitorowania atmosfery na obecność stężeń wybuchowych w miejscu usuwania osadów węglowodorowych.

2. Minimalne wymagania dla wozów asenizacyjnych wykorzystywanych w procesach odpompowywania osadów węglowodorowych w zakładach produkcyjnych:

- wóz asenizacyjny służący do odpompowywania osadów węglowodorowych musi posiadać świadectwo dopuszczenia ADR (dopuszczenie pojazdu do przewozu towarów niebezpiecznych),
- cysterna musi być tak dobrana, aby kod cysterny był zgodny z Umową ADR i odpowiadał przewożonej substancji,
- wóz asenizacyjny musi być wyposażony w pompę próżniową w wykonaniu przeciwwybuchowym EX,
- wszystkie elementy współpracujące z wozem asenizacyjnym, a mające kontakt z usuwanymi substancjami (np. węże, rury, kolana) muszą być w dobrym stanie technicznym, muszą mieć możliwość odprowadzania ładunków elektrostatycznych oraz muszą zostać skutecznie uziemione przed podjęciem działań operacyjnych,

- wóz asenizacyjny musi posiadać wyłącznik bezpieczeństwa instalacji elektrycznej, za pomocą którego kierowca pojazdu może w każdej chwili odłączyć akumulator od instalacji elektrycznej podczas procesu załadunku/rozładunku zbiornika wozu asenizacyjnego,
- wóz asenizacyjny musi być zasilany silnikiem wysokoprężnym,
- wóz asenizacyjny musi być oznakowany zgodnie z wymaganiami Umowy ADR,
- Zabrania się użytkowania przez Wykonawcę wozów asenizacyjnych, na których wykonano jakiekolwiek przeróbki bez zgody producenta urządzenia. Każda zmiana musi zostać potwierdzona odpowiednim protokołem producenta oraz przez odpowiednią jednostkę certyfikującą lub nadzorującą zgodnie z wymogami prawa.

3. Minimalne wymagania dla operatorów wozów asenizacyjnych wykorzystywanych w procesach odpompowywania osadów węglowodorowych w zakładach produkcyjnych.

Wykonawca prac zobowiązany jest, aby osoby obsługujące wozy asenizacyjne:

- posiadały odpowiednie przeszkolenie oraz uprawnienia do obsługi danego wozu asenizacyjnego,
- były zapoznane z instrukcją obsługi oraz DTR danego wozu asenizacyjnego,
- posiadały oraz używały odpowiednich środków ochrony indywidualnej do wykonywanej pracy.

38. Dodatkowe wymagania dotyczące poruszania się pojazdów specjalistycznych po infrastrukturze Logistycznej ORLEN S.A. - Terminalach Paliw ORLEN S.A.

Od dnia **01.01.2026 r.** na terenie infrastruktury Logistycznej ORLEN S.A. w Polsce (poza Płockiem), natomiast od dnia **01.01.2027 r.** na terenie infrastruktury Logistycznej ORLEN S.A. w Płocku wprowadza się **obligatoryjny wymóg** dotyczący wyposażenia poniższych typów **pojazdów specjalistycznych** wykorzystywanych, w **urządzenia ostrzegawcze dźwiękowe** lub inne skuteczne rozwiązania techniczne zapewniające bezpieczne **przemieszczanie się pojazdu wyłącznie ze złożonym (zabezpieczonym transportowo) osprzętem roboczym.**

W szczególności wymóg dotyczy pojazdów specjalistycznych, których konstrukcja lub wyposażenie robocze po rozłożeniu może powodować ryzyko kolizji z elementami infrastruktury naziemnej, takimi jak: estakady, rurociągi, wiaty, infrastruktura technologiczna, oświetlenie itp.

Lista pojazdów objętych wymogiem:

- Podnośniki koszowe (zwyżki),
- Samochody z żurawiem HDS (Hydrauliczny Dźwig Samochodowy),
- Żurawie samochodowe (dźwigi mobilne),
- Samochody z hydrauliczną skrzynią ładunkową (wywrotki),
- Pojazdy z manipulatorami teleskopowymi (np. ładowarki teleskopowe),
- Pojazdy z rampami załadunkowymi podnoszonymi hydraulicznie,
- Pojazdy z zabudową hakową lub bramową (np. do kontenerów),
- Wózki widłowe z podnoszonym masztem przystosowane do jazdy po drogach wewnętrznych,
- Pojazdy z platformami roboczymi (rozsuwane/podnoszone),
- Pojazdy z zestawami masztów, anten, podnośników lub wind technicznych.

Uwaga: Lista pojazdów nie jest zamknięta – obowiązek dotyczy każdego pojazdu, którego elementy robocze mogą podczas jazdy stwarzać zagrożenie kolizyjne z infrastrukturą naziemną.

Wymogi techniczne:

Każdy z ww. pojazdów musi być wyposażony w co najmniej jedno z poniższych rozwiązań:

- **Urządzenie emitujące sygnał dźwiękowy** w przypadku przemieszczania się pojazdu z podniesionym/rozłożonym osprzętem roboczym;
- **System blokady jazdy**, uniemożliwiający poruszanie się pojazdu z nieprawidłowo złożonym lub niezabezpieczonym osprzętem;
- **System wizualnego ostrzegania** (np. lampy ostrzegawcze, komunikaty na wyświetlaczu w kabinie operatora);
- **Inne rozwiązanie techniczne**, zatwierdzone przez kierownika terminala paliw ORLEN S.A., spełniające funkcję ostrzegawczą lub uniemożliwiające nieprawidłową eksploatację podczas przemieszczania się z podniesionym ramieniem roboczym po terenie zakładu.

Postanowienia końcowe:

- Brak zastosowania się do powyższego wymogu będzie skutkować wstrzymaniem pracy i usunięciem pojazdu z terenu zakładu oraz czasową blokadą dla kierującego pojazdem.
- Pojazdy niespełniające wymagań nie będą dopuszczone do pracy po 01.01.2026 r. na terenie infrastruktury Logistycznej ORLEN S.A w Polsce, natomiast od dnia 01.01.2027 r. na terenie infrastruktury Logistycznej ORLEN S.A. w Płocku.

39. Dodatkowe wymagania w zakresie zabezpieczania studzienek kanalizacyjnych i kratek ściekowych

Definicje:

Prace <u>niebezpieczne pod względem pożarowym</u> wykonywanie czynności, przy których występuje lub może wystąpić iskrzenie, żarzenie lub palenie się materiału. Typowe przykłady to: spawanie, wyżarzanie, podgrzewanie lub wypalanie przy użyciu płomienia, szlifowanie, iskrzenie narzędzi, urządzeń elektrycznych – np. klucze lektryczne bez zabezpiecznie Ex, praca z użyciem pojazdów mechanicznych, prace z użyciem narzędzi z elementami wirującymi napędzane silnikami spalinowymi lub elektrycznymi, np. kosy spalinowe, zagęszczarki, piły i pilarki, itp.

Mata zabezpieczająca – mata wykonana z materiału o szczególnych właściwościach, służąca do zabezpieczenia studzielenk kanalizacyjnych oraz kratek ściekowych w trakcie prowadzenia prac szczególnie niebezpiecznych z użyciem ognia otwartego.

Teren utwardzony – teren utwardzony to powierzchnia pokryta materiałami trwałymi (np. beton, asfalt, kostka brukowa). Przeznaczona do ruchu kołowego lub pieszego, składowania, obsługi technicznej lub ochrony przeciwpożarowej. Może obejmować drogi wewnętrzne, place manewrowe, strefy dostępu do instalacji oraz inne obszary, które nie są biologicznie czynne i nie pełnią funkcji przyrodniczych.

Teren zielony – teren zielony to powierzchnia biologicznie czynna, niezabudowana i nieutwardzona, pokryta roślinnością (np. trawniki, krzewy, drzewa), pełniąca funkcje

ekologiczne, estetyczne i ochronne. W kontekście przemysłowym może stanowić bufor oddzielający instalacje od innych obiektów lub granic zakładu.

- race z użyciem ognia otwartego mogą być wykonywane na terenach, obiektach i pomieszczeniach tylko pod warunkiem spełnienia wymagań z zakresu ochorny przeciwpożarowej i wymagań określonych w pisemnym zezwoleniu wydanym zgodnie z wewnętrznymi uregulowaniami ORLEN S.A..
- W przypadku wykonywania prac z użyciem ognia otwartego w pobliżu studzienek kanalizacyjnych, kratek ściekowych oraz innych otworów technologicznych, należy je przykryć matami zabezpieczającymi.
- Konieczność zabezpieczenia studzienek kanalizacyjnych należy odnotować w zezwoleniu.
- Zabezpieczenie studzienek na terenie utwardzonym.

Studzienki należy osłaniać matami zgodnie z poniższym rysunkiem:

- Wymagania dotyczące specyfikacji technicznej maty zabezpieczającej studzienki kanalizacyjne na terenach utwardzonych:
    - Wymiary: co najmniej 400 mm wystającej maty poza krawędź studzianki,
    - Grubość: co najmniej 6 mm,
    - Materiał: poliuretan o poniższych paramerach:
        - Do średnich zastosowań mechanicznych i technicznych,
        - Odporna na oleje, smary, rozpuszczalniki, paliwa oraz rozcieńczone kwasy i zasady,
        - Odporna na warunki atmosferyczne: starzenie i wietrzenie,
        - Bardzo dobra wytrzymałość na rozciąganie i ścieranie,
        - Temperatura robocza od -20°C do +80°C.
- Zabezpieczenie studzienek na terenie zielonym.
    - Wyrównać teren do poziomu włazu. Średnica obszaru wyrównanego terenu nie może być mniejszy niż 1 m,
    - Studzienki należy przygotować i osłaniać matami zgodnie z poniższym rysunkiem

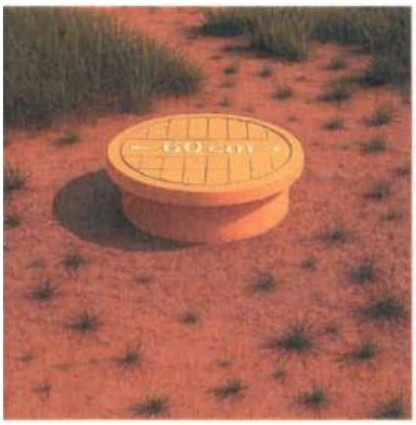

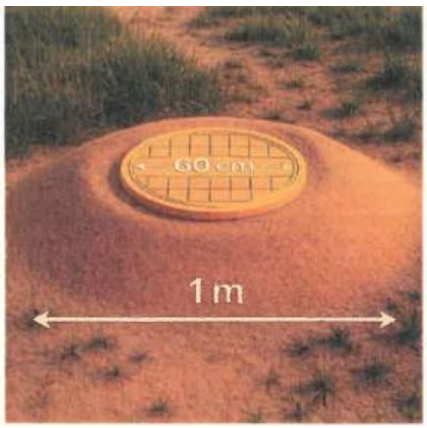

- W trakcie prowadzenia prac szczególnie niebezpiecznych z użyciem ognia otwartego należy stosować oprócz mat zabezpieczających, także inne wymagane środki ochronne, w tym środki ochrony indywidulanej oraz odzież ochronną zgodnie z obowiązującymi wymaganiami wynikającymi z przeprowadzonej oceny ryzyka w ORLEN S.A. Należy przeprowadzić wizualną kontrolę sprawności mat zabezpieczających przed każdym ich użyciem. W trakcie kontroli mat należy zwrócić uwagę na:
    - Pękanie
    - Perforacje,
    - Elastyczność (przyleganie do podłoża).
- Studzienki kanalizacyjne oraz kratki ściekowe muszą zostać niezwłocznie odkryte po zakończeniu prac pożarowo-niebezpiecznych w celu zminimalizowania zagrożenia nie gromadzenia się atmosfery wybuchowej.
- Należy zorganizować specjalnie wyznaczone miejsca do przechowywania mat.

Załącznik nr 1

……..
(pieczątka komórki wystawiającej)

Z E Z W O L E N I E D Ł U G O T E R M I N O W E nr ……
na prace remontowe

I. Termin ważności zezwolenia ……

II. Wykonawcy robót

1) ……
2) ……
3) ……

III. Nazwa obiektu, węzła, zespołu aparatów, urządzenia

……
……
……

IV. Dozwolony zezwoleniem zakres prac remontowych.……
……
……
……

V. Ustalenia podane w załącznikach przyjąłem do wiadomości i bezwzględnego przestrzegania:

1) …… ……
data nazwisko i imię Wykonawcy podpis

2) …… ……
data nazwisko i imię Wykonawcy podpis

3) …… ……
data nazwisko i imię Wykonawcy podpis

VI. Stwierdzam wykonanie ustaleń ujętych w załącznikach określających bezpieczne warunki prowadzenia prac i wnioskuję o dopuszczenie do ich rozpoczęcia:

……
(data)

……
(pieczątka i podpis kierownika obiektu)

VII. Zatwierdzam:

..... (data)

..... (pieczątka i podpis Zatwierdzającego – bezpośredni przełożony kierownika obiektu)

VIII. Załączniki:

1) .....
2) .....
3) .....
4) .....

IX. Rozdzielnik:

Wykonawcy

1) .....
2) .....
3) .....
4) .....

Kierownik obiektu: .....

Zatwierdzający:.....

Załącznik nr 2

. ……..

(pieczątka komórki wystawiającej)

W N I O S E K

o udzielenie zezwolenia długoterminowego na prowadzenie prac inwestycyjnych dla obiektu ….....
w terminie od..... do.....

1. Lokalizacja *(dokładne określenie terenu prac inwestycyjnych z uwzględnieniem odległości od obiektów i urządzeń będących w eksploatacji)*

…….....
.....
.....
.....
.....

2. Proponowane warunki i zalecenia .....
.....
.....
.....
.....
.....

(data) (pieczątka i podpis wnioskującego)

3. OPINIE I ZALECENIA

1) Kierownik obiektu.....
.....
.....
.....

.....
(data, pieczątka i podpis)

2) Kierownik obiektu.....
.....
.....
.....

.....
(data, pieczątka i podpis)

3) Kierownik obiektu.....
.....
.....
.....

.....

(data, pieczątka i podpis)

4) Osoba kierująca Zakładem Wodno Ściekowym.....
.....
.....

.....
(data, pieczątka i podpis)

5) Osoba kierująca Centralnym Działem Harmonogramowania i Koordynacji Produkcji……..……
…….....
.....
.....

.....
(data, pieczątka i podpis)

6) Osoba kierująca Działem BHP lub Działem Koordynacji Prewencji BHP GK ORLEN
…….....
.....

.....
(data, pieczątka i podpis)

7) Osoba kierująca Zakładową Strażą Pożarną.....
.....
.....

.....
(data, pieczątka i podpis)

19998 Zakładowy Telefon Ratunkowy w Płocku!

Załącznik nr 3

.....
(pieczątka komórki wystawiającej)

Z E Z W O L E N I E D Ł U G O T E R M I N O W E nr.....
na prace inwestycyjne

I. Termin ważności zezwolenia.....

II. Lokalizacja.....

.....

III. Rodzaj i zakres prac.....

.....

.....

IV. Wykonawcy.....

.....

.....

V. Warunki bezpieczeństwa.....

.....

.....

.....

.....

VI. Zezwolenie nie dotyczy.....

.....

VII. Odpowiedzialność za spełnienie warunków wymienionych w pkt. V oraz nadzór w trakcie prac spoczywa na wystawiającym zezwolenie .....

.....

.....

.....
(data, pieczątka i podpis wystawiającego)

Z A T W I E R D Z A M

.....

Załącznik nr 4

……..
(pieczątka komórki wystawiającej)

W N I O S E K

o udzielenie zezwolenia długoterminowego na prowadzenie prac niebezpiecznych pod względem pożarowym dla obiektu ……
w terminie od …….. do ……..

1. **Lokalizacja** *(dokładne określenie obiektu (warsztatu) z uwzględnieniem odległości od obiektów i urządzeń będących w eksploatacji)*.
   ……
   ……
   ……
2. **Proponowane warunki i zalecenia** *(zabezpieczenie w podręczny sprzęt gaśniczy)*
   ……
   ……
   ……

……
(data)

……
(pieczątka i podpis wnioskującego)

3. **OPINIE I ZALECENIA**
   1) **Właściciel lub dzierżawca (obiektu, terenu).**……
   ……
   ……
   ……
   (pieczątka i podpis)

   2) **Sąsiadujące obiekty technologiczne lub Kierownik właściwego Regionalnego Zespołu Prewencji ORLEN Eko Sp. z o.o.***……
   ……
   ……
   ……
   (pieczątka i podpis)

   3) **Dział BHP lub Dział Koordynacji Prewencji BHP GK ORLEN***……..
   ……
   ……
   ……
   (pieczątka i podpis)

   4) **Zakładowa Straż Pożarna lub Kierownik Realizacji Projektu***……
   ……
   ……
   ……
   (pieczątka i podpis)

* Dotyczy obiektów zlokalizowanych poza terenem zakładów produkcyjnych spółki i terminali paliw

19998 Zakładowy Telefon Ratunkowy w Płocku!

Załącznik nr 5

……..

(pieczątka komórki wystawiającej)

ZEZWOLENIE DŁUGOTERMINOWE nr ……..…..

na prace niebezpieczne pod względem pożarowym dla obiektów warsztatowych i stałych zapleczy firm wykonawczych

I. **Termin ważności zezwolenia** ……..

II. **Lokalizacja** ……

……

III. **Rodzaj i zakres prac** *(spawanie, szlifowanie, cięcie metali, podgrzewanie, wyżarzanie, lutowanie, itp.)* ……

……

……

IV. **Wykonawcy** ……

……

……

V. **Warunki bezpieczeństwa** *(zabezpieczyć studzienki kanalizacyjne, materiały łatwopalne przed zapaleniem, przerwać wszelkie prace w przypadku awarii chemicznej)* ……

……

……

……

……

VI. **Zezwolenie nie dotyczy** ……

……

VII. **Odpowiedzialność za spełnienie warunków wymienionych w punkcie V oraz nadzór prac spoczywa na wystawiającym zezwolenie** ……

……

……..

data, pieczątka i podpis wystawiającego

……

Z A T W I E R D Z A M

Załącznik nr 6

ZEZWOLENIE KRÓTKOTERMINOWE nr .....

na wykonywanie prac - Poziom 3

Kom. org.		**Dla**	
Ważne od dnia		**od godziny**	
		do godziny	
Planowana data zakończenia prac			
Przedłużono do godziny		Czytelny podpis i pieczęć	

I. Rodzaj wykonywanej pracy

1. **Prace niebezpieczne pod względem pożarowym**
   - ☐ narzędzia wytwarzające snop iskier podczas użytkowania np. spawarki, szlifierki
   - ☐ maszyny napędzane silnikami spalinowymi lub elektrycznymi do prac ziemnych,
   - ☐ narzędzia wytwarzające pojedyncze iskry np. śrubokręt,
   - ☐ narzędzia/maszyny napędzane silnikami spalinowymi/elektrycznymi (nie dotyczy maszyn do prac ziemnych)

Prace wewnątrz zbiornika, aparatu*
- ☐ prace bez sprzętu izolującego drogi oddechowe
- ☐ w sprzęcie izolującym drogi oddechowe

Pierwsze otwarcie aparatów, rurociągów i urządzeń po opróżnieniu i neutralizacji
- ☐ z mediów o właściwościach palnych, wybuchowych,
- ☐ z mediów o właściwościach, toksycznych,
- ☐ z mediów o właściwościach żrących,
- ☐ z mediów o właściwościach innych niż ww.

2. **Prace przy eksploatacji urządzeń energetycznych**
   - ☐ konserwacja, remont lub naprawa, montaż lub demontaż przy urządzeniach rozładowczych paliw płynnych lub gazowych,
   - ☐ w pobliżu nieosłoniętych urządzeń lub ich części pod napięciem lub wyłączonych spod napięcia i uziemionych (niewidoczne).

3. **Prace wewnątrz studzienek kanalizacyjnych***
   - ☐ studnie kanalizacyjne (prace w sprzęcie izolującym drogi oddechowe)
   - ☐ studnie teletechniczne

4. **Praca na wysokości**
   ☐ rusztowania ☐ drabiny ☐ podest ruchomy ☐ dostęp liniowy

5. **Prace ziemne**
   ☐ narzędzia ręczne ☐ maszyny napędzane silnikiem

Prace przy użyciu materiałów niebezpiecznych
- ☐ o właściwościach żrących, ☐ o właściwościach palnych i wybuchowych,
- ☐ o właściwościach toksycznych ☐ rakotwórcze/mutagenne/reprotoksyczne

II. Miejsce pracy

• instalacja, działka			
• węzeł			
• nr aparatu			
• poziom	+…….(m),	-…….(m)	☐ podest stały
• estakada			
• mulda			
• inne			

III. Zakres i rodzaj pracy

• zakres pracy	
• używany sprzęt	
• miejsce ewakuacji	

• wjazd i praca sprzętu ciężkiego - przemieszczanie urządzenia w warunkach ograniczonej przestrzeni TAK ☐ NIE ☐

IV.	**Liczebność zespołu wykonującego pracę:**		**Pracownicy i osoby asekurujące ze strony Wykonawcy**
V.	**Ilość osób asekurujących ze strony Wykonawcy**		**1 osoba na 10 pracowników**

VI. Wymagane środki ochrony indywidualnej: *odzież antyelektrostatyczna i trudnopalna, obuwie S3, hełm ochronny z paskiem podbródkowym i okulary przeciwodpryskowe, rękawice ochronne dostosowane do występujących zagrożeń, detektor*

Zgoda na pracę w zbiornikach/aparatach/studniach teletechnicznych bez sprzętu izolującego drogi oddechowe ☐TAK ☐ NIE

Rodzaj sprzętu zabezpieczającego przed upadkiem z wysokości i ochrony dróg oddechowych (aparaty sprężonego lub świeżego powietrza) dobiera Wykonawca zgodnie z ocenionym ryzykiem. Aparaty świeżego powietrza zapewniają dostęp do czystego powietrza z butli, za pomocą przewodów wężowych do dróg oddechowych (powietrze nie może być zasysane z otoczenia).

☐ ☐ ☐ ☐ ☐

- ☐ linka asekuracyjna
- ☐ ubrania gazoszczelne
- ☐ sygnalizator dźwiękowy
- ☐ gogle chemicznie szczelne
- ☐ sprzęt izolujący drogi oddechowe
- ☐ inne .....

VII. Występujące i przewidywane zagrożenia w miejscu wykonywanych prac:

☐ **Strefa zagrożenia wybuchem**	☐ **Substancje toksyczne**	☐ **Substancje rakotwórcze/ mutagenne/ reprotoksyczne**	☐ **Substancje żrące**	☐ **Transport mechaniczny**	☐ **Transport pionowy**	☐ **Gorące powierzchnie**
☐ **Upadek na niższy poziom**	☐ **Potknięcia**	☐ **Spadające przedmioty**	☐ **Prace ziemne**	☐ **Zagrożenie pyłem**	☐ **Ostre przedmioty**	☐ **Wybuch**
☐ **Hałas**	☐ **Wibracje**	☐ **Zmiażdżenie**	☐ **Możliwe urazy głowy**	☐ **Zagrożenie pożarowe**	☐ **Warunki pogodowe**	☐ **Prace spawalnicze**
☐ **Instalacje naziemne/ podziemne**	☐ **Porażenie prądem elektrycznym**	☐ **Możliwość uduszenia**	☐ **Odpryski**	☐ **Promieniowanie jonizujące/ materiały radioaktywne**	**Inne:**	

VIII. Przygotowanie miejsca pracy i zabezpieczenie terenu OBSŁUGA INSTALACJI

	TAK / NIE		TAK / NIE
• opróżnienie	☐ ☐	• włączenie napięcia	☐ ☐
• neutralizacja	☐ ☐	• odłączenie napięcia	☐ ☐
• odcięcie zawieradłem	☐ ☐	• przedmuchanie azotem	☐ ☐
• zaślepienie	☐ ☐	• nadmuch powietrza	☐ ☐
• zraszanie wodą	☐ ☐	• zabezpieczenie kratek ściekowych, studzienek kanalizacyjnych w promieniu 20m	☐ ☐
• zamkniecie ruchu drogowego	☐ ☐	• LOTO skrzynka blokowania zespołowego	☐ ☐ Nr .....
• zamkniecie ruchu kolejowego	☐ ☐	• wskazanie Wykonawcy strefy niebezpiecznej	☐ ☐
• inne:			

IX. Zabezpieczenie przyległego terenu i miejsca pracy WYKONAWCA

	TAK / NIE		TAK / NIE
• zabezpieczenie przed rozpryskiwaniem iskier	☐ ☐	• zabezpieczenie materiałów palnych/ gazów technicznych	☐ ☐
• ogrodzenie terenu	☐ ☐	• wykonanie oświetlenia	☐ ☐
• wyznaczenie strefy niebezpiecznej	☐ ☐	• wykonanie osłon, kurtyn	☐ ☐
• wywieszenie tablic ostrzegawczych	☐ ☐	• zabezpieczenie ścian wykopu	☐ ☐

• punkt pomocy doraźnej (apteczka)	☐ ☐	• wstrzymanie ruchu drogowego	☐ ☐
• zraszanie wodą	☐ ☐	• wstrzymanie ruchu kolejowego	☐ ☐
• asekuracja sygnalisty podczas przemieszczania urządzenia	☐ ☐	• zapewnienie hakowego	☐ ☐
• inne			

X.	**Środki zabezpieczające**

1. Asekuracja / posterunki bezpieczeństwa **obligatoryjnie stała ze strony Wykonawcy**

Stała ☐ ze strony ruchu, ☐ ze straży pożarnej

Okresowa: ☐ ze strony ruchu z częstotliwością co ……,

Inne ……

2. Zabezpieczenie przeciwpożarowe – podręczny sprzęt gaśniczy *(odpowiedzialny Wykonawca)*.

Sprzęt przenośny (gaśnica):	Sprzęt przewoźny (agregat):	Dodatkowo:
☐ śniegowa min. 5 kg ……. szt. ☐ proszkowa min 6 kg ……. szt.	☐ śniegowy ……. szt. ☐ proszkowy ……. szt.	☐ koc gaśniczy …….. szt. ☐ zraszanie wodą

Inne

3. Kontrola analityczna

☐ wymagana max 60 minut przed rozpoczęciem prac ☐ wybuchowość …… ☐ zawartość tlenu……... ☐ toksyczność …… ☐ temperatura …….. ☐ inne …… ☐ z częstotliwością co …… ☐ w sposób ciągły	☐ wymagana – tryb remontowy	☐ niewymagana

4. Pozostałe	**TAK / NIE**
• zgłoszenie do Straży Pożarnej	☐ ☐
• zgłoszenie do Centralnego Działu Harmonogramowania i Koordynacji Produkcji	☐ ☐
• zgłoszenie do sąsiednich komórek organizacyjnych	☐ ☐
• zgłoszenie do innych służb zależnie od sytuacji i potrzeb	☐ ☐
• instruktaż dla Wykonawcy	☐ ☐
• inne	☐ ☐

XI.	**Uzgodnienia**

• Uzgodniono z:

• w zakresie:

XII.	**Osoby związane z realizacją zezwolenia:**

XII. A. Kierownik Realizacji Projektu (dotyczy procesów inwestycyjnych)

……..

pieczątka i podpis

Przyjąłem do wiadomości i przestrzegania ustalenia punktów

XII. B. Dopuszczający (przygotowanie miejsca pracy)

…… ……

imię i nazwisko czytelny podpis

XII. C. Asekuracja ze strony ruchu lub **Weryfikujący (akceptujący) zezwolenie w procesach inwestycyjnych** **……** **Imię i nazwisko oraz stanowisko** **……** **Czytelny podpis**	**XII. D. Asekuracja** ze strony Wykonawcy – osoba kierująca pracownikami (imię i nazwisko) 1…… 2…… 3…… 4. …… 5. …… 6. …… 7. …… 8. …… 9. …… 10. ……

XII. E. Kontrola analityczna zgodnie z punktem X.3.

Nr sprzętu pomiarowego……..

…… . ……

imię i nazwisko czytelny podpis

XII.F. Zabezpieczenie elektroenergetyczne, *(potwierdzenie przez kierownika, mistrza lub operatora branży elektroenergetycznej z odpowiednimi uprawnieniami energetycznymi).*
Wykonano zakres prac określonych w punkcie VIII.

…… . .

pieczątka i podpis nadzoru

XII. G. Uzgodnienia *(pkt. XI. – potwierdzenie przez minimum mistrza)*.

…… ……

imię i nazwisko …… czytelny podpis

XII. H. Wykonawca *(osoba kierująca pracownikami)*. **Punkty I.–XI. przyjąłem do wiadomości i przestrzegania**
Wykonawca jest zobowiązany uporządkować teren po zakończeniu prac i oświadcza czytelnym podpisem, że wskazane osoby do asekuracji ze strony Wykonawcy będą przestrzegać obowiązków i warunków bezpieczeństwa określonych w zezwoleniu oraz nie będą wykonywały żadnej pracy oprócz asekuracji**.

…… ……

imię i nazwisko czytelny podpis

XII. I. Nadzorujący *(osoba kierująca pracownikami* lub Weryfikujący (akceptujący) zezwolenie w procesach inwestycyjnych*)*.
Potwierdzam wykonanie ustaleń punktów VIII–XI.

…… ……

imię i nazwisko - stanowisko pieczątka i podpis

XII. J. ZATWIERDZAM *(osoba posiadająca szkolenia bhp zatwierdzania zezwoleń Poziom 3) / dla procesów inwestycyjnych Kierownik Realizacji Projektu*

…… ……

imię i nazwisko - stanowisko pieczątka i podpis

XIII. Potwierdzenie kontroli Służby BHP Wykonawcy: ……

XIV. Adnotacje inspektora ze strony ORLEN : ……

XV. ZAKOŃCZENIE PRAC - ZAMKNIĘCIE ZEZWOLENIA w dniu wystawienia TAK/NIE***

XVI. Kontrola po zakończeniu robót – dokonuje Nadzorujący lub Asekurujący bądź Weryfikujący (akceptujący) zezwolenie w procesach inwestycyjnych w obecności Wykonawcy.

W wyniku kontroli stwierdzono uwagi TAK/NIE***

W zakresie: ……..……

Ponowna kontrola / zalecenia:……

Oświadczenie o zakończeniu pracy

Data i godzina zamknięcia/przerwania*** prac na podstawie zezwolenia:……

Podpis ze strony Wykonawcy:……...……...

Podpis Asekurującego ze strony ruchu lub Nadzorującego: ……..…

XVII. Załączniki

1. ……
2. ……..

Objaśnienia::

* — zaznaczenie pozycji „***praca wewnątrz zbiornika, aparatu***” lub „***praca wewnątrz studzienek kanalizacyjnych***” skutkuje wystawieniem „***Karty wejścia do zbiornika***” i umieszczeniem jej w widocznym miejscu na zewnątrz zbiornika.

**— Wykonawca czytelnym podpisem potwierdza, że wskazane przez Niego osoby do asekuracji posiadają ważne szkoleniem w dziedzinie BHP dla osób kierujących pracownikami oraz przeszkolenie w zakresie obowiązków osoby asekurujące i zapewnia, że wszystkim osobą skierowanym do pracy zostanie przeprowadzony instruktaż stanowiskowy.

*** — niepotrzebne skreślić.

Załącznik nr 7

ORLEN	**ZEZWOLENIE KRÓTKOTERMINOWE nr ……..**				
	na wykonywanie prac - Poziom 2				
	Kom. organ.		**Dla**		
Ważne od dnia		**od godziny**		**Planowana data zakończenia prac**	
		do godziny			
Przedłużono do godziny			Czytelny podpis i pieczęć		

I.	**Rodzaj wykonywanej pracy**

Prace niebezpieczne pod względem pożarowym

☐ narzędzia wytwarzające pojedyncze iskry np. śrubokręt,

☐ narzędzi/maszyn napędzane silnikami spalinowymi/elektrycznymi (nie dotyczy maszyn do prac ziemnych)

Otwieranie aparatów, rurociągów i urządzeń po opróżnieniu i neutralizacji

☐ z mediów o właściwościach innych niż palne, wybuchowe, żrące, toksyczne

Praca na wysokości

☐ rusztowania ☐ drabiny ☐ podest ruchomy ☐ dostęp liniowy

Prace ziemne

☐ narzędzia ręczne

Inne	

II.	**Miejsce pracy**
• instalacja, działka	
• węzeł	
• nr aparatu	
• poziom	*+…….(m),* *-……(m)* ☐ podest stały
• estakada	
• mulda	
• inne	

III.	6. **Zakres i rodzaj pracy**	
• zakres pracy		
• używany sprzęt		
• miejsce ewakuacji		

• wjazd i praca sprzętu ciężkiego - przemieszczanie urządzenia w warunkach ograniczonej przestrzeni TAK ☐ NIE ☐

IV.	**Liczebność zespołu wykonującego pracę:**		***Pracownicy i osoby asekurujące ze strony Wykonawcy***
V.	**Ilość osób asekurujących ze strony Wykonawcy**		***1 osoba na 10 pracowników***

VI. Wymagane środki ochrony indywidualnej: *odzież antyelektrostatyczna i trudnopalna, obuwie S3, hełm ochronny z paskiem podbródkowym i okulary przeciwodpryskowe, rękawice ochronne dostosowane do występujących zagrożeń, detektor*

☐ ☐ ☐ ☐ ☐

☐ linka asekuracyjna

☐ sygnalizator dźwiękowy

☐ gogle chemicznie szczelne

☐ inne ……

VII.	**Występujące i przewidywane zagrożenia w miejscu wykonywanych prac:**

☐ Strefa zagrożenia wybuchem	☐ Substancje toksyczne	☐ Substancje rakotwórcze/ mutagenne/ reprotoksyczne	☐ Substancje żrące	☐ Transport mechaniczny	☐ Transport pionowy	☐ Gorące powierzchnie
☐ Upadek na niższy poziom	☐ Potknięcia	☐ Spadające przedmioty	☐ Prace ziemne	☐ Zagrożenie pyłem	☐ Ostre przedmioty	☐ Wybuch
☐ Hałas	☐ Wibracje	☐ Zmiażdżenie	☐ Możliwe urazy głowy	☐ Zagrożenie pożarowe	☐ Warunki pogodowe	☐ Prace spawalnicze
☐ Instalacje naziemne/ podziemne	☐ Porażenie prądem elektrycznym	☐ Możliwość uduszenia	☐ Odpryski	☐ Promieniowanie jonizujące/ materiały radioaktywne	Inne:	

VIII. Przygotowanie miejsca pracy i zabezpieczenie terenu OBSŁUGA INSTALACJI

	TAK / NIE		TAK / NIE
• opróżnienie	☐ ☐	• włączenie napięcia	☐ ☐
• przedmuchanie azotem	☐ ☐	• odłączenie napięcia	☐ ☐
• odcięcie zawieradłem	☐ ☐	• nadmuch powietrza	☐ ☐
• zaślepienie	☐ ☐	• zamknięcie drogi, torów kolejowych	☐ ☐
• odkażenie, neutralizacja	☐ ☐	• wskazanie wykonawcy strefy niebezpiecznej	☐ ☐
• system LOTO	☐ ☐ Nr	• zabezpieczenie kratek ściekowych, studzienek kanalizacyjnych w promieniu 20m	☐ ☐
• zamknięcie ruchu kolejowego	☐ ☐	• zraszanie wodą	☐ ☐
• zamknięcie ruchu drogowego	☐ ☐	• inne	

IX. Zabezpieczenie przyległego terenu i miejsca pracy WYKONAWCA

	TAK / NIE		TAK / NIE
• zabezpieczenie przed rozpryskiwaniem iskier	☐ ☐	• zabezpieczenie materiałów palnych/ gazów technicznych	☐ ☐
• ogrodzenie terenu	☐ ☐	• wykonanie oświetlenia	☐ ☐
• wyznaczenie strefy niebezpiecznej	☐ ☐	• wykonanie osłon, kurtyn	☐ ☐
• wywieszenie tablic ostrzegawczych	☐ ☐	• zabezpieczenie ścian wykopu	☐ ☐
• •punkt pomocy doraźnej (apteczka)	☐ ☐	• zraszanie wodą	☐ ☐
• asekuracja sygnalisty podczas przemieszczania urządzenia	☐ ☐	• wstrzymanie ruchu kolejowego	☐ ☐
• zapewnienie hakowego	☐ ☐	• wstrzymanie ruchu drogowego/ zamknięcie drogi	☐ ☐

inne:

X. Środki zabezpieczające

5. Asekuracja / posterunki bezpieczeństwa **obligatoryjnie stała ze strony Wykonawcy**

Stała ☐ ze strony ruchu, ☐ ze straży pożarnej

Okresowa: ☐ ze strony ruchu z częstotliwością co ……, ☐ ze straży pożarnej z częstotliwością

Inne ……

6. Zabezpieczenie przeciwpożarowe – podręczny sprzęt gaśniczy *(odpowiedzialny Wykonawca)*.

Sprzęt przenośny (gaśnica): ☐ śniegowa min. 5 kg ……. szt. ☐ proszkowa min 6 kg ……. szt.	Sprzęt przewoźny (agregat): ☐ śniegowy ☐ proszkowy	Dodatkowo: ☐ koc gaśniczy ☐ zraszanie wodą
Inne:		

7. Kontrola analityczna		
☐ wymagana max 60 minut przed rozpoczęciem prac ☐ wybuchowość …… ☐ zawartość tlenu…….. ☐ toksyczność …… ☐ temperatura …….. ☐ inne …… ☐ z częstotliwością co …….. ☐ w sposób ciągły	☐ wymagana – tryb remontowy	☐ niewymagana

8. Pozostałe.	**TAK / NIE**
• zgłoszenie do Straży Pożarnej	☐ ☐
• zgłoszenie do Centralnego Działu Harmonogramowania i Koordynacji Produkcji	☐ ☐
• zgłoszenie do sąsiednich komórek organizacyjnych	☐ ☐
• zgłoszenie do innych służb zależnie od sytuacji i potrzeb	☐ ☐
• instruktaż dla Wykonawcy	☐ ☐
• inne	☐ ☐

XI.	**Uzgodnienia**
• Uzgodniono z:	
• w zakresie:	
XII.	**Osoby związane z realizacją zezwolenia:**

XII.A. Kierownik Realizacji Projektu (dotyczy procesów inwestycyjnych)

……
pieczątka i podpis

Przyjąłem do wiadomości i przestrzegania ustalenia punktów

XII.B. Dopuszczający (przygotowanie miejsca pracy)

…… ……
imię i nazwisko czytelny podpis

XII.C. Asekuracja ze strony ruchu lub **Weryfikujący (akceptujący) zezwolenie w procesach inwestycyjnych** …… **Imię i nazwisko oraz stanowisko** …… **Czytelny podpis**	**XII.D. Asekuracja** ze strony Wykonawcy – osoba kierująca pracownikami 1…… 2…… 3…… 4. …… 5. …… 6. …… 7. …… 8. …… 9. …… 10. ……

XII. E. Kontrola analityczna. Przyjąłem do realizacji ustalenia punktu X.3.

Nr sprzętu pomiarowego……..

…… ……
imię i nazwisko czytelny podpis

XII.F. Zabezpieczenie elektroenergetyczne *(potwierdzenie przez Kierownika, mistrza lub operatora branży elektroenergetycznej z odpowiednimi uprawnieniami energetycznymi).*

Wykonano zakres prac określonych w punkcie VIII.

.....

pieczątka i podpis nadzoru

XII.G. Uzgodnienia *(pkt. XI. – potwierdzenie przez minimum mistrza)*.

....

imię i nazwisko ..... czytelny podpis

XII.H. Wykonawca *(osoba kierująca pracownikami)*. **Punkty I.–XI. przyjąłem do wiadomości i przestrzegania**

Wykonawca jest zobowiązany uporządkować teren po zakończeniu prac i oświadcza czytelnym podpisem, że wskazane osoby do asekuracji ze strony Wykonawcy będą przestrzegać warunków bezpieczeństwa określonych w zezwoleniu i obowiązków oraz nie będą wykonywały żadnej pracy oprócz asekuracji*.

....

imię i nazwisko czytelny podpis

XII.I. Nadzorujący *(osoba kierująca pracownikami* lub Weryfikujący (akceptujący) zezwolenie w procesach inwestycyjnych*)*. **Potwierdzam wykonanie ustaleń punktów VIII.–XI.**

....

imię i nazwisko - stanowisko pieczątka i podpis

XII.J. ZATWIERDZAM *(osoba posiadająca szkolenia bhp dla osób kierujących pracownikami / dla procesów inwestycyjnych Kierownik Realizacji Projektu*

....

imię i nazwisko - stanowisko pieczątka i podpis

XIII.ZAKOŃCZENIE PRAC - ZAMKNIĘCIE ZEZWOLENIA w dniu wystawienia TAK/NIE**

XIV. Kontrola po zakończeniu robót – dokonuje Nadzorujący lub Asekurujący bądź Weryfikujący (akceptujący) zezwolenie w procesach inwestycyjnych w obecności Wykonawcy.

W wyniku kontroli stwierdzono uwagi TAK/NIE**

W zakresie: ……..……

Ponowna kontrola / zalecenia:……

Oświadczenie o zakończeniu pracy

Data i godzina zamknięcia/przerwania** prac na podstawie zezwolenia:……

Podpis ze strony Wykonawcy:……...……..…..

Podpis Asekurującego ze strony ruchu lub Nadzorującego: ……..…

Załączniki

3. ……
4. ……

Objaśnienia::

*— Wykonawca czytelnym podpisem potwierdza, że wskazane przez Niego osoby do asekuracji posiadają ważne szkoleniem w dziedzinie BHP dla osób kierujących pracownikami oraz przeszkolenie w zakresie obowiązków osoby asekurujące i zapewnia, że wszystkim osobą skierowanym do pracy zostanie przeprowadzony instruktaż stanowiskowy.

** — niepotrzebne skreślić.

Załącznik nr 8

ZEZWOLENIE nr
na wjazd pojazdu - Poziom 1

I. Ważne w dniu(ach)		**od godziny**	
do dnia		**do godziny**	

II. Rejon pracy pojazdu, droga dojazdu ……
……

III. Zakres i rodzaj pracy ……..……..
……
……

IV. Zabezpieczenia
☐ asekuracja sygnalisty

V. Rodzaj pojazdu	**VI. Urządzenia pomocnicze**
☐ pojazd spalinowy do prac ziemnych ☐ pojazd elektryczny (akumulatorowy) ☐ pojazd podnośnikowy ☐ żuraw/dźwig ☐ inny pojazd spalinowy	☐ zawiesie cięgnowe ☐ zawiesie chwytno-zaczepowe ☐ zawiesie specjalne

VII. Nr rejestracyjny pojazdu (inny)

VIII. Ograniczenia i środki ostrożności

Zabezpieczyć studzienki i kratki ściekowe w promieniu 20 m od miejsca pracy pojazdu (odpowiada obsługa instalacji). Teren pracy pojazdu ogrodzić, pojazd wyposażyć w gaśnicę (odpowiada przyjmujący zezwolenie).
Przy wystąpieniu zagrożenia przyjmujący zezwolenie natychmiast wyłącza silnik pojazdu, opuszcza pojazd i powiadamia wydającego zezwolenie.

Ponadto zakazuje się:
- pozostawiania włączonego silnika bez obsługi lub kluczyka w stacyjce,
- używania nieatestowanych zawiesi,
- przekraczania Dopuszczalne Obciążenie Robocze (DOR) zawiesi.

IX. Kontrola analityczna ☐ wymagana ☐ niewymagana
☐ wymagana – tryb remontowy

Analizę wykonał: ....
Imię i Nazwisko (czytelny podpis)

Rodzaj, wyniki analiz i nr sprzętu pomiarowego:……
……
……

Zezwolenie wydał: ....
Imię i Nazwisko (pieczątka i podpis)

Zezwolenie przyjął: ....
Imię i Nazwisko (czytelny podpis kierowcy/operatora /lub osoby sprawującej nadzór)

Zezwolenie musi być dostępne w pojeździe w widocznym miejscu

Załącznik nr 9

A N K I E T A
przygotowania Wykonawcy do prac
(wypełnia Wykonawca)

ODPOWIEDZIALNOŚĆ = BEZPIECZEŃSTWO
NIEBEZPIECZEŃSTWO = PRZERWANIE PRACY

Imię i Nazwisko Wykonawcy - Firma .....
Numer zezwolenia .....
Data .....
Jakie zagrożenie? .....
.....

	TAK	NIE	NIE WYSTĘPUJE
Czy wykonawcy został udzielony instruktaż o przewidywanych i występujących zagrożeniach podczas wykonywania prac ujętych w zezwoleniu?	☐	☐	☐
Czy pracownicy zostali przeszkoleni przez wykonawcę z występujących i przewidywanych zagrożeń podczas wykonywania prac ujętych w zezwoleniu?	☐	☐	☐
Czy wykonywane prace nie powodują zagrożeń dla innych osób oraz samych wykonawców?	☐	☐	☐
Czy wykonawca posiada odpowiednie sprawne środki ochrony indywidualnej?	☐	☐	☐
Czy wykonawca posiada odpowiedni sprawny sprzęt zabezpieczający?	☐	☐	☐
Czy wykonawca posiada narzędzia i urządzenia sprawne technicznie?	☐	☐	☐
Czy rusztowania wymagają opracowania projektu?	☐	☐	☐
Czy rusztowania są odpowiednio ustawione i mają ważny przegląd?	☐	☐	☐
Czy obszar prac jest wydzielony i oznakowany odpowiednimi tablicami ostrzegawczymi?	☐	☐	☐
Czy miejsce prac zostało zabezpieczone przed rozpryskiem iskier?	☐	☐	☐
Czy wykonano zraszanie terenu wodą?	☐	☐	☐
Czy wykonano kurtyny, osłony?	☐	☐	☐
Czy studzienki kanalizacyjne i kratki ściekowe zostały zabezpieczone w promieniu 20 m od miejsca prac z użyciem ognia otwartego?	☐	☐	☐
Czy zestaw spawalniczy ma ważny przegląd okresowy?	☐	☐	☐

Czy pracownicy wykonawcy wiedzą:

	TAK	NIE
Jak postąpić w przypadku ogłoszenia alarmu chemicznego?	☐	☐
Jak postąpić w przypadku pożaru?	☐	☐
Jak postąpić w przypadku wypadku?	☐	☐
Jaki jest Zakładowy Numer Ratunkowy w Płocku?	☐	☐
Gdzie są miejsca zbiórki do ewakuacji?	☐	☐
Gdzie znajdują się wiatrowskazy – w jakim kierunku wieje wiatr?	☐	☐

Wszyscy pracownicy Wykonawcy zostali przeszkoleni w zakresie wykonywania prac szczególnie niebezpiecznych na terenie ORLEN, wzięli udział w analizie zagrożeń i znają jej treść

....
Imię i Nazwisko Wykonawcy czytelny podpis

Załącznik nr 10

Do zezwolenia/IBRP nr*

Kontrola analityczna w trakcie realizacji prac:

Tabela nr 1. Kontrola analityczna z częstotliwością określoną w punkcie X.3. zezwolenia krótkoterminowego Poziom 3 i 2

Lp.	Miejsce i godzina	Nr sprzętu pomiarowego	Nazwa czynnika i wynik pomiaru	Czytelny podpis wykonującego
1.				
2.				
3.				
4.				
5.				
6.				
7.				
8.				
9.				
10.				
11.				
12.				
13.				
14.				
15.				
16.				
17.				
18.				

Objaśnienia:
*w trybie remontowym należy podać „tryb remontowy Instalacja / Sekcja”

Załącznik nr 11

.....
komórka organizacyjna

Instrukcja bezpiecznej realizacji prac

dla .....

numer umowy/kontraktu .....

na wykonywanie prac:

☐ **Prace niebezpieczne pod względem pożarowym**

- narzędzia wytwarzające snop iskier podczas użytkowania np. spawarki, szlifierki
- maszyny napędzane silnikami spalinowymi lub elektrycznymi do prac ziemnych,
- narzędzia wytwarzające pojedyncze iskry np. śrubokręt,
- narzędzia/maszyny napędzane silnikami spalinowymi/elektrycznymi (nie dotyczy maszyn do prac ziemnych)

☐ **Prace wewnątrz zbiornika, aparatu***

- prace bez sprzętu izolującego drogi oddechowe,
- w sprzęcie izolującym drogi oddechowe

☐ **Pierwsze otwarcie aparatów, rurociągów i urządzeń po opróżnieniu i neutralizacji**

- z mediów o właściwościach palnych, wybuchowych,
- z mediów o właściwościach, toksycznych,
- z mediów o właściwościach żrących,
- z mediów o właściwościach innych niż ww.

☐ **Prace przy eksploatacji urządzeń energetycznych**

- konserwacja, remont lub naprawa, montaż lub demontaż przy urządzeniach rozładowczych paliw płynnych lub gazowych,
- w pobliżu nieosłoniętych urządzeń lub ich części pod napięciem lub wyłączonych spod napięcia i uziemionych (niewidoczne).

☐ **Prace wewnątrz studzienek kanalizacyjnych***

- studnie kanalizacyjne (prace w sprzęcie izolującym drogi oddechowe)
- studnie teletechniczne

☐ **Prace ziemne**

- narzędzia ręczne
- maszyny napędzane silnikiem spalinowym lub elektrycznym

☐ **Praca na wysokości**

- rusztowania
- drabiny
- podest ruchomy
- dostęp liniowy

☐ **Prace przy użyciu materiałów niebezpiecznych**

- o właściwościach żrących,
- o właściwościach palnych i wybuchowych,
- o właściwościach toksycznych
- rakotwórcze/mutagenne/reprotoksyczne

w dniach: ..... (planowane),

od godziny ..... do godziny ..... (planowane).

*W każdym dniu pracy należy wystawić „**Kartę dzienną**" – załącznik nr 1 do niniejszej instrukcji i przechowywać razem z instrukcją przez 3 lata.*
Godziny rozpoczęcia i/lub zakończenia pracy należy każdorazowo odnotować w załączniku nr 1 do instrukcji.

A. Liczebność zespołu wykonującego pracę: ..... pracowników.

B. Miejsce pracy (dokładnie – instalacja, węzeł, nr aparatu, poziom estakada, mulda, itp.).

C. Zakres i rodzaj pracy (zakres pracy, używany sprzęt,).

D. Występujące i przewidywane zagrożenia (rodzaj i charakter zagrożeń, sposób postępowania przy wystąpieniu zagrożenia, miejsce ewakuacji, ocena ryzyka zawodowego).

E. Przygotowanie miejsca pracy (opróżnienie; odłączenie, odcięcie zaślepkami; wyczyszczenie; odkażenie, neutralizacja; przedmuchanie azotem; nadmuch powietrza; odłączenie napięcia; włączenie napięcia; przygotowanie rusztowań; zamknięcie drogi, torów kolejowych; wyznaczenie strefy niebezpiecznej; wykonanie oświetlenia; zabezpieczenia materiałów palnych; punkt pomocy doraźnej).

F. Zabezpieczenie przyległego terenu (ogrodzenie terenu; wywieszenie tablic ostrzegawczych; zabezpieczenie kratek ściekowych, studzienek kanalizacyjnych; zabezpieczenie przed rozpryskiwaniem się iskier; wykonanie osłon, kurtyn; zraszanie wodą; zabezpieczenie ścian wykopu; wstrzymanie ruchu kolejowego i drogowego).

G. Środki zabezpieczające.

☐ posterunki bezpieczeństwa, asekuracja,

☐ sprzęt i odzież ochronna – **standardowo odzież i obuwie antyelektrostatyczne, kask i okulary przeciwodpryskowe, rękawice ochronne**,

☐ zabezpieczenie przeciwpożarowe – podręczny sprzęt gaśniczy,

☐ kontrola analityczna,

☐ kontrola miejsca pracy po zakończeniu robót,

☐ Inne

zgłoszenie do straży pożarnej,

zgłoszenie do Centralnego Działu Harmonogramowania i Koordynacji Produkcji,

zgłoszenie do sąsiednich komórek organizacyjnych,

zgłoszenie do innych służb w zależności od potrzeb,

instruktaż dla Wykonawcy.

H. Uzgodnienia

I. Osoby związane z realizacją prac.

☐ asekuracja ze strony ruchu lub **Weryfikujący (akceptujący) zezwolenie w procesach inwestycyjnych**,

☐ asekuracja ze strony wykonawcy,

☐ przygotowanie miejsca pracy ☐ kontrola analityczna,

☐ zabezpieczenie elektroenergetyczne, mechaniczne, PiA,

☐ uzgodnienia.

☐ Wykonawca,

☐ Nadzór lub Weryfikujący (akceptujący) zezwolenie w procesach inwestycyjnych.

J. Kontrola po zakończeniu robót.

K. Oświadczenie o zakończeniu pracy

L. Załączniki:

- ☐ *załącznik nr 1* – Karta dzienna (załącznik nr 11 do Instrukcji).
- ☐ *załącznik nr 2* – potwierdzenie przeprowadzenia instruktażu (załącznik nr 12 do Instrukcji).

Opracowanie:	**ZATWIERDZAM*:**
.....	.....

* *Data, podpis i pieczątka osoby uprawnionej do zatwierdzania zezwoleń krótkoterminowych Poziom 3*

Załącznik nr 12

K A R T A D Z I E N N A *

nr IBRP……..Nazwa firmy…….Nr zad. inw.……

z dnia ……, godziny pracy: …… liczba pracowników: ….....

1. Miejsce pracy: Nr działki…..…….Nazwa instalacji…….…..…. Inne ……..
2. Zakres pracy:

   ……..……
3. Niniejszym oświadczam, że zapoznałem się i przyjąłem do stosowania ustalenia niniejszej Instrukcji
   Asekuracja ze strony ruchu lub
   Weryfikujący (akceptujący) zezwolenie *tel.* ……... ……..……...
   ……..……..……..
   w procesach inwestycyjnych imię i nazwisko czytelny podpis
   Asekuracja ze strony Wykonawcy ……..…
   ……..……
   imię i nazwisko czytelny podpis
4. **Kontrola analityczna.** Niniejszym oświadczam, że zapoznałem się i przyjąłem do stosowania ustalenia niniejszej Instrukcji (Weryfikujący (akceptujący) zezwolenie w procesach inwestycyjnych.).

   ……..……..
   ……
   imię i nazwisko czytelny podpis
5. **Wyniki analiz – nr sprzętu pomiarowego,** godzina …… ……..

   ……..……
   …..……..……..……..…
   imię i nazwisko wykonującego analizę czytelny podpis wykonującego analizę
6. **Zabezpieczenie elektroenergetyczne,** Wykonano zakres prac określonych w instrukcji.

   ..... ……..……
   ……..……
   czytelny podpis czytelny podpis czytelny podpis
7. **Uzgodnienia.** :. Wykonano zakres prac określonych w instrukcji (W celu dokonania uzgodnień należy przedłożyć IBRP do wglądu).
   Uzgodniono w zakresie:
   ……..……..……

   …… ……
   ……..……..……
   podpis i pieczątka podpis i pieczątka podpis i pieczątka
8. **Wykonawca** (osoba kierująca pracownikami). Niniejszym oświadczam, że zapoznałem się i przyjąłem do stosowania ustalenia niniejszej Instrukcji

   ……..…..
   ……..……
   imię i nazwisko czytelny podpis
9. **Nadzór** (osoba kierująca pracownikami lub Weryfikujący (akceptujący) zezwolenie w procesach inwestycyjnych.). Niniejszym oświadczam, że zapoznałem się i przyjąłem do stosowania ustalenia niniejszej Instrukcji
   ……..…..
   ……
   imię i nazwisko podpis i pieczątka
10. **Uwagi:**
    ……..……..……

Kontrola po zakończeniu robót. (dokonuje Nadzorujący lub Asekurujący bądź Weryfikujący (akceptujący) zezwolenie w procesach inwestycyjnych w obecności Wykonawcy)

Dokonano kontroli miejsca prowadzenia prac. **W wyniku kontroli stwierdzono:**
……
…
Ponowna kontrola/Zalecenia:
……..… **Oświadczenie o zakończeniu pracy**. Prace zostały zakończone o godz. ……

……
……..……
czytelny podpis nadzoru czytelny podpis Wykonawcy

11. **Kontrola dobowa.** (osoba zatwierdzająca Instrukcję lub Weryfikujący (akceptujący) zezwolenie w procesach inwestycyjnych).

Godzina kontroli: ……..…… Wynik kontroli:

……..……

……..…… ……
imię i nazwisko czytelny podpis

* – wystawić każdego dnia pracy i archiwizować wraz z instrukcją 3 lata.

W miejscu pracy musi być zawsze dostępna zatwierdzona ważna Instrukcja bezpiecznej realizacji prac i aktualna na dany dzień Karta dzienna

19998

19998 Zakładowy Telefon Ratunkowy w Płocku!

Załącznik nr 13

POTWIERDZENIE PRZEPROWADZONEGO INSTRUKTAŻU I ZAPOZNANIA Z IBRP *

Lp.	Imię i Nazwisko	Data	Podpis
1.			
2.			
3.			
4.			
5.			
6.			
7.			
8.			
9.			
10.			
11.			
12.			
13.			
14.			
15.			
16.			
17.			
18.			
19.			
20.			
21.			
22.			
23.			
24.			
25.			

*** – wystawić pierwszego dnia pracy oraz przy zmianie składu zespołu wykonawczego i archiwizować wraz z instrukcją 3 lata.**

Załącznik nr 14

ORLEN

IMIENNY WYKAZ PRACOWNIKÓW ZESPOŁU WYKONAWCZEGO

do zezwolenia/(IBRP) nr _____

Nr umowy/nr zlecenia INFOR (D7i) _____

Lp.	Imię i Nazwisko	Nr karty dostępu	Wskazana osoba do pełnienia roli asekurującego (TAK)	Czytelny podpis osoby wyznaczonej pełnienia roli asekurującego	Wymagane kwalifikacje (D lub E) [1)]
1.					
2.					
3.					
4.					
5.					
6.					
7.					
8.					
9.					
10.					
11.					
12.					
13.					
14.					
15.					
16.					
17.					
18.					
19.					
20.					
21.					
22.					
23.					

Lp.	Imię i Nazwisko	Nr karty dostępu	Wskazana osoba do pełnienia roli asekurującego (TAK)	Czytelny podpis osoby wyznaczonej pełnienia roli asekurującego	Wymagane kwalifikacje (D lub E) [1)]
24.					
25.					
26.					
27.					
28.					
29.					
30.					
31.					
32.					
33.					
34.					
35.					
36.					
37.					
38.					
39.					
40.					
41.					
42.					
43.					
44.					
45.					
46.					
47.					
48.					
49.					

Lp.	Imię i Nazwisko	Nr karty dostępu	Wskazana osoba do pełnienia roli asekurującego (TAK)	Czytelny podpis osoby wyznaczonej pełnienia roli asekurującego	Wymagane kwalifikacje (D lub E) [1)]
50.					
51.					
52.					
53.					
54.					
55.					
56.					
57.					
58.					
59.					
60.					
61.					
62.					
63.					
64.					
65.					
66.					
67.					
68.					
69.					
70.					
71.					
72.					
73.					
74.					
75.					

Lp.	Imię i Nazwisko	Nr karty dostępu	Wskazana osoba do pełnienia roli asekurującego (TAK)	Czytelny podpis osoby wyznaczonej pełnienia roli asekurującego	Wymagane kwalifikacje (D lub E) [1)]
76.					
77.					
78.					
79.					
80.					
81.					
82.					
83.					
84.					
85.					
86.					
87.					
88.					
89.					
90.					
91.					
92.					
93.					
94.					
95.					
96.					
97.					
98.					
99.					
100.					
101.					

Załącznik nr 15

Ewidencja wydanych „Kart dziennych”:

Lp.	Data	Lp.	Data	Lp.	Data

Fakt wydania „Karty dziennej” udokumentować wpisaniem liczby porządkowej i daty. Wszystkie „Karty” przechowywać razem z instrukcją przez 3 lata.

Załącznik nr 16

Karta pracy na wysokości

1.	Numer aparatu ……..	
2.	Producent drabiny …… Model …….. Data produkcji …… Długość [m] ……	
3.	Maksymalne dopuszczalne obciążenie: ……kg	
4.	Miejsce / miejsca zamocowania drabiny: ……	
5.	Czy drabina jest zgodna z normą PN-B-84/3758-10?	☐ TAK ☐ NIE
6.	Zastosowano mocowanie drabiny dostarczone przez producenta?	☐ TAK ☐ NIE
7.	W przypadku innego mocowania niż dostarczone przez producenta wskazać miejsce, sposób, środki bezpieczeństwa i osobę odpowiedzialną za wykonanie mocowania drabiny: ……	
8.	Wymagane środki ochrony przed upadkiem z wysokości wraz z wskazaniem miejsca przypięcia ……	
9.	Nadzorujący: …… *Imię i Nazwisko- stanowisko - nazwa firmy*	…… *(Data i podpis)*

Załącznik nr 17

Ocena ryzyka dla zadania inwestycyjnego nr.../prac związanych z umową nr……..	Nazwa Firmy: umową nr….	Zadanie (zgodnie z zakresem prac objętych umową): …….……	Instalacja produkcyjna: ……..	Data: *dd-mm-rrrr*

Osoby narażone:

Pracownicy: …..	Pracownicy innych podwykonawców:…… .	Osoby postronne/goście: …..	Młodociani (ilość)……	Ogólna liczba osób narażonych:: …..

Osoba zapoznająca z oceną ryzyka::

……..……

Osoba nadzorująca pracę:

……..

TABELA RYZYKA

CIĘŻKOŚĆ					
5	S	S	D	BD	BD
4	M	S	D	D	BD
3	M	S	S	D	D
2	BM	M	S	S	S
1	BM	BM	M	M	S
	1	2	3	4	5

PRAWDOPODOBIEŃSTWO

Prawdopodobieństwo

1 = Prawie niemożliwe
2 = Mało prawdopodobne
3 = Średnie
4 = Prawdopodobne
5 = Prawie pewne

Ciężkość

1 = Znikome urazy
2 = Lekkie obrażenia
3 = Poważne obrażenia
4 = Ciężkie obrażenia
5 = Śmiertelne obrażenia

Bardzo małe i małe (dopuszczalne)

Średnie (dopuszczalne)

Bardzo duże i duże (niedopuszczalne)

Operacje/Działania procesu wykonania zadania	**Zagrożenie** (występujące na poszczególnych etapach procesu wykonania zadania)	1	2	3	4	5	6	7	8
		Szacowanie		Ryzyko (patrz tabela) **BM,M,S,D,BD**	**Sposoby zmniejszenia ryzyka**	Prawdopodobieństwo	Ciężkość	Pozostałe ryzyko (patrz tabela) **BM,M,S,D,BD**	Odpowiedzialny za wdrożenia ustalonych sposobów zmniejszenia ryzyka (Imię i Nazwisko)
		Prawdopodobieństwo	Ciężkość						

Analiza bezpieczeństwa zadania (ang. JSA – Job Safety Analysis) – udokumentowana analiza szczególnych zagrożeń związanych z pracą i odpowiednich środków zabezpieczających, które muszą być wprowadzone w celu zapewnienia bezpiecznej realizacji robót. Obowiązkowymi elementami JSA są: opis zadania, identyfikacja zagrożeń, ocena ryzyka, dobór zabezpieczeń (środki organizacyjne, środki ochrony zbiorowej, środki ochrony indywidualnej), opis sposobu wykonania prac (IBWR (załącznik nr 45), BIOZ dla prac określonych w przepisach).

Załącznik nr 18

Wzór Protokołu Odbioru rusztowania.

Wyciąg z protokołu odbiorowego nr:		
..... Nazwa wykonawcy rusztowania		
Nazwa użytkownika/użytkowników :		
Dopuszczalne obciążenie pomostu roboczego		
Data dopuszczenia do użytkowania:		
Data dokonanego przeglądu:	**Data**	**Podpis**

NAKAZ STOSOWANIA:	**TAK**	**NIE**
Uziemienie rusztowania		
Szelki i linka bezpieczeństwa		
Urządzenie samohamowne		
Lina asekuracji poziomej		
Wygrodzenie terenu		
..... Data i podpis osoby dopuszczającej rusztowanie do użytkowania		
Numer telefonu komórkowego do wykonawcy rusztowania:		

Użytkownik rusztowania	**Podpis**	**Telefon**

Załącznik nr 19

Karta wejścia do aparatu			
Nazwa instalacji/obiektu:	Numer zezwolenia:	Data pomiaru	
Nazwa zbiornika/aparatu:		Ciągły pomiar	TAK/NIE* *Niepotrzebne skreślić
Imię i nazwisko osoby wykonującej pomiar:			
Nazwa i nr urządzenia pomiarowego:			

Oznaczyć konieczność wykonania analiz i procedur przygotowawczych w odpowiedniej rubryce	**TAK**	**NIE**	**Wynik pomiarów**									
			godz./wynik	**godz./wynik**	**godz./wynik**	**godz./wynik**	**godz./wynik**	**godz./wynik**	**godz./wynik**	**godz./wynik**	**godz./wynik**	**godz./wynik**
Stężenie par gazów palnych lub wybuchowych [poniżej 10% DGW]												
Stężenie gazów toksycznych [%]												
Zawartość tlenu [%]												
Temperatura [ºC]												
Inne												
Zaślepki												
Odłączone napięcie / odłączone układy PiA												
Związki piroforyczne												
Neutralizacja												
Kontrola wizualna												
Inne												

W razie zaistnienia zagrożenia natychmiast przerwać pracę i ewakuować się na zewnątrz!

Zatwierdzający: …… (imię i nazwisko) …….. (pieczątka i podpis)

Załącznik nr 20

Wykaz i charakterystyka materiałów niebezpiecznych pod względem wybuchowym.

Materiał palny			Temperatura zapłonu	DGW		Gęstość względna gazu lub pary odniesiona do powietrza)	Temperatura samo-zapłonu	Grupa wybuchowości)	Klasa temperaturowa)	Numer przestrzeni, w której występuje dana substancja
Nr	Nazwa	Skład								
		[V/V]	[^{0}C]	[kg/m^3]	[% obj.]		[^{0}C]			
1	2	3	4	5	6	7	8	9	10	11

Załącznik nr 21

Wykaz i klasyfikacja przestrzeni zagrożonych wybuchem

Nr przestrzeni klasyfikowanej	Nazwa przestrzeni klasyfikowanej	Rodzaj przestrzeni	Klasyfikacja przestrzeni
1	2	4	5

Uwaga:
Dla obiektów istniejących, posiadających kompletną, zgodną ze stanem faktycznym obiektu, dokumentację klasyfikacyjną przestrzeni zagrożonych wybuchem, klasyfikację miejsc pracy, w których mogą wystąpić atmosfery wybuchowe, należy wykonać przy uwzględnieniu translacji oznaczeń stref zagrożonych wybuchem wg kolejnych rozporządzeń w sprawie ochrony przeciwpożarowej budynków, innych obiektów budowlanych i terenów z: Dz.U. z 1991 nr 81 poz. 351 z poź. zm., Dz.U. z 2010 r. nr 109 poz. 719 z poź. zm.; należy przyjmować oznaczenia:

a) **strefa 0** – dla strefy Z 0 oraz dla stref kategorii W I, w których atmosfera wybuchowa występuje stale lub długotrwale w normalnych warunkach pracy;
b) **strefa 1** – dla strefy Z 1 oraz dla stref kategorii WI, w których atmosfera wybuchowa występuje okresowo w normalnych warunkach pracy oraz stref kategorii W II, w których atmosfera wybuchowa może występować długotrwale;
c) **strefa 2** – dla strefy Z 2 oraz dla stref kategorii WII, w których atmosfera wybuchowa może występować jedynie krótkotrwale, oraz dla stref kategorii W III;
d) **strefa 20** – dla strefy Z 10 oraz dla stref kategorii W IV;
e) **strefa 21** – dla strefy Z 11 oraz strefy W V, dla których atmosfera wybuchowa w postaci obłoku palnego pyłu w powietrzu może czasami wystąpić w trakcie normalnego działania;
f) **strefa 22** – dla strefy Z 11 oraz strefy W V, dla których atmosfera wybuchowa w postaci obłoku palnego pyłu w powietrzu nie występuje w trakcie normalnego działania, a w przypadku wystąpienia trwa krótko.

Załącznik nr 22

KARTA POMIARÓW ANALITYCZNYCH

Karta pomiarów

Stacja paliw (adres)		Nr SP	
Miejsca prac i rodzaj prac		Data pomiaru	

Imię i nazwisko osoby wykonującej pomiar:

Nazwa i nr urządzenia pomiarowego

Oznaczyć konieczność wykonania analiz i procedur przygotowawczych w odpowiedniej rubryce	**TAK**	**NIE**	**Wynik pomiarów**									
			godzina	**wynik**	**godzina**	**wynik**	**godzina**	**wynik**	**godzina**	**wynik**	**godzina**	**wynik**
Stężenie par gazów palnych lub wybuchowych [poniżej 10% DGW]												
Stężenie gazów toksycznych [%]												
Zawartość tlenu [%]												
Temperatura [ºC]												
Inne												
Kontrola wizualna												

Załącznik nr 22 a

Wynik dokonanej oceny ryzyka wybuchu

L.p.	Zidentyfikowane atmosfery wybuchowe			Zidentyfikowane potencjalne źródła zapłonu		Ryzyko wybuchu		
	Nazwa przestrzeni klasyfikowanej	**Prawdopodobieństwo wystąpienia atmosfery wybuchowej**	**Rodzaj strefy zagrożenia**	**Rodzaj**	**Prawdopodobieństwo wystąpienia źródła zapłonu**	**P – prawdo-podobieństwo wybuchu (iloczyn kolumn 3 i 6)**	**S**	**R**
1	**2**	**3**	**4**	**5**	**6**	**7**	**8**	**9**
1				Płomienie i gorące gazy				
				Urządzenia elektryczne (iskry generowane elektrycznie)				
				Elektryczność statyczna				
				Uderzenie pioruna				

Gdzie: **P** – *prawdopodobieństwo wybuchu jako iloczyn prawdopodobieństwa pojawienia się efektywnych źródeł zapłonu i wystąpienia atmosfery wybuchowej*
S – *skutki wybuchu określone na podstawie matrycy z pkt-u 3.3. Przyjmujemy najwyższą z kategorii wyznaczoną dla poszczególnych grup (Pracownicy, Ludność, Środowisko, Majątek.*
R – *ryzyko wybuchu określone na podstawie matrycy z pkt-u 3.3.*

Załącznik nr 23

Wykaz miejsc pracy zagrożonych wybuchem

L.p.	Miejsce pracy	Stanowisko służbowe pracownika	Nr przestrzeni i rodzaj strefy zagrożenia wybuchem	Ryzyko wybuchu
1	2	3	4	5

Uwaga: W kolumnie „Nr przestrzeni i rodzaj strefy zagrożenia wybuchem" należy uwzględnić możliwość występowania więcej niż 1 karty klasyfikacyjnej. W kolumnie 5 wpisujemy oszacowane w pk-cie 3.3 ryzyko wybuchu.

Załącznik nr 24

Specyfikacja urządzeń w wykonaniu przeciwwybuchowym

Dane z tabliczki znamionowej urządzenia					Dane klasyfikacyjne					Uwagi numery obwodów pomiarowych	Dopuszczenie do eksploatacji opinia/podpis
L. p.	Nazwa i typ urządze-nia	Producent	Nazwa jednostki certyfikujące, nr certyfikatu	Cecha przeciwwybuchowości urządzenia i oznaczenie ATEX	Rodzaj strefy Ex	Grupa wybuchowości i klasa temperaturowa	Miejsce pracy (przestrzeń otwarta /zamknięta)	Ilość sztuk	Kolejny nr certyfikatu (wg wykazu załączonych certyfikatów)		
1	2	3	4	5	6	7	8	9	10	11	12

Załącznik nr 25

Wykaz certyfikatów dla urządzeń w wykonaniu przeciwwybuchowym

Kolejny nr porządkowy certyfikatu	Numer certyfikatu	Cecha urządzenia	Oznaczenie ATEX	Producent, nazwa i typ urządzenia	Deklaracja zgodności UE

Załącznik nr 26

ZEZWOLENIE Nr.....
na czasową lokalizację zaplecza Wykonawcy
(ewidencję numerów prowadzi Dział Infrastruktury Technicznej)

1.1. Nazwa Firmy*: .....

1.2. Rodzaj zaplecza*(socjalne, magazynowe, montażowe):.....
(socjalne, magazynowe, montażowe)

1.3. Podstawa/forma udostępnienia/uzasadnienie potrzeby zorganizowania zaplecza*:
.....

.....
pieczątka podpis Zleceniodawcy

1.4. Wniesienie zakresu rezerwacji terenu dla zaplecza na mapę numeryczną zakładu produkcyjnego w **Dziale Dokumentacji Geodezyjnej i Kartograficznej.**

.....

1.5. Opinia w formie rezerwacji terenu **Biura Informacji Przestrzennej i Analiz Projektowych**:
.....

1.6. Opinia **Zakładu Wodno – Ściekowego** na temat występowania infrastruktury podziemnej i sposobu jej zabezpieczenia***:
.....
.....

1.7. Opinia **Biura Infrastruktury IT** na temat występowania infrastruktury podziemnej***:
.....

1.8. Opinia **Biura Infrastruktury IT** o sposobie zabezpieczenia infrastruktury podziemnej***

1.9. .....

.....Okres funkcjonowania zaplecza*:

od dnia ..... do dnia .....

1.10. Miejsce lokalizacji zaplecza z określeniem jego powierzchni w załączonym szkicu:
.....

1.11. Liczba ustawionych obiektów (kontenerów, barakowozów itp.) na terenie przedmiotowego zaplecza oraz ich krótka charakterystyka*:
.....
.....

1.12. Imię i Nazwisko osoby odpowiedzialnej za zgodne z przepisami obowiązującymi w ORLEN S.A. korzystanie z zaplecza oraz telefon kontaktowy*: .....

1.13. Potwierdzam zapoznania się z Instrukcją postępowania przy lokalizacji zapleczy i organizacji terenów budowy Wykonawców na terenie zakładu produkcyjnego w Płocku, Zakładu PTA we Włocławku, Zakładu CCGT Włocławek lub terenach przyległych i przestrzeganie jej postanowień.**

1.14. Potwierdzam przyjęcia warunków ustalonych w zezwoleniu i przestrzeganie postanowień Kompleksowego Systemu Prewencji.**

.....	.....
Podpis i pieczątka Wykonawcy	**Podpis i pieczątka Właściciela/Użytkownika terenu**

* - wypełnia Wykonawca
** - dotyczy Wykonawcy
*** - dotyczy terenu wzdłuż infrastruktury drogowej i obrzeża działek instalacji produkcyjnych, w których ulokowana jest podziemna infrastruktura np.: rurociągi magistralne wodne i kanalizacyjne

Załącznik nr 27

PROTOKÓŁ
przekazania terenu zaplecza

1. Wykonawca ……, oświadcza, że przyjmuje teren zlokalizowany na działce …… o pow. …… przeznaczony pod zaplecze:

   …… .
2. Opis trenu (uporządkowany, nieuporządkowany):

……
……
……
……
……

3. Wykonawca oświadcza, że na czas istnienia zaplecza przejmuje na siebie odpowiedzialność za stan porządków zarówno na terenie zaplecza jak i w jego bezpośrednim otoczeniu.

4. Wykonawca przyjmuje odpowiedzialność za właściwe gospodarowanie odpadami komunalnym wytwarzanymi na przejętym terenie zaplecza i zobowiązuje się we własnym zakresie zapewnić odbiór odpadów komunalnych poprzez podpisanie umowy na odbiór selektywnie zbieranych odpadów z uprawnioną firmą działającą na danym terenie.

5. Wykonawca, zaplecza zobowiązuje się w terminie trzech dni przed upływem terminu ważności lokalizacji zgłosić do Właściciela/Użytkownika terenu likwidację zaplecza lub wnioskować o przedłużenie ważności. W przeciwnym przypadku ORLEN S.A. usunie zaplecze na koszt właściciela.

……	……
pieczątka i podpis Użytkownika/Właściciela terenu	**pieczątka i podpis Wykonawcy**

Załącznik nr 28

Płock, dnia …….…….

OŚWIADCZENIE

UŻYTKOWNIKA ZAPLECZA

Oświadczam, że zapoznałem się z opiniami i uwagami Właścicieli infrastruktury podziemnej i naziemnej z ramienia ORLEN S.A. dotyczących lokalizacji zaplecza tymczasowego w pasie magistralnym.

Jednocześnie deklaruję, że w przypadku wystąpienia awarii i związanej z tym konieczności przeprowadzenia napraw usunę zaplecze w trybie natychmiastowym i na własny koszt.

……

Podpis i pieczątka
Użytkownika zaplecza
(Wykonawcy)

Załącznik nr 29

LIKWIDACJA

ZAPLECZA/TERENU/PLACU/BUDOWY*

Wykonawca …… oświadcza, że z dniem …… zdaje teren zlokalizowany na działce technologicznej …… o pow. …… przeznaczony pod lokalizację zaplecza tymczasowego w stanie: uporządkowanym/nieuporządkowanym*.

Opis stanu terenu:

……

……

……

Wykonawca oświadcza, że wszelkie elementy uzbrojenia nadziemnego i podziemnego terenu związane z zapleczem tymczasowym Wykonawcy zostały usunięte/zainwentaryzowane i wniesione na mapę Planu Generalnego*.

Potwierdzenie w formie anulowania rezerwacji terenu Zespołu Dokumentacji Geodezyjnej i Kartograficznej:

……

Zdający:

Akceptacja Przyjmujący:

……

pieczątka i podpis
Wykonawcy

……

pieczątka i podpis
Właściciela/Użytkownika Terenu

Brak akceptacji Właściciela terenu:

……

Data, pieczątka i podpis
Właściciela/Użytkownika Terenu

Uwagi/Komentarz:……
……
……
……

* - niepotrzebne skreślić

Załącznik nr 30

PROTOKÓŁ

przekazania placu/ terenu* budowy nr (dotyczy zadań „szybkiej ścieżki") ……

spisany dnia ……..przez przedstawicieli:

a) ze strony Inwestora — przekazującego:

……
(imię i nazwisko — stanowisko służbowe)

……
(imię i nazwisko — stanowisko służbowe)

……
(imię i nazwisko — stanowisko służbowe)

……
(imię i nazwisko — stanowisko służbowe)

b) ze strony Generalnego Wykonawcy:

……
(imię i nazwisko — stanowisko służbowe)

……
(imię i nazwisko — stanowisko służbowe)

……
(imię i nazwisko — stanowisko służbowe)

Przedmiot przekazania stanowi teren o obszarze około ……m^2 (wg planu sytuacyjnego) graniczącego od

……

……

……

1. Teren opisany wg punktu 1 stanowi plac budowy dla następujących obiektów budowlanych

……

……

……

2. Na terenie przekazanym (nie) znajdują się następujące przeszkody do wyburzania lub nasypy i doły, wymagające wyrównania:

……

……

3. W obrębie budowy znajdują się następujące urządzenia Inwestora:
   a) punktu poboru wody

   ……

   b) punktu poboru energii elektrycznej, siły i światła

   ……

c) punktu poboru pary grzejnej

……

d) budynki

……

e) drogi kołowe do dowozu materiałów

……

f) tory i punkty wyładunku wagonów

……

g) podziemna infrastruktura np.: rurociągi magistralne wodne i kanalizacyjne

……

h) podziemna infrastruktura telekomunikacyjna np.: teletechniczne studnie kablowe, kanalizacja telekomunikacyjna, kable telekomunikacyjne

……

inne:……

……

i) Pozostałe zagospodarowanie placu budowy nastąpi przez Wykonawcę robót na podstawie organizacji robót lub innych uzgodnień:

……

……

4. Inwestor przekazuje Generalnemu Wykonawcy wyznaczone w terenie budowy

……

……

główne osie budowy następujących obiektów i urządzeń technologicznych:

……

……

Inwestor przekazuje Wykonawcy następujące stałe punkty niwelacyjne (repery)

……

……

5. Inwestor przekazuje Wykonawcy:

a) Dziennik Budowy

……

b) aktualny szkic przeszkód potwierdzony przez Pracownię Biura Nadzoru Inwestorskiego i Wsparcia Realizacji Inwestycji Majątkowych istniejących na placu budowy,

c) tyczenia geodezyjne

d) dokumentacje techniczne wykonania prac

……

……

……..

……..

e) inne

……

……

7. Inwestor oświadcza, że na placu przekazanym (nie) znajdują się urządzenia gazowe, instalacje produkcyjne, zbiorniki pod ciśnieniem, powodujące następujące ograniczenie w zakresie posługiwania się otwartym ogniem, wykonywania robót spawalniczych i użycia materiałów łatwopalnych:
……

……

……

……

8. Generalny Wykonawca przyjmuje odpowiedzialność za właściwe gospodarowanie odpadami komunalnym wytwarzanymi na przejętym terenie (placu) budowy, łącznie z zapleczem i zobowiązuje się we własnym zakresie zapewnić odbiór odpadów komunalnych poprzez podpisanie umowy na odbiór selektywnie zbieranych odpadów z uprawnioną firmą działającą na danym terenie.

9. Przejmujący plac budowy Wykonawca stwierdza, że przejął plac budowy w terminie przewidzianym w umowie (z opóźnieniem dni ……..) i w zakresie umożliwiającym pełne wykonanie robót z następującymi zastrzeżeniami:
……

……

……

……

Podpisy zamawiającego Inwestora:	**Podpisy przedstawicieli Wykonawcy**
……	……
……	……
……	……
……	……

Protokół niniejszy stanowi całość wraz z następującymi załącznikami:

a) przekazany przez Inwestora dziennik budowy

b) plan i szkice sytuacyjne, a w szczególności:

c) ……

d) ……

Protokół niniejszy został sporządzony w …….. egzemplarzach, z których po jednym otrzymują:

2 x Inwestor (gosp. obiektu i insp. nadzoru)

……

1 x Generalny Wykonawca

……

1 x Kierownik budowy

……

……

……

* - niepotrzebne skreślić

ORLEN

PO PIERWSZE BEZPIECZEŃSTWO

Zezwolenie jednorazowe nr ……..

na wykonanie badań radiologicznych przez ekipy radiograficzne z aparatami zawierającymi źródła promieniotwórcze.

1. Nazwa przedsiębiorstwa …….....
2. Data badań radiograficznych …….…..…… od godz. …..…. do godz. ……
3. Miejsce badań: działka/ki (nr działki)……..……

   instalacja/je (nazwa instalacji)……

   obiekt/y (nazwa obiektu badań)……
4. Typ aparatu …… nr fabryczny ……
5. Izotop promieniotwórczy …….., aktywność w dniu badań ……[Ci]
6. Promień strefy kontrolowanej ……..……[m], czas ekspozycji ……..…… [min]
7. W czasie badań sprawuje nadzór w zakresie ochrony radiologicznej:

Nr kontaktowy…… do osoby wykonującej badania

…….. nazwisko i imię IOR, nr decyzji PAA

……. data i podpis ZIOR lub Kierownika przedsiębiorstwa

Wyrażam zgodę

data …… ……..……..

ORLEN S.A.

podpis ZIOR /Osoba zastępująca ZIOR/Osoba upoważniona przez ZIOR

Uwaga!

1. W szczególnych przypadkach zgodę wyraża Kierownik Centralnego Działu Harmonogramowania i Koordynacji Produkcji informując ZIOR o wydanym zezwoleniu.

2. Zezwolenie należy posiadać w wystarczającej ilości egzemplarzy: kopię na bramę przy wjeździe i wyjeździe, kopię zezwolenia należy dołączyć do zezwolenia jednorazowego, wystawionego na danej instalacji obiekcie.

3. Praca w pobliżu instalacji: Alkilacji HF, Oksydacji Asfaltów, Reformingu V, Reformingu VI, Hydroodsiarczania Gudronu, spółki Basell Orlen Polyolefins, na terenie Zakładzie PTA (Wydział Produkcji) oraz na terenie Zakładu CCGT Włocławek musi zostać poprzedzona zgłoszeniem nadzorowi wymienionych instalacji i podlegać uzgodnieniu w zezwoleniu jednorazowym na wykonywanie pracy uzyskanym na miejscu prowadzenia prac.

4. Na 15 minut przed rozpoczęciem prac radiograficznych na terenie ZP w Płocku należy telefonicznie (24 256 50 11) poinformować Centralny Dział Harmonogramowania i Koordynacji Produkcji o ich rozpoczęciu.

ORLEN Ochrona Sp. z o.o. potwierdza:

Data wjazdu …… godz. …… data wyjazdu …… godz. ……

……..……. ……

czytelny podpis

czytelny podpis

Załącznik nr 32

POLSKI KONCERN NAFTOWY ORLEN S.A.

Nazwa	Kompleks	
	Obszar	

Karta przeglądów technicznych

Nazwa urządzenia: .....

Miejsce zainstalowania: .....

2.1. DANE EWIDENCYJNE				
Nr inwentarz.	Nr technolog.	Nr fabryczny	Nr archiwalny dok. technicznej	Rok budowy

Lp.	Data przeglądu	Zakres przeglądu	Wyniki przeglądu i zalecenia	Termin następnego przeglądu	Podpis osoby wykonującej przegląd

Załącznik nr 33

Pieczęć Zakładu Wodno-Ściekowego

ZEZWOLENIE Nr.....
na pobór wody z sieci wody przeciwpożarowej

Pobierający.....
(Nazwa komórki organizacyjnej ORLEN S.A., Przedsiębiorstwo)

Cel poboru.....
(*określić dokładnie cel poboru)*

Lokalizacja.....
(nr działki, na której zlokalizowany jest hydrant, nr hydrantu)

Sposób wykonania podłączenia i inne wymagania.....

.....

.....

Okres poboru, od dnia..... **do dnia**....., **od godz.** ..... **do godz.** .....

Odpowiedzialny za pobór wody.....
(Imię, Nazwisko, Stanowisko, tel.) *(Podpis)*

.....
(Nazwa komórki organizacyjnej lub przedsiębiorstwa, numer telefonu)

Maksymalne godzinowe natężenie przepływu pobieranej wody [m^3/h] .....

Ilość zużytej wody za okres trwania zezwolenia [m^3] .....

Nr MPK / / dane p-twa pobier. wodę do wystawienia f-ry VAT .....

.....
/Podpis osoby odpowiedzialnej za MPK lub odpowiedzialnej w imieniu przedsiębiorstwa/

Korzystający z punktu poboru wody zobowiązany jest do:

1. Wykonania punktu poboru wody ściśle według podanych warunków przez Zakład Wodno-Ściekowy.
2. Natychmiastowego zaprzestania poboru wody, aż do odwołania na każdorazowe polecenie osób wyszczególnionych w § 8 Zarządzenia operacyjnego w sprawie korzystania z sieci wody przeciwpożarowej oraz oznakowania i konserwacji hydrantów na terenie zakładu produkcyjnego w Płocku.
3. Natychmiastowego usuwania uszkodzeń i nieszczelności w punktach poboru wody.
4. Zabezpieczenia węży prowadzonych przez jezdnie oraz organizacji poboru wody zgodnie z zapisami obowiązującymi w standardzie technicznym „Zasady korzystania z hydrantów nadziemnych do celów niezwiązanych z ochroną ppoż."
5. Stosowania typowych węży i armatury do poboru wody. Urządzenia muszą być sprawne techniczne, nie uszkodzone i szczelne gwarantujące bezpieczny pobór wody przeciwpożarowej zaopatrzone w reduktor ciśnienia zgodnie z wymaganiami zawartymi w „Zasady korzystania z hydrantów nadziemnych do celów niezwiązanych z ochroną ppoż."
6. Doprowadzenia punktów poboru wody do stanu pierwotnego bezpośrednio po zakończeniu poboru.
7. Zgłoszenia zaprzestania poboru wody do Mistrza Procesów Produkcyjnych Wydziału Produkcji Wody
8. Wskazania nr MPK komórki organizacyjnej ORLEN S.A., a w przypadku przedsiębiorstw, firm, itp. danych niezbędnych do wystawienia faktury VAT w celu obciążenia finansowego za zużytą wodę.

UWAGA!

Informuje się, że okresowo i bez powiadomienia ciśnienie w sieci wody przeciwpożarowej może wzrosnąć do 1,6 MPa. Polski Koncern Naftowy ORLEN Spółka Akcyjna w takim przypadku nie ponosi odpowiedzialności za skutki wynikłe z tego tytułu. Zobowiązuje się do stosowanie reduktorów ciśnienia na przyłączach hydrantów w celu redukcji ciśnienia zgodnie z „Zasady korzystania z hydrantów nadziemnych do celów niezwiązanych z ochroną ppoż.". Reduktory ciśnienia i ich sprawność oraz zabudowa leży po stronie występującego po pobór wody przeciwpożarowej

Otrzymują:

1. Adresat
2. ZBP
3. SWS

Zakład Wodno - Ściekowy

.....
(stanowisko i czytelny podpis lub podpis i pieczątka imienna)

Załącznik nr 34 „Ochrona przeciwpożarowa"

ZASADY WYPOSAŻANIA OBIEKTÓW ORLEN S.A. W PODRĘCZNY SPRZET GAŚNICZY

1. Zasady wyposażania obiektów ORLEN S.A. w podręczny sprzęt gaśniczy.

1.1 Rodzaj, ilość i rozmieszczenie podręcznego sprzętu gaśniczego dla obiektów nowoprojektowanych określa projekt uzgodniony przez rzeczoznawcę ds. zabezpieczeń przeciwpożarowych oraz zaakceptowany przez Komendanta Zakładowej Straży Pożarnej Orlen S.A. z wyłączeniem stacji paliw

1.2 Rodzaj, ilość i rozmieszczenie podręcznego sprzętu gaśniczego dla obiektów istniejących określa Instrukcja Bezpieczeństwa Pożarowego opracowana przez osobę uprawnioną zaakceptowana przez Komendanta Zakładowej Straży Pożarnej Orlen S.A. z wyłączeniem stacji paliw

2. Zasady ogólne.

Wszystkie obiekty Spółki powinny być wyposażone w podręczny sprzęt gaśniczy dostosowany do gaszenia tych grup pożarów, które mogą wystąpić w obiekcie.
Ustala się minimalną jedną jednostkę masy środka gaśniczego 6 kg (w przypadku gaśnic proszkowych) lub 5 kg (w przypadku gaśnic śniegowych), która powinna przypadać:
- w strefach pożarowych PM o gęstości obciążenia ogniowego Q_d > 500 MJ/m^2 oraz zaliczonych do kategorii zagrożenia ludzi ZL I i ZL III – na każde 250 m^2 powierzchni,
- w pozostałych strefach pożarowych, z wyjątkiem stref zakwalifikowanych do kategorii zagrożenia ludzi ZL IV – na każde 500 m^2 powierzchni,
- strefy pożarowe, w których zainstalowane są silniki elektryczne lub spalinowe, muszą dodatkowo być wyposażone w jednostkę sprzętu na każde 30 silników,
- palarnie powinny być wyposażone w co najmniej jedną jednostkę sprzętu gaśniczego.

Ustala się minimalną jedną jednostkę masy środka gaśniczego podręcznego sprzętu gaśniczego:
- 25 kg (w przypadku gaśnic proszkowych) lub 20kg (w przypadku gaśnic śniegowych) usytuowanego na poziomie „0",
- 12 kg (w przypadku gaśnic proszkowych) lub 5 kg (w przypadku gaśnic śniegowych) usytuowanego na pozostałych poziomach ,

przewidzianą dla instalacji produkcyjnych.
Każdorazowo należy rozważyć wyposażenie instalacji produkcyjnych w agregat proszkowy AP 250. Ilość, oraz miejsce usytuowania wymagają akceptacji Komendanta Zakładowej Straży Pożarnej.
Ogólne zasady rozmieszczania podręcznego sprzętu gaśniczego:
- powinien być umieszczany w miejscach łatwo dostępnych i widocznych.,
- w miejscach nie narażonych na uszkodzenie mechaniczne oraz działanie źródeł ciepła,
- do sprzętu powinien być zapewniony dostęp o szerokości co najmniej 1 m,
- odległość z każdego miejsca w którym może przebywać człowiek , do najbliższej gaśnicy nie powinna być większa niż 30 m.

W obiektach kubaturowych podręczny sprzęt gaśniczy należy rozmieszczać:
- przy wejściach do budynków
- na klatkach schodowych
- przy przejściach i na korytarzach
- przy wyjściach z pomieszczeń na zewnątrz,
- w obiektach wielokondygnacyjnych sprzęt należy umieszczać w tych samych miejscach na każdej kondygnacji, jeżeli istniejące warunki na to pozwalają,

Na instalacjach produkcyjnych podręczny sprzęt gaśniczy należy rozmieszczać:
- W miejscach zabezpieczonych przed niekorzystnymi warunkami atmosferycznymi,
- w pobliżu miejsc stanowiących z punktu widzenia technologicznego największe zagrożenie pożarowe,
- na poziomach technologicznych (etażerkach) sprzęt należy rozmieszczać w tych samych miejscach na każdym poziomie, jeżeli istniejące warunki na to pozwalają.

3. Szczegółowe zasady wyposażania w podręczny sprzęt gaśniczy obiektów technologicznych

3.1.1 Fronty nalewowo spustowe.

a) do zabezpieczenia kolejowych frontów nalewowo spustowych - 1 gaśnica przewoźna 25 kg z proszkiem przystosowanym do gaszenia grup pożarów ABC przypadająca na każde rozpoczęte 25 m załadunkowego lub rozładunkowego frontu kolejowego,
b) do zabezpieczenia nalewaków autocysternowych - 1 gaśnica przewoźna 50 kg (lub 2 gaśnice przewoźne po 25 kg) oraz 2 gaśnice proszkowe 6 kg z proszkiem przystosowanym do gaszenia grup pożarów ABC, na każdy nalewak,
c) w przypadku silników elektrycznych dodatkowo – 2 gaśnice CO_2 min. 5 kg przystosowane do gaszenia grup pożarów BC na każde rozpoczęte 5 silników elektrycznych,

3.1.2. Pompownie i pomieszczenia rozlewania produktów naftowych.

a) w pomieszczeniach pompowni oraz rozlewania cieczy I i II klasy, należy zapewnić:
   - 1 gaśnicę przewoźną 50 kg na każde 300 m^2,
   - 1 gaśnicę proszkową 6 kg na każde 100 m^2,
   - w przypadku urządzeń lub silników elektrycznych - zgodnie z 3.1.1.c.

3.1.4. Stanowiska postojowe autocystern.

a) 1 gaśnica przewoźna 50 kg (ABC) na każde rozpoczęte 10 stanowisk postojowych,
b) 2 gaśnice proszkowe 12 kg (ABC) na każde rozpoczęte 5 stanowisk postojowych,

3.1.5. Składowiska otwarte w opakowaniach jednostkowych.

a) 1 gaśnica przewoźna 50 kg na każde rozpoczęte 600 m^2 powierzchni składowiska,
b) 2 gaśnice proszkowe min. 12 kg, na każde rozpoczęte 300 m^2 powierzchni składowiska.

3.1.6. Inne obiekty budowlane

a) instalacja odzysku oparów - 1 gaśnica przewoźna 50 kg i jedna gaśnica proszkowa 6 kg,
b) węzeł przyjęcia produktu z rurociągu dalekosiężnego (w tym komory czyszczaków) - 1 gaśnica przewoźna 50 kg i 2 gaśnice proszkowe 6 kg,
c) urządzenia i instalacje stanowiące węzły oczyszczalni ścieków - 1 gaśnica przewoźna 50 kg oraz 1 gaśnica proszkowa 6 kg.

3.1.7. Pojazdy silnikowe

Każdy pojazd samochodowy użytkowany w Polskim Koncernie Naftowym ORLEN S.A. musi być wyposażony w 1 gaśnicę proszkową (ABC) o masie minimum 1 kg. Pojazdy wyposażone w dodatkowy sprzęt (np. dźwigi, koparki itp.) winny posiadać drugą jednostkę sprzętu gaśniczego o masie minimum 6 kg przeznaczoną do zabezpieczenia tego sprzętu.
Pojazdy przeznaczone do przewozu materiałów niebezpiecznych powinny być wyposażone zgodnie z przepisami umowy ADR w podręczny sprzęt gaśniczy.

Dopuszczalna masa całkowita jednostki transportowej	**Minimalna liczba gaśnic**	**Minimalna całkowita pojemność na jednostkę transportową**	**Gaśnica do gaszenia pożaru silnika lub kabiny. Co najmniej jedna o minimalnej pojemności:**	**Wymagania dotyczące dodatkowej gaśnicy (gaśnic). Co najmniej jedna gaśnica powinna mieć minimalną pojemność:**
≤ 3,5 tony	2	4kg	2kg	2kg
> 3,5 tony ≤7,5 tony	2	8kg	2kg	6kg
>7,5 tony	2	12kg	2kg	6kg
Pojemości dotyczą proszku gaśniczego (lub równoważnej pojemności innych odpowiednich środków gaśniczych).				

3.1.8. Wózki widłowe

Wózki widłowe bez względu na rodzaj napędu muszą być wyposażone w minimum w jedną gaśnicę proszkową (ABC) o masie środka gaśniczego minimum 4kg.

4. Oznakowanie miejsc usytuowania podręcznego sprzętu gaśniczego.

Miejsca usytuowania podręcznego sprzętu gaśniczego powinny być oznakowane zgodnie z obowiązująca normą. Znaki muszą posiadać świadectwo dopuszczenia CNBOP oraz cechy fotoluminescencyjne. Znaki powinny być tak umieszczone, aby zapewnić ich maksymalną widoczność, a jeżeli oznakowanie usytuowania podręcznego sprzętu gaśniczego jest słabo widoczne, zasadne jest rozważenie oznakowania np. z dwóch stron.

5. Uwagi końcowe

Podane wyżej ilości podręcznego sprzętu gaśniczego są ilościami minimalnymi. Jeżeli zachodzi potrzeba wyposażenia w podręczny sprzęt gaśniczy obiektów innych niż powyżej wymienione rodzaj, ilość i rozmieszczenie podręcznego sprzętu gaśniczego akceptuje Komendant ZSP na podstawie dokumentów, o którym mowa w pkt 1.
Gaśnice powinny być zaopatrzone w plombę potwierdzającą, że nie były one używane.
W celu zapewnienia prawidłowego działania gaśnic, powinny one podlegać przeglądom technicznym i czynnościom konserwacyjnym zgodnie z obowiązującymi normami krajowymi.
Powinny być one oznakowane znakiem zgodności z norma uznaną przez właściwą władzę oraz oznaczeniem wskazującym datę następnej kontroli

Wielkość znaków powinna posiadać wymiary co najmniej:

SYMBOL GRAFICZNY	NAZWA ZNAKU	WYMIAR (instalacja produkcyjna)	WYMIAR (pozostałe obiekty)
	GAŚNICA	**400x400 mm**	**100x100 mm**
	GAŚNICA PRZEWOŹNA	**400x400 mm**	**150x150 mm**
	ZESTAW SPRZĘTU OCHRONY PRZECIWPOŻAROWEJ	**400x400 mm**	**150x150 mm**
	KOC GAŚNICZY	**400x400 mm**	**150x150 mm**

Załącznik Nr 35

DEKLARACJA ZAKRESU BHP FIRMY PRZYSTĘPUJĄCEJ DO ROBÓT NA TERENIE ORLEN S.A.

UWAGA: Prosimy o wypełnienie poniższych rubryk zgodnie ze stanem faktycznym panującym w Państwa firmie. Dane mogą zostać zweryfikowane przez pracowników służb BHP ORLEN S.A. oraz ORLEN Eko Sp. z o.o.

I. Informacje podstawowe

I.A Nazwa firmy	
I.B Adres firmy	
I.C Całkowity stan zatrudnienia w Państwa firmie (na koniec ubiegłego miesiąca)	
I.D Liczba pracowników przewidzianych do realizacji zadania na rzecz ORLEN S.A.	
I.E Osoby do kontaktu w związku z realizacją zadania	1. Imię, nazwisko i funkcja tel.: , e-mail:
	2. Imię, nazwisko i funkcja tel.: , e-mail:
I.F. Informacje kontaktowe specjalisty ds. BHP lub kierownika działu BHP lub dane firmy zewnętrznej sprawującej nadzór BHP podczas zadania na rzecz ORLEN S.A.	1. Imię, nazwisko i funkcja tel.: , e-mail:
I.G Nazwa przetargu	

I.H. Główne prace jakie będą wykonywane przez Państwa firmę na terenie ORLEN S.A.:

1.
2.
3.
4.
5.

I.I. Czy Państwa firma wykonywała wcześniej prace na terenie?	

II. Dokumentacja BHP i szkolenia pracowników

II.A. Czy Państwa firma posiada System Zarządzania Bezpieczeństwem?	
II.B. Czy System Zarządzenia Bezpieczeństwem posiada certyfikat?	
II.C. Ogólna liczba wewnętrznych pisemnych procedur/instrukcji BHP	

II.C. Czy pracownicy posiadają aktualne szkolenia BHP?

wstępne	
stanowiskowe	

okresowe (pracownicy fizyczni)

okresowe (osoby kierujące pracownikowi)

II.D. Ilość pracowników przewidzianych do realizacji zadania w ORLEN S.A. posiadających ukończony kurs udzielania I pomocy przedmedycznej

II.E. Czy dla wszystkich stanowisk pracy w Państwa firmie opracowano Ocenę Ryzyka Zawodowego (ORZ)?

II.F. Czy w firmie prowadzone są przeglądy stanu BHP w miejscach wykonywania robót?

II.G. Czy firma prowadzi rejestr raportów pokontrolnych?

III. Statystyka wypadków

III.A. Prosimy o wypełnienie poniższej tabeli uwzględniając okres ostatnich 3 lat

Rok	Liczba wypadków			Wskaźnik częstości wypadków
	Śmiertelne	Ciężkie	Lekkie	

* wskaźnik obliczany zgodnie z poniższym wzorem:

$$\text{Wskaźnik częstości wypadków} = \frac{\text{całkowita liczba wypadków}}{\text{całkowita liczba roboczogodzin przepracowanych w ciągu roku}} \times 1\,000\,000$$

III.B. Czy Państwa firma prowadzi rejestr zdarzeń bezurazowych?

III.B.1. Liczba zdarzeń bezurazowych zarejestrowanych w ubiegłym roku

III.C. Czy Państwa firma prowadzi rejestr zdarzeń potencjalnie wypadkowych?

III.C.1. Liczba zdarzeń potencjalnie wypadkowych zarejestrowanych w ubiegłym roku

IV. Badania okresowe

IV.A. Czy pracownicy posiadają aktualne badania lekarskie?

wstępne	
okresowe	
specjalistyczne	

IV.C. Ile przypadków chorób zawodowych odnotowano w Państwa firmie w ciągu ostatnich 5 lat?

V. Decyzje administracyjne

V.A. Prosimy o wypełnienie poniższej tabeli dotyczącej decyzji administracyjnych, skierowanych do Państwa firmy, z uwzględnieniem okresu ostatnich 5 lat

Rok	Wydane decyzje			
	PIP	PSP	WIOŚ	Sanepid

V.B. Ilość spraw sądowych przeciwko Państwa firmie w związku z wypadkami przy pracy	
V.C. Ilość postępowań powypadkowych w Państwa firmie prowadzonych przy współudziale PIP i Prokuratury	
V.D. Ilość sprzętu podlegającego pod przepisy Dozoru Technicznego a przewidzianego do realizacji zadania na terenie ORLEN S.A. (dźwigi, wózki widłowe, podnośniki, butle z gazami technicznymi, itd.)	
V.E. Czy wszystkie urządzenia podlegające pod UDT posiadają wymaganą dokumentację i decyzje dopuszczające do eksploatacji?	

VI. Ochrony osobiste i sprzęt ochronny

VI.A. Czy Państwa firma deklaruje wyposażenie wszystkich pracowników przewidzianych do pracy na terenie ORLEN S.A. w odpowiednią ilość odzieży i obuwia ochronnego, w tym posiadającego właściwości antyelektrostatyczne, kaski, rękawice i okulary ochronne, ochronniki słuchu, przyłbice ochronne, maski przeciwpyłowe, sprzęt ucieczkowy, sprzęt zabezpieczający przed upadkiem z wysokości, itd.?	
VI.B. Czy Państwa firma deklaruje okazanie wymaganych atestów /certyfikatów oraz protokołów z przeglądów i konserwacji dla maszyn, urządzeń i sprzętów ochronnych?	
VI.C. Czy Państwa firma deklaruje wyposażenie stanowisk pracy we własny, sprawny technicznie, dopuszczony do eksploatacji, podręczny sprzęt gaśniczy? (gaśnice, agregaty gaśnicze, koce gaśnicze)	

.....

Osoba odpowiedzialna za wypełnienie "Deklaracji z zakresu BHP"

Imię i nazwisko: .....

Stanowisko: .....

Nr telefonu: .....

E-mail: .....

Data i miejsce wypełnienia: .....

.....

pieczęć firmowa

Załącznik nr 36

……
(pieczątka Wykonawcy/Podwykonawcy)

Nr. ……..

ORLEN S.A.
ul. Chemików 7
09-411 Płock
Dział BHP

WNIOSEK

o przeszkolenie z zagrożeń dla bezpieczeństwa i zdrowia oraz pożarowych i chemicznych dla pracowników firm zewnętrznych, wykonujących prace na terenie ORLEN S.A.

W związku z realizacją Umowy nr ……..
dla zadania zatytułowanego ……
……proszę o przeszkolenie z zagrożeń w dniu ……, godz. …… wymienionych poniżej w tabeli osób:

Lp.	Nazwisko i imię osoby	Nazwa wykonawcy/podwykonawcy Wpisać nazwę wykonawcy lub podwykonawcy, u którego faktycznie zatrudniona jest osoba kierowana na szkolenie	Status **PW** – pracownik wykonawcy [1)] **NP** – nie pracownik[2)] **PP** – pracownik podwykonawcy [1)]	Rodzaj umowy w przypadku osób zatrudnionych na innej podstawie niż umowa o pracę

[1)] Osoba zatrudniona na podstawie umowy o pracę. [2)] Osoba zatrudniona na innej podstawie niż umowa o pracę (np. umowy o dzieło lub umowy zlecenia).

……
(data)

……
(pieczęć i podpis wnioskującego)

Potwierdzenie realizacji wymienionej Umowy
Osoba odpowiedzialna z Biura Zakupów lub Biura ds. Inwestycji lub Biura Techniki w zależności od rodzaju Umowy.

……
(Imię i nazwisko data, pieczęć i podpis)

……
(Imię i nazwisko data, pieczęć i podpis)

Decyzja: Wyrażam zgodę/nie wyrażam zgody na przeszkolenie w dniu ……
Osoba kierująca Działem BHP lub upoważniona osoba

……
(data, pieczęć i podpis)

Udział w szkoleniu wyłącznie w odzieży i obuwiu prywatnym (osoby w odzieży roboczej nie będą wpuszczane do Sali szkoleniowej).

Pouczenie

Wyciąg z Instrukcji dotyczącej zasad i trybu organizacji oraz kontroli szkolenia z zakresu bezpieczeństwa i higieny pracy, ochrony przeciwpożarowej oraz przeprowadzania szkoleń stanowiskowych w ORLEN S.A. ***stanowiącej Załącznik nr 1 do Zarządzenia w tej sprawie.***

I. Szkolenie dla pracowników innego pracodawcy wykonujących prace na terenie ORLEN S.A.

1. Celem szkolenia jest przekazanie informacji o zagrożeniach dla bezpieczeństwa i zdrowia oraz pożarowych i chemicznych dla pracowników firm zewnętrznych, wykonujących prace na terenie ORLEN S.A.
2. Szkolenie prowadzone jest przez Specjalistów bhp i Specjalistów ppoż. ORLEN S.A. na wniosek wykonawcy prac na rzecz ORLEN S.A. i jego podwykonawców.
3. Pracownicy podmiotów zewnętrznych, wykonujący pracę na rzecz ORLEN S.A., otrzymują skierowanie na szkolenie z zagrożeń do Działu BHPod zamawiającego usługę.
4. Szkolenia z zagrożeń występujących na terenie zakładu produkcyjnego ORLEN S.A. w Płocku i Zakładu PTA we Włocławku, Zakładu CCGT we Włocławku prowadzone są w budynku BHP w poniedziałki, środy (dodatkowy termin uruchamiany w razie potrzeby) i piątki poza terenem zakładu produkcyjnego w Płocku w Sali nr 4a, (jeżeli nie są dniami ustawowo wolnymi od pracy). Szkolenie rozpoczyna się o godzinie **8^{00} (w środę o godz. 10^{00}) i trwa ok. 2 godziny.** Dodatkowo w każdą środę o godzinie 12^{00} odbywają się szkolenia w języku angielskim.
5. Szkolenia z zagrożeń występujących na terenie zakładu produkcyjnego ORLEN S.A. w Płocku i PTA we Włocławku, CCGT we Włocławku dla obcokrajowców prowadzone są po otrzymaniu skierowania na szkolenie z zagrożeń potwierdzonego przez Biuro Kontroli i Bezpieczeństwa do Działu BHPod zamawiającego szkolenie oraz indywidualnym ustaleniu terminu szkolenia.
6. Termin szkolenia dla pracowników zatrudnionych poza zakładem produkcyjnym w Płocku i Zakładem PTA we Włocławku, Zakładem CCGT we Włocławku ORLEN S.A. ustalają kierownicy komórek organizacyjnych z pracownikami ORLEN Eko Sp. z o.o.

6.1. Fakt ukończenia szkolenia z zagrożeń odnotowany jest w Zaświadczeniu dla pracowników innego pracodawcy, wykonującego prace na terenie ORLEN S.A. **Szkolenie to ważne jest jeden rok. Dla obcokrajowców dopuszcza się dodatkowo tłumaczenie angielskie przedmiotowego zaświadczenia.**

II. Tryb postępowania Wykonawców mających podpisane umowy z ORLEN S.A.

1. **Ustalić z koordynatorem szkoleń** telefoniczne pod nr **24 286 84 22** lub drogą mailową **szkoleniabhp@orlen.pl** czy w terminie wskazanym we wniosku są wolne miejsca.
2. **Wypełnić wniosek wpisując wymagane dane i informacje.** W razie nie wpisania wymaganych danych w tabeli, wniosek zostanie zwrócony do Wnioskodawcy w celu jej uzupełnienia.
3. **Uzyskać potwierdzenie realizacji umowy.** Bez potwierdzenia realizacji umowy, wniosek zostanie zwrócony do wnioskodawcy w celu uzupełnienia. W przypadku podwykonawców należy uzyskać podpis wykonawcy na rzecz którego będzie pracował podwykonawca i przedstawiciela ORLEN, który z kolei potwierdzi fakt zawarcia umowy z wykonawcą.
4. **Dostarczyć osobiście wypełniony wniosek do Działu BHPORLEN S.A.** (Budynek BHP przy bramie nr 1 Zakładu Produkcyjnego w Płocku – pok. 14) lub drogą mailową na adres **szkoleniabhp@orlen.pl**

Uwaga!

1. W szkoleniu z zagrożeń mogą uczestniczyć osoby tylko na podstawie prawidłowo sporządzonego wniosku. **Udział w szkoleniu wyłącznie w odzieży i obuwiu prywatnym** (osoby w odzieży roboczej nie będą wpuszczane do Sali szkoleniowej).
2. W razie pytań lub wątpliwości informacje są udzielane codziennie od poniedziałku do piątku w godz. od 8:00 do 14:00 telefonicznie pod nr **24 286 84 22** lub osobiście w Dziale BHP (Budynek BHP przy bramie nr 1 zakładu produkcyjnego w Płocku – pok. 14).
3. Szkolenia z zagrożeń prowadzone w Dziale BHPORLEN S.A. **są bezpłatne.**
4. Podanie w tabeli danych niezgodnych ze stanem faktycznym zagrożone jest dodatkową karą wskazaną w Umowie.
5. Wnioski o wystawienie lub przedłużenie Kart Identyfikacyjnych wraz zaświadczeniami po ukończonym szkoleniu BHP należy potwierdzić osobiście u Specjalistów Działu BHPORLEN S.A. (Budynek BHP przy bramie nr 1 zakładu produkcyjnego w Płocku) lub drogą elektroniczną pod adresem **bhp@orlen.pl**.

Załącznik Nr 37

Schemat postępowania w przypadku wszystkich wypadków przy pracy oraz wydarzeń wypadkowych bezurazowych pracowników oraz podwykonawców, jakie wydarzyły się podczas wykonywania prac na terenie ORLEN S.A.

W przypadku kiedy są poszodowani, należy wezwać służby **Zakład Produkcyjny ORLEN w Płocku : 19 998**
Zakład Produkcyjny CCGT i PTA Włocławek: 19 998, 19 112
Zakład Produkcyjny Orlen Południe w Trzebini: 10 300 (z telefonów stacjonarnych)
W terminalach paliw – osobie kierującej terminalem.

Zgłoszenie zdarzenia wypadkowego/zdarzenia bezurazowego/innego miejscowego zagrożenia (np. pożar, katastrofa budowlana, wyciek substancji niebezpiecznej)

niezwłocznie

Powołanie Zespołu Powypadkowgo/
Zebranie materiału dowodowego w tym zabezpieczenie miejsca

Podjęcie działań korygujących near miss/Zebranie miateriału dowodowego ewntualne zebezpiecznie miejsca niebezpiecznego

Poinformowanie Zleceniodawcy tel oraz SMS (wyznaczonego przedstawiciela oraz Służby BHP ORLEN)
- Rodzaj zdarzenia (wypadek/pożar)
- Data i godzina zdarzenia
- Nazwa Spółki
- Pracownik/Wykonawca
- Liczba osób poszkodowanych/straty materialne
- Miejsce zdarzenia
- Rodzaj wykonywanych prac, podczas których doszło do zdarzenia
- Miejsce i rodzaj urazu (dotyczy tylko Wypadków przy pracy)
- Stan poszkodowanego/poszkodowanych (dotyczy tylko Wypadków przy pracy)

w ciągu tygodnia od rozpoczęcia postępowania

Zespół Powypadkowy dokonuje analizy zebranych materiałów

Wyznaczona osoba u Wykonawcy dokonuje analizy zebranych materiałów

Udostępnienie miejsca zdarzenia w celu kontroli przez Służby BHP ORLEN/ORLEN Eko Sp. z o.o. przekazanie informacji o zebranych informacjach (stan poszkodowanego/usunięcie stanu zagrożenia /niezwłoczne podjęte działania w wyniku zdarzenia)

do 14 dni od rozpoczęcia postępowania/zaistnienia zdarzenia

Sporządzenie projektu pogłębionej analizy wg. wzoru Zleceniodawcy oraz klasyfikacji zdarzenia

Sporządzenie planu działań korygujących

Brak dalszych działań

Podczas dodatkowych spotkań najwyższego kierownictwa Wykonawcy z przedstawicielami Zleceniodawcy Wykonawca zaprezentuje pogłębione analizy z bieżących zdarzeń wypadkowych oraz poinformuje o statusie wdrożenia podjętych działaniach naprawczych i korygujących do zgłaszanych zdarzeń (wypadkowych/bezurazowych/innych zdarzeń miejscowych)

Akceptacja opracowanego materiału (pogłębiona analiza/działania korygujące i naprawcze) przez Zleceniodawcę

Brak akceptacji - ponowna analiza przez Wykonacę

Załącznik Nr 38

REJESTR WYPADKÓW PRZY PRACY
na terenie ORLEN S.A.

……
(Wykonawca zewnętrzny)

Nr i data sporządzenia protokołu	**Imię i nazwisko poszkodowanego**	**Data, godz. i miejsce wypadku,**	**Skutki wypadku**	**Jest wypadk. przy pracy tak/nie**	Opis okoliczności wypadku	**Data przekazania wniosku do ZUS**	**Absencja chorobowa**	**Inne informacje (realizacja wniosków profilakt.)**

Rejestr zagrożeń wypadkowych lub wydarzeń wypadkowych bezurazowych (wykonawców)

Wykonawca: ……..

Lp.	Zgłaszający **[imię i nazwisko,**	Data	Godz.	Miejsce zdarzenia	Opis zdarzenia	Proponowane działania likwidujące lub ograniczające zagrożenie	Potencjalne urazy	Straty materialne [**TAK/NIE**]	Kwota [**w tys.**]	Przyczyny zagrożenia lub wydarzenia	Podjęte działania korekcyjne/ korygujące lub zapobiegawcze
1.											
2.											

Załącznik Nr 39

Rejestr zdarzeń/zagrożeń pożarowych

Wykonawca: ……..

Lp.	Zgłaszający **[imię i nazwisko,**	Data	Godz.	Miejsce zdarzenia/ zagrożenia	Opis zdarzenia/zagrożenia	Proponowane działania likwidujące lub ograniczające zagrożenie	Straty materialne [**TAK/NIE**]	Kwota [**w tys.**]	Przyczyny zagrożenia/zdarzenia	Podjęte działania korekcyjne/ korygujące lub zapobiegawcze
1.										
2.										

Załącznik nr 40

WZÓR - INSTRUKCJA OKREŚLAJĄCA SZCZEGÓŁOWE WARUNKI BEZPIECZNEGO PRZEPROWADZENIA PRAC NA TERENIE INSTALACJI …… PRZYGOTOWANA DO WYDANEGO ZEZWOLENIA DŁUGOTERMINOWEGO

1. Cel

W celu zapewnienia bezpiecznej organizacji i realizacji prac, wprowadza się tryb postępowania przy wystawianiu Kart dziennych - zezwoleń krótkoterminowych na prace do zezwolenia długoterminowego na prace inwestycyjne podczas postoju remontowego/technologicznego Instalacji …… w 20… roku.
Instrukcja określa tryb postępowania i zasady wystawiania zezwoleń na roboty w tym prace szczególnie niebezpieczne.

2. ZAKRES STOSOWANIA

Instrukcja obowiązuje w związku z otrzymaniem zezwolenia długoterminowego na prace inwestycyjne wydanego przez ORLEN S.A. w związku z postojem remontowym instalacji ……w terminie ……... Instrukcja określa szczegółowe warunki bezpiecznego przeprowadzenia prac na terenie instalacji …… zwana jest również Instrukcją Bezpiecznej Realizacji Prac i wydawana jest do niej Karta dzienną - zezwolenie krótkoterminowe, zgodnie ze wzorem określonym w załączniku nr A do niniejszej Instrukcji.
Prace w zbiornikach, aparatach, przestrzeniach zamkniętych oraz prace w studzienkach kanalizacyjnych, prace ziemne i pierwsze otwarcie aparatów rurociągów wykonywane będą w oparciu o zezwolenia krótkoterminowe poziom 3 lub 2 wydawane przez ORLEN S.A.

3. ODPOWIEDZIALNOŚĆ

Za przestrzeganie postanowień instrukcji odpowiedzialni są wszyscy pracownicy oraz ich przełożeni wykonujący prace na podstawie Karty dziennej - Zezwolenia jednorazowego do zezwolenia długoterminowego na prace inwestycyjne wydane przez ORLEN, w zakresie ich dotyczącym.

4. DEFINICJE

Określenia użyte w niniejszej „Instrukcji" oznaczają:
4.1 „**Ankieta przygotowania Wykonawcy do prac** na podstawie zezwolenia krótkoterminowego Poziom 3 i Poziom 2 – lista kontrolna oceniająca przygotowanie Wykonawcy / Zespołu wykonawczego (dotyczy firm zewnętrznych i pracowników własnych ORLEN S.A.) do wykonania pracy, warunkująca wydanie zezwolenia, a także stanowiąca załącznik do zezwolenia lub instrukcji bezpiecznej realizacji prac (IBRP). Ankietę przechowuje się razem z zezwoleniem w komórce wystawiającej zezwolenie (wypełnia Wykonawca w jednym egzemplarzu) – *Załącznik nr 8* do niniejszej Instrukcji. W Elektronicznym systemie zezwoleń „Ankietę przygotowania Wykonawcy do pracy" zastępuje się Oświadczeniem Wykonawcy zamieszczonym w e-zezwoleniu o treści opisanej w Instrukcji Elektronicznego systemu zezwoleń"
4.2. „**Imienny wykaz pracowników zespołu wykonawczego**" – lista zawierająca imiona i nazwiska pracowników oraz numery ich kart dostępu, podpisana i dostarczana przez Wykonawcę Nadzorującemu (pracowników własnych i podwykonawców) w 1 egzemplarzu przed wystawieniem zezwolenia krótkoterminowego lub Karty dziennej do instrukcji bezpiecznej realizacji prac (IBRP). Wydający zezwolenie archiwizuje imienny wykaz:

w Elektronicznym systemie zezwoleń lub w formie kopii wersji papierowej w komórce organizacyjnej przez okres 3 lat po naniesieniu numeru zezwolenia/IBRP. Oryginał imiennego wykazu załączany jest do zezwolenia wydanego Wykonawcy lub Karty dziennej (*Załącznik nr 14*).

4.3. „**Asekurujący ze strony Wykonawcy**" –wyznaczony pracownik ze strony Wykonawcy, sprawujący nadzór nad pracami wykonywanymi na podstawie pisemnych zezwoleń i posiadający ważne szkolenie okresowe w dziedzinie bhp dla osób kierujących pracownikami. Asekurujący ze strony Wykonawcy nie wykonuje żadnej innej pracy poza asekuracją. Na każde 10 osób pracujących ze strony Wykonawcy, musi zostać zapewniony 1 Asekurujący ze strony Wykonawcy w miejscu wykonywania pracy. Asekurujący ze

strony Wykonawcy zobowiązany jest złożyć podpis na liście Zespołu wykonawczego potwierdzając sprawowanie funkcji Asekurującego. W przypadku wykonywania prac eksploatacyjnych przy urządzeniach, instalacjach i sieciach energetycznych wymagane jest posiadanie ważnego świadectwa kwalifikacyjnego w zakresie dozoru „D". Asekurujący ze strony Wykonawcy może pełnić rolę Wykonawcy.
W przypadku wykonywania prac eksploatacyjnych przy urządzeniach, instalacjach i sieciach energetycznych wymagane jest ważne świadectwo kwalifikacyjne w zakresie eksploatacji „E", natomiast asekurujący ze strony Wykonawcy musi posiadać ważne świadectwo kwalifikacyjne w zakresie dozoru „D".

4.4. „**Instrukcja bezpiecznej realizacji prac (IBRP)**" –instrukcja opracowana przez zlecającego prace do realizacji, przez więcej niż jeden dzień, tych samych prac, zawierająca ten sam zakres merytoryczny, co zezwolenia krótkoterminowe (*Załączniki nr 5a i 6a* do niniejszej Instrukcji) i spełniająca tę samą rolę, co zezwolenia (*Załącznik nr 10* do niniejszej Instrukcji). IBRP funkcjonuje nierozłącznie z Kartami dziennymi. Instrukcja wraz z aktualną Kartą dzienną musi znajdować się w miejscu wykonywania prac oraz w przypadku uzgadniania Karty dziennej być okazywana odpowiednim obszarom. IBRP należy uzgodnić z obszarem, na którego terenie będą wykonywane prace na podstawie instrukcji.

4.5. „**Wykonawca** (Kierujący Zespołem w przypadku prac przy urządzeniach energetycznych)" – osoba wyznaczona przez swojego pracodawcę, kierująca pracą Zespołu wykonawczego lub wykonująca pracę jednoosobowo, posiadająca aktualne zaświadczenie o odbyciu szkolenia okresowego w dziedzinie BHP dla osób kierujących pracownikami, nadzorująca ze strony Wykonawcy realizację danej pracy, posiadająca umiejętności zawodowe w zakresie wykonywanej pracy oraz posiadająca ważne świadectwo kwalifikacyjne w zakresie dozoru w przypadku wykonywania prac eksploatacyjnych przy urządzeniach, instalacjach i sieciach energetycznych, stosownie do wykonywanej pracy. Wykonawca pełni rolę Asekurującego ze strony Wykonawcy i odpowiada za rozmieszczenie pozostałych asekurujących ze strony Wykonawcy. Uprawniony jest do odbioru zezwolenia i jego zakończenia z Nadzorującym/Asekurującym ze strony ruchu.
osoba nadzorująca pracowników, posiadająca aktualne zaświadczenie o odbyciu szkolenia okresowego bhp na poziomie osób kierujących pracownikami. Osoba uprawniona do odbioru zezwoleńkrótkoterminowych.4.5. „**Zatwierdzający**" - Kierownik realizacji projektu osoba posiadająca szkolenia bhp dla wyższej kadry kierowniczej zatwierdzająca Kartę dzienną – zezwolenie na prace, zgodnie z podaną lista kontaktową.
4.6. „**Potwierdzenie wykonania kontroli analitycznej** " – pracownik ORLEN, pracownik nadzoru remontowanej instalacji np. Mistrz procesów produkcyjnych – kierownik zmiany lub młodszy mistrz procesów produkcyjnych.
4.7. „**Praca na wysokości**" –to prace wykonywane na powierzchni znajdującej się na wysokości co najmniej 1,0 m nad poziomem podłoża. Do prac na wysokości nie zalicza się prac na powierzchni, niezależnie od wysokości, na jakiej się znajduje, jeżeli powierzchnia ta osłonięta jest ze wszystkich stron do wysokości co najmniej 1,5 m pełnymi ścianami lub ścianami z oknami oszklonymi; wyposażona jest w inne stałe konstrukcje lub urządzenia chroniące pracownika przed upadkiem z wysokości.

Prace prowadzone na poziomie powyżej 1 m, na wszelkiego typu rusztowaniach (również systemowych), w rozumieniu powyższych przepisów są PRACAMI NA WYSOKOŚCI.
4.8.„**Prace przy użyciu materiałów niebezpiecznych**" – w szczególności prace z substancjami lub mieszaninami stwarzającymi zagrożenie oraz z materiałami zawierającymi szkodliwe czynniki biologiczne zakwalifikowane do 3 lub 4 grupy zagrożenia zgodnie z przepisami wydanymi na podstawie art. 222^1 § 3 ustawy Kodeksu pracy.

4.9. „**Prace niebezpieczne pod względem pożarowym**" – wykonywanie czynności, przy których występuje lub może wystąpić iskrzenie, żarzenie lub palenie się materiału. Typowe przykłady to: spawanie, wyżarzanie, podgrzewanie lub wypalanie przy użyciu płomienia, szlifowanie, iskrzenie narzędzi, urządzeń elektrycznych – np. klucze elektryczne bez zabezpieczenia Ex, praca z użyciem pojazdów mechanicznych, prace z użyciem narzędzi z elementami wirującymi napędzane silnikami spalinowymi lub elektrycznymi, np. kosy spalinowe, zagęszczarki, piły i pilarki, itp.

- ✓ System wystawiania Kart dziennych - zezwoleń krótkoterminowych na prace obowiązuje w przypadku wydania przez Inwestora zezwolenia długoterminowego na prace.
- ✓ Zezwolenie na wykonywanie prac wystawiane jest tylko na prace prowadzone na terenie, na której obowiązuje zezwolenie długoterminowe.
- ✓ Po wprowadzeniu trybu remontowego na remontowanej instalacji ……prace mogą być realizowane na podstawie zezwolenia długoterminowego i od tego momentu prace na wysokości, prace niebezpieczne pod względem pożarowym, prace z substancjami niebezpiecznymi, prace przy urządzeniach elektroenergetycznych są prowadzone na podstawie niniejszej instrukcji. Jeśli będzie

taka możliwość to z chwilą wprowadzenia trybu remontowego nadzór instalacji przekaże protokół z wykonanych analiz wykonanych po zatrzymaniu Instalacji ……..

4.10. ”**Wstrzymanie prac**” – cofnięcie pisemnego zezwolenia na wykonywanie prac w związku z zaistniałą sytuacją awaryjną, stwarzającą zagrożenia wypadkowe lub rażącym naruszeniem obowiązujących przepisów i zasad bezpieczeństwa i higieny pracy oraz ochrony przeciwpożarowej przez osoby związane z wykonywaną pracą.
4.11. „**Zespół wykonawczy**” – uczestniczący pracownicy – grupa maksymalnie 100 pracowników wykonujących prace określone zezwoleniem krótkoterminowym lub Instrukcją bezpiecznej realizacji prac (IBRP), przy zapewnieniu pełnego nadzoru ze strony Wykonawcy oraz asekuracji ze strony ruchu. W przypadku wykonywania prac eksploatacyjnych przy urządzeniach, instalacjach i sieciach energetycznych wymagane jest ważne świadectwo kwalifikacyjne w zakresie eksploatacji „E”, natomiast asekurujący ze strony Wykonawcy musi posiadać ważne świadectwo kwalifikacyjne w zakresie dozoru „D”.
Nie jest wymagane wystawienie pisemnego zezwolenia na czynności związane z ratowaniem ludzi w czasie prowadzenia działań ratowniczo- gaśniczych. W tym przypadku za dobór środków zabezpieczających odpowiada Kierujący Działaniem Ratowniczym.
4.12. Jeżeli planowany sposób wykonania pracy bezpośrednio zagraża zdrowiu i życiu wykonujących ją pracowników lub osób postronnych, albo panujące warunki techniczno-organizacyjne nie pozwalają na bezpieczne wykonanie pracy**,** Zatwierdzający mają prawo odmowy wydania zezwolenia do czasu usunięcia istniejących przeszkód (art. 210 Kodeksu pracy).
4.11 Jeżeli wykonawca robót stwierdzi, że warunki bezpieczeństwa określone w Kacie dziennej - zezwoleniu jednorazowym nie są wystarczające do bezpiecznego wykonania pracy i bezpośrednio zagrażają zdrowiu i życiu wykonujących pracowników lub osób postronnych, albo zezwolenie jest nieczytelne, może odmówić przyjęcia Karty dziennej - zezwolenia krótkoterminowego lub powstrzymać się od wykonywania pracy (art. 210 Kodeksu pracy).

5. PRZEBIEG POSTĘPOWANIA

5.1 System wystawiania Kart dziennych - zezwoleń krótkoterminowych na prace obowiązuje w przypadku wydania przez Inwestora zezwolenia długoterminowego.
5.2 Zezwolenie na wykonywanie prac wystawiane jest tylko na prace prowadzone na terenie remontowanej instalacji …….,na której obowiązuje zezwolenie długoterminowe.

6.TRYB WYSTAWIANIA I EWIDENCJONOWANIA KART DZIENNYCH - ZEZWOLEŃ JEDNORAZOWYCH NA WYKONYWANIE PRAC

6.1. Do wystawiania kart dziennych – zezwoleń krótkoterminowych zostanie powołana i upoważniona specjalna osoba/osoby.
Osoby pobierające zezwolenie (posiadające przeszkolenie dla osób kierujących pracownikami, brygadzista, zastępca brygadzisty) na zakończenie zmiany roboczej do godziny ……../do godziny …… „zamawiają” zezwolenia na kolejny dzień podając przewidywaną liczbę pracowników.(u osoby powołanej do wystawiania kart dziennych – zezwoleń na prace)

Karta dzienna - zezwolenie jednorazowe na prace wystawiane jest w trzech egzemplarzach z przeznaczeniem:
- 1 egzemplarz – Osoba wystawiająca zezwolenie,
- 1 egzemplarz – Wykonawca - Osoba pobierająca zezwolenie,
- 1 egzemplarz – Osoba odpowiedzialna za daną sekcje remontowa ze strony ORLEN S.A.

Osoby pobierające kartę dzienną - zezwolenie krótkoterminowe są zobowiązane również udać się do Mistrza remontowanej instalacji i dokonać wpisów w „Książce Prac na dzień następny” dotyczących miejsca pracy, zakresu pracy, ilości osób pracujących, które będą wykonywać prace w dniu następnym. Informacja musi zostać przekazana do godz. …../….. Prowadzący sekcje remontowe ze strony ORLEN będzie wykorzystywał te dane do koordynacji prac prowadzonych na sekcji/instalacji. W przypadku wystąpienia okoliczności uniemożliwiających rozpoczęcie prac strona koordynująca przekaże informację o braku możliwości rozpoczęcia prac lub o ich wstrzymaniu.

Przed rozpoczęciem prac na danej zmianie dla zezwoleń długoterminowych przez nadzór instalacji ze strony ORLEN będzie prowadzona tabela zgodnie z poniższym wzorem – Tabela nr 1:

Lp.	Data	Nazwa firmy	Zakres prac, nr technologiczny aparatu/rurociągu, na którym prowadzone są prace z użyciem ognia otwartego	Liczebność zespołu wykonującego prace	Nazwisko i imię (Wykonawca)	Podpis (Wykonawca)	Nazwisko i imię osoby odpowiedzialnej za przygotowanie miejsca prac i kontrolę (PP12)	Podpis	Podpis Kierownika zmiany odpowiedzialnego za obszar remontu
1	2	3	4	5	6	7	8	9	10

Dane zawarte w Tabeli nr 1 wskazują konieczność przeprowadzenia kontroli analitycznej przez Orlen (wybuchowość, toksyczność).
Wykonane kontrole analityczne na danej instalacji/sekcji remontowej zostaną oznaczone na mapie, potwierdzonej przez Mistrza ORLEN, następnie przesłane do Osoby wystawiającej karty dzienne - zezwolenia krótkoterminowe w nieprzekraczalnym terminie każdego dnia do godziny …….. Przekazanie osobie wydającej Karty dzienne - zezwolenia krótkoterminoweinformacji przez Mistrza procesów produkcyjnych – kierownika zmiany lub Młodszego mistrza procesów produkcyjnych ORLEN jednoznacznie wskazuje na brak przeciwskazań do wykonywania prac na remontowanej instalacji i będzie zgodą do wydania Kart dziennych - zezwoleń krótkoterminowych i rozpoczęcia prac przez Wykonawcę.
Osoby pobierające karty dzienne – zezwolenia krótkoterminowe (posiadające przeszkolenie dla osób kierujących pracownikami, brygadzista, zastępca brygadzisty, monter wiodący) o godzinie …../….. przynoszą Załącznik nr B/2 „Imienny wykaz pracowników zespołu wykonawczego” do Osoby wydającej kartę dzienną – zezwolenie krótkoterminowe.

Na tej podstawie Osoba wystawiająca zezwolenie aktualizuje skład pracowników zespołu wykonawczego.
Do godziny ….. /…… Osoba wystawiająca zezwolenia przekazuje do wyznaczonego pracownika ORLEN jeden egzemplarz Karty dziennej – zezwolenia .

Na wniosek Wykonawcy we wskazanym miejscu ORLEN wykona dodatkowo kontrolę analityczną.
Na formularzu zezwolenia należy dokładnie określić:

1. Nr kolejny.
2. Nazwę firmy lub imię i nazwisko osoby wykonującej prace.
3. W punkcie I – rodzaj wykonywanej pracy poprzez wstawienie znaku „X” w odpowiednim okienku.
4. W punkcie II – ważne w dniu – datę, przewidywaną godzinę rozpoczęcia i zakończenia pracy (jest to okres ważności zezwolenia)
5. W punkcie III – miejsce pracy – dokładną lokalizację miejsca pracy z uwzględnieniem: instalacji, działki, węzła, numeru aparatu, (jeżeli występuje), rurociągu, urządzenia, poziomu wykonywania prac, estakady itp.
6. W punkcie IV – zakres i rodzaj pracy – zakres pracy, używany sprzęt. W przypadku konieczności wjazdu i pracy sprzętu ciężkiego należy umieszczać zapis „przemieszczanie urządzenia w warunkach ograniczonej przestrzeni”.
7. W punkcie V – przewidywalną liczebność zespołu wykonującego pracę (max 25).

Przyjmuje się, jako zasadę, że Wykonawca (osoba pobierająca Kartę dzienną - zezwolenie krótkoterminowe) dostarcza do Osoby wystawiającej zezwolenie przed podpisaniem zezwolenia podpisany „Imienny wykaz pracowników zespołu wykonawczego” (Wykonawcy i Podwykonawców) zawierający Imiona i Nazwiska oraz numery kart dostępu pracowników (Załącznik nr B/2).

8. W punkcie VI – występujące i przewidywane zagrożenia – charakter i rodzaj zagrożeń (od remontowanego urządzenia, jego otoczenia, obiektów sąsiednich) (piktogramy).

9. W punkcie VII – *przygotowanie i zabezpieczenie miejsca pracy - Właściwe czynności należy wybrać poprzez wstawienie znaku „X” w okienku TAK lub NIE.*

10. W punkcie VIII – środki zabezpieczające:

- ✓ asekuracja, posterunki bezpieczeństwa – określić rodzaj asekuracji lub posterunku bezpieczeństwa poprzez wstawienie znaku „X" w odpowiednim okienku, a także określić częstotliwość przy asekuracji okresowej oraz w punkcie X wyznaczyć osoby je sprawujące.
- ✓ sprzęt i odzież ochronna – rodzaje odzieży ochronnej i sprzętu ochrony osobistej, niezbędne dla bezpiecznego wykonywania prac w aspekcie występujących oraz przewidywanych zagrożeń, (np.: ubrania ochronne (tj. inne niż wymagane przepisami ogólnymi, np., fartuchy spawalnicze), maski przeciwpyłowe, sprzęt ucieczkowy, gogle chemicznie szczelne, osłony twarzy, ochronniki słuchu, sygnalizator dźwiękowy, detektor wielogazowy, szelki bezpieczeństwa, urządzenie samohamowne, amortyzator bezpieczeństwa lina asekuracyjna oraz inne) poprzez wstawienie znaku „X" w odpowiednim okienku oraz podanie typu ubrania ochronnego. Za stosowanie wskazanego w zezwoleniu sprzętu odpowiada Wykonawca.
- ✓ zabezpieczenie przeciwpożarowe – podręczny sprzęt gaśniczy – rodzaj i ilość przenośnego podręcznego sprzętu gaśniczego do zabezpieczenia miejsca pracy, albo inne formy zabezpieczenia, np.: koc gaśniczy, zraszanie wodą i inne, poprzez wstawienie znaku „X" w odpowiednim okienku.
- ✓ pozostałe – instruktaż dla Wykonawcy – czy wymagany.

Wyniki analiz należy archiwizować przez 3 lata wraz z wystawionymi kartami dziennymi - zezwoleniami jednorazowymi.

7. ODPOWIEDZIALNOŚĆ OSÓB

7.1 KOMÓRKA wystawiająca zezwolenie odpowiada za:

- ✓ poprawne wypełnienie Karty dziennej – zezwolenia jednorazowego zgodnie z przekazanymi informacji przez Wykonawcę,
- ✓ archiwizację wydanych Kart dziennych -zezwoleń krótkoterminowych,
- ✓ prowadzenie ewidencji Kart dziennych -zezwoleń krótkoterminowych ,
- ✓ kontrolę ilości zgłoszonych pracowników,
- ✓ .,
- ✓ prowadzenie zestawień dotyczących ilości osób przebywających na instalacji/danej sekcji.

7.2. ZATWIERDZAJĄCY (Kierownik projektu) kartę dzienną - zezwolenie krótkoterminowe na wykonywanie prac odpowiada za:

- ✓ decyzję o wydaniu karty dziennej – zezwolenia krótkoterminowego,
- ✓ decyzję o rozpoczęciu pracy,
- ✓ wyrywkową kontrolę realizacji prac,
- ✓ natychmiastowe przerwanie robót, w przypadku stwierdzenia lub otrzymania informacji o powstaniu stanów zagrożenia, zmniejszających stopień bezpiecznego wykonywania pracy określonej w zezwoleniu lub rażącego naruszenia obowiązujących przepisów i zasad bezpieczeństwa i higieny pracy oraz ochrony przeciwpożarowej.

7.3. WYKONAWCA (Brygadzista, Zastępca brygadzisty, tj. osoba nadzorująca pracowników, posiadająca aktualne zaświadczenie o odbyciu szkolenia okresowego z zakresu bhp i ppoż. na poziomie osób kierujących pracownikami, uprawniona do odbioru zezwoleń) odpowiada za:

- ✓ zastosowanie wszystkich wyszczególnionych w karcie dziennej - zezwoleniu jednorazowym środków zabezpieczających,
- ✓ przeprowadzenie dla podległych pracowników instruktażu w zakresie występujących lub przewidywanych zagrożeń przy wykonywanych pracach,
- ✓ wypisanie „Ankiety przygotowania Wykonawcy do pracy" oraz realizacji wszystkich zaleconych kartą dzienną - zezwoleniem jednorazowym zabezpieczeń,
- ✓ kontrola i nadzór nad bezpieczeństwem robót i natychmiastowe ich przerywanie w przypadku stwierdzenia powstania stanów awaryjnych, stanów zagrożenia i innych, zmniejszających stopień bezpiecznego wykonywania pracy określonej w zezwoleniu lub rażącego naruszenia obowiązujących przepisów i zasad bezpieczeństwa i higieny pracy oraz ochrony przeciwpożarowej,
- ✓ dokonywanie kontroli miejsca pracy po zakończeniu pracy oraz wpisanie jej wyników w punkcie XII wydanej Karty dziennej- zezwolenia jednorazowego.

7.4 OBOWIĄZKI ASEKURUJĄCEGO:

- ✓ kontrola i nadzór nad bezpieczeństwem prowadzonych robót,
- ✓ sprawowanie wizualnej kontroli miejsca robót,
- ✓ kontrola przestrzegania przepisów i warunków bezpieczeństwa podanych w karcie dziennej – zezwoleniu jednorazowym,
- ✓ natychmiastowe wstrzymanie robót przy wystąpieniu stanów zagrożenia albo nieprzestrzegania przepisów lub warunków bezpieczeństwa podanych w karcie dziennej – zezwoleniu jednorazowym,

- ✓ ustne potwierdzenie Wykonawcy wykonania punktów VII÷IX karty dziennej – zezwolenia jednorazowego.
- ✓ Osoba sprawująca asekurację stałą pozostaje w stałym kontakcie wzrokowym z zespołem (zespołami) wykonującym pracę tak, aby w każdym momencie była w stanie sprawować wizualną kontrolę miejsca robót oraz czuwać nad ich bezpieczną realizacją.

7.5. Dodatkowe obowiązki Asekurującego (okresowo) ze strony Wykonawcy – (Kierownik Robót, Mistrz):

- ✓ decyzję o sposobie wykonania pracy,
- ✓ uzgodnienie warunków prowadzenia prac z niezbędnymi osobami.

Załączniki:
A. Karta dzienna – zezwolenie krótkoterminowe
B/1 Ankieta wykonawcy
B/2 Imienny wykaz pracowników zespołu wykonawczego
C. Ewidencja Kart dziennych -zezwoleń na prace

Załącznik nr A

ORLEN

19998 Zakładowy Telefon Ratunkowy w Płocku!

KARTA DZIENNA - ZEZWOLENIE KRÓTKOTERMINOWE

nr

na wykonywanie prac szczególnie niebezpiecznych

dla _____

(pieczątka (nazwa) komórki wydającej)

(wykonawca)

I.

- ☐ **Praca pożarowo niebezpieczne**
- ☐ **Praca przy urządzeniach energetycznych**
- ☐ **Praca z użyciem UTB (żurawie, podnośniki)**
- ☐ **Praca na wysokości**
- ☐ **Prace przy użyciu materiałów niebezpiecznych**
- ☐ **Prace inne**

II. – **Ważne w dniu** _____ – **od godziny** _____ – **do godziny** _____

przedłużono do godziny _____

_____
(pieczątka i podpis)

III. – **Miejsce pracy**
(określić dokładnie)

instalacja, działka _____
węzeł _____
nr aparatu _____
poziom _____
estakada _____
mulda _____
inne _____

IV. – **Zakres i rodzaj pracy**
(określić dokładnie)

zakres pracy _____

_____

_____

używany sprzęt _____

_____

Zezwala się na prace wewnątrz aparatu bez sprzętu ochrony dróg oddechowych ☐ **TAK** ☐ **NIE**

Wykonawca jest zobowiązany uporządkować teren po zakończeniu prac.

V. – **Liczebność zespołu wykonującego pracę:** _____ – **Pracowników** *(nie więcej niż 25 pracowników)*

VI. Przewidywane zagrożenia *(określić dokładnie)*

TRANSPORT MECHANICZNY ☐	GORĄCE POWIERZCHNIE ☐	TRANSPORT PIONOWY ☐	NIEBEZPIECZEŃ-STWO UPADKU ☐	NIEBEZPIECZEŃSTW O POTKNIĘCIA SIĘ ☐	SPADAJĄCE PRZEDMIOTY ☐
PRACE ZIEMNE ☐	ZAGROŻENIE PYŁEM ☐	OSTRE PRZEDMIOTY ☐	WYBUCH ☐	HAŁAS ☐	WIBRACJE ☐
ZMIAŻDŻENIE POCHWYCENIE ☐	MOŻLIWE URAZY GŁOWY ☐	NIEBEZPIECZNE SUBSTANCJE I GAZY ☐	ZAGROŻENIA POŻAROWE ☐	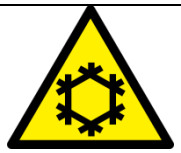 WARUNKI POGODOWE ☐	PRACE SPAWALNICZE ☐
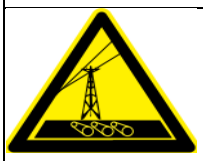 INSTALACJE NADZIEMNE/ PODZIEMNE ☐	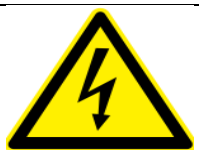 PORAŻENIE PRĄDEM ELEKTRYCZNYM ☐	MOŻLIWOŚĆ UDUSZENIA SIĘ ☐	ODPRYSKI ☐	INNE.....	

VII. Przygotowanie i zabezpieczenie miejsca pracy (określić *dokładnie)*

	TAK / NIE		TAK / NIE
• zabezpieczenie przed rozpryskiwaniem się iskier	☐ ☐	• przygotowanie rusztowań	☐ ☐
• wygrodzenie strefy niebezpiecznej	☐ ☐	• zraszanie wodą	☐ ☐
• wywieszenie tablic ostrzegawczych	☐ ☐	• wyznaczenie hakowego/sygnalisty	☐ ☐
• wykonanie osłon, kurtyn	☐ ☐	• zabezpieczenie materiałów palnych	☐ ☐
• sprawdzenie zabezpieczenia kratek ściekowych, studzienek kanalizacyjnych w promieniu 20m	☐ ☐	• wykonanie oświetlenia	☐ ☐
		• dodatkowa asekuracja podczas przemieszczania ładunku	☐ ☐

• inne .....

.....

VIII. Środki zabezpieczające

1. Asekuracja / posterunki bezpieczeństwa,

stała ze strony wykonawcy,

okresowa ☐ ze strony ruchu, ☐ ze straży pożarnej częstotliwość, co godz.

inna .....

2. Sprzęt i odzież ochronna – **standardowo odzież i obuwie antyelektrostatyczne, kask i okulary przeciwodpryskowe, rękawice ochronne.**

☐ maski przeciwpyłowe ☐ ochronniki słuchu ☐ lina asekuracyjna
☐ maski przeciwgazowe ☐ szelki bezpieczeństwa ☐ aparaty świeżego powietrza
☐ gogle chemicznie szczelne ☐ urządzenie samohamowne ☐ sygnalizator dźwiękowy
☐ osłony twarzy ☐ amortyzator bezpieczeństwa ☐ aparaty oddechowe

inne .....

3. Zabezpieczenie przeciwpożarowe – podręczny sprzęt gaśniczy *(za stosowanie odpowiedniego sprzętu odpowiada Wykonawca)*.

Sprzęt przenośny (gaśnica):	Sprzęt przewoźny (agregat):	Dodatkowo:
☐ śniegowa min. 5 kg ……. szt.	☐ śniegowy	☐ koc gaśniczy
☐ proszkowa min 6 kg ……. szt.	☐ proszkowy	☐ zraszanie

inne .....

4. Kontrola analityczna

☐ wymagana – tryb remontowy ☐ niewymagana

5. Pozostałe. **TAK / NIE**

- instruktaż dla Wykonawcy ☐ ☐
- inne .....

IX. Uzgodnienia

Uzgodniono z .....

w zakresie .....

X. Osoby związane z realizacją

1. **Przyjąłem do wiadomości i przestrzegania ustalenia punktów I – IX:**

Asekuracja ze strony stała Wykonawcy – osoba kierująca pracownikami.	**Asekuracja** stała ze strony Wykonawcy – osoba kierująca pracownikami.
imię i nazwisko ..... czytelny podpis	imię i nazwisko ..... czytelny podpis .....

2. Kontrola analityczna. **Potwierdzam, że analizy zostały wykonane w zakresie trybu remontowego**

..... imię i nazwisko ..... czytelny podpis

3. **Wykonawca** *(osoba kierująca pracownikami)*. **Punkty I–X przyjąłem do wiadomości i przestrzegania.**

..... imię i nazwisko ..... czytelny podpis

XII. ZATWIERDZAM *(Kierownik Realizacji Projektu)*

..... data ..... pieczątka i podpis

XIII. **Kontrola po zakończeniu robót – dokonuje Wykonawca lub Asekurujący w obecności przedstawiciela ORLEN.**

Dokonano kontroli miejsca prowadzenia prac. W wyniku kontroli stwierdzono: .....

.....

Ponowna kontrola / zalecenia .....

.....

XIV. **Oświadczenie o zakończeniu pracy.** Prace zostały zakończone o godz. ☐

.....

czytelny Wykonawcy/Asekurującego

.....

czytelny podpis ze strony ORLEN

XV. **Załączniki**

1. .....

.....

Załącznik nr 41

19998 Zakładowy Telefon Ratunkowy w Płocku!

ORLEN

K A R T A K O N T R O L N A W Y K O P U

I. RODZAJ WYKOPU:

☐ wąskoprzestrzenny (szerokość dna <1,5 m.) ☐ szerokoprzestrzenny (szerokość dna > 1,5m.)
☐ płytki (głębokość < 1m.) ☐ średniogłęboki (głębokość >1m. i < 3 m.)
☐ głęboki (głębokość > 3 m.)

II. ZABEZPIECZENIE ŚCIAN WYKOPU ORAZ TERENU :

☐ skarpowanie ☐ szalunek
☐ grodzice ☐ palisady
☐ trwałe wygrodzenie ☐ oznakowanie tablicami informacyjnymi BHP
☐ oświetlenie wykopu (o zmroku i w nocy) ☐ inne- ……..

III. KOMUNIKACJA Z WYKOPU:

☐ schodnie maksymalnie co 20 m. ☐ drabiny maksymalnie co 20 m.
☐ rusztowanie ☐ inne - ……

IV. WYMAGANA DOKUMENTACJA PRAC ZIEMNYCH :

☐ analiza JSA (*wymagane obligatoryjnie zgodnie z zarządzeniem 13/2022/PB) ☐ Plan BIOZ
☐ IBWR (*wymagane obligatoryjnie zgodnie z zarządzeniem 13/2022/PB) ☐ projekt wykonawczy+ wyrys przeszkód
☐ projekt wykopu(*wymagane obligatoryjnie zgodnie z zarządzeniem 5/2018/ZB, dla wykopu o głębokości > 4m.)
☐ inne - ……

V. WYMAGANE ŚRODKI OCHRONY ZBIOROWEJ I INDYWIDUALNEJ :

☐ szelki bezpieczeństwa z linką ewakuacyjną ☐ asekurujący
☐ klatka bezpieczeństwa ☐ winda towarowo- osobowa
☐ inne - ……

VI. PROTOKÓŁ ODBIORU WYKOPU :

Nazwa użytkownika/-ów wykopu:		
Data dokonanego przeglądu (maksymalnie co 10 dni):	Data:	Podpis:
Numer telefonu do wykonawcy wykopu:		

……
data i podpis Kierownika Budowy/Robót - Wykonawcy dopuszczającego wykop do eksploatacji

Załącznik 42

Lista kontrolna do przeglądu rusztowań.

Lp.	Miejsce kontroli: Nr protokołu technicznego odbioru rusztowania:	Firma wykonująca rusztowanie:		
	KRYTERIA KONTROLI	**TAK**	**NIE**	**NIE DOTYCZY**
1	Czy odbiór rusztowania potwierdzono w protokole odbioru technicznego?			
2	Czy rusztowanie jest wystarczająco oznakowane, (tj. imię i nazwisko montażysty, nr telefonu kontaktowego, dopuszczalne obciążenie podestów/konstrukcji, nakaz stosowania ŚOI?)			
3	Czy jest opracowana instrukcja montażu/DTR/ projekt indywidualny dla rusztowania oraz czy jest dostępna do wglądu w miejscu posadowienia ?			
4	Czy są zastosowano podkłady pod podstawki śrubowe rusztowania?			
5	Czy pracownicy stosują wymagane sprawne środki ochrony indywidualnej ?			
6	Czy rusztowanie jest zakotwione zgodnie z instrukcją producenta, DTR lub projektem indyw. ?			
7	Czy rusztowanie jest odpowiednio uziemione ?			
8	Czy miejsce prac na wysokości prowadzonych z rusztowania jest wygrodzone w sposób trwały i oznakowane tablicami informacyjnymi ?			
9	Czy deski podestowe (przerzutowe) oparte na poprzecznicach mają właściwą długość zakładu z każdej strony oparcia?			
10	Czy podesty robocze posiadają kompletne balustrady (bortnice, poręcz pośrednia i górna)?			
11	Czy są zachowane piony komunikacyjne rusztowania i jest ich właściwa ilość ?			
12	Czy są zamykane klapy włazowe po przejściu?			
13	Czy deski/bale mają właściwą grubość zgodnie z dokumentacją rusztowania ?			
14	Czy pomosty są ułożone szczelnie, tj. zabezpieczone przed podnoszeniem się i przemieszczaniem?			
15	Czy nie jest przekraczane dopuszczalne obciążenie podestów/ rusztowania?			
16	Czy są zastosowane stężenia pionowe i poziome przewidziane w dokumentacji rusztowania?			

17	Czy jest zachowana odległość 0,2 m między budowanym obiektem, a pomostem rusztowania (jeśli NIE, patrz pkt. poniżej)?			
18	Czy przy przekroczeniu odległości 0,2 m są stosowane konsole, poręcze wewnętrzne lub szelki bezpieczeństwa?			
19	Czy pomosty rusztowania są wolne od nadmiaru odpadów, materiałów, przeszkód jak również wolne od lodu/śniegu?			
20	Czy zmiany w ustawieniu rusztowania są wprowadzane przez firmę montującą rusztowanie?			
21	Czy po zakończeniu pracy nie pozostawia się na rusztowaniu materiałów, narzędzi, itp.?			
22	Czy przeglądy rusztowania dokonywane są zgodnie z dokumentacją rusztowania?			
23	Czy są dokonywane wpisy przez firmę korzystającą z rusztowania na "Wyciągu z protokołu odbiorowego"?			
24	Czy niesprawne/ niekompletne rusztowanie posiada tablicę informującą o zakazie wstępu na rusztowanie?			
UWAGI:				
KONTROLUJĄCY: (imię, nazwisko, data, podpis/ pieczątka):				

Załącznik 43

INFORMACJE OGÓLNE

Rozdzielnia numer	
Osoba odpowiedzialna za rozdzielnię	
Kontakt	
Data przeglądu i pomiarów	
Miejsce ustawienia	

PRZEGLĄD DZIENNY ROZDZIELNI ELEKTRYCZNEJ

Rozdzielnia jest zabezpieczona przed dostępem osób postronnych	**tak**/~~nie~~
Wynik oględzin instalacji jest	**pozytywny**
Zauważone usterki	**brak**
Stwierdzone nieprawidłowości	**brak**
Badania instalacja jest sprawna i nadaje się do eksploatacji	**tak**/~~nie~~
Należy wykonać następujące prace naprawcze	**brak**
Wykonano test wyłącznika różnicowo-prądowego (funkcja-TEST)	**tak**/~~nie~~

Lp.	Data przeglądu	Podpis

Załącznik 44

REJESTR MONTAŻOWEGO SPRZĘTU POMOCNICZEGO DO PODNOSZENIA

Nazwa Firmy:	
Adres firmy:	
Kod pocztowy:	*Miejscowość:*
Nr telefonu osoby odpowiedzialnej za przegląd montażowego sprzętu do podnoszenia	
Kierownik Budowy/Robót- Operator UTB	*Podpis:*

Lp.	*Nazwa sprzętu: dług.[m]/DOR[t]*	*Miejsce składowania/ postoju*	*Ilość*	*nr identyfikacyjny*	*Wymagane środki zabezpiecz. przy pracy/ uprawnienia*	*Data wprowadzenia na teren prac*	*Data następnej kontroli okresowej*